SPECIFICATION CONTROL DRAWING

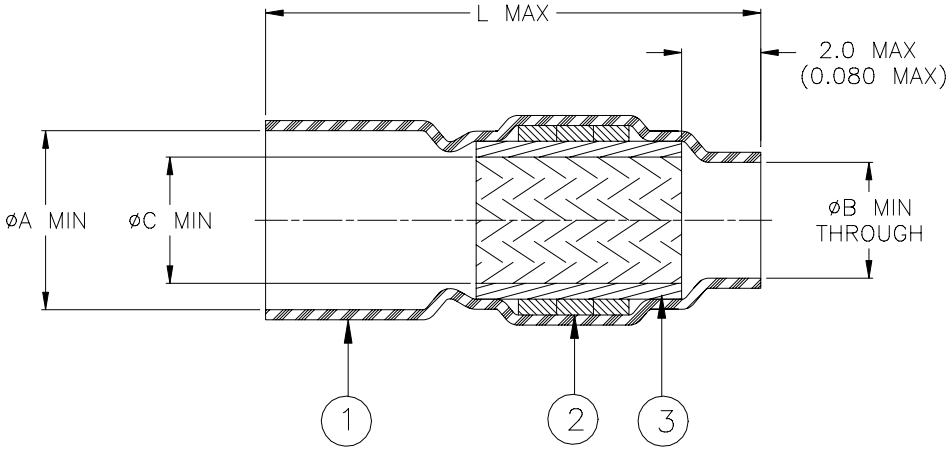

Product Revision		Product Dimensions				Cable Dimensions				
Product Name		øA min	øB min	øC min	L max	øE min	øE max	øD max	F max	M±1.00 (M±0.04)
B-070-12-11-01	A	9.00 (0.355)	5.30 (0.210)	6.40 (0.250)	29.00 (1.142)	3.50 (0.140)	6.40 (0.250)	9.00 (0.355)	5.30 (0.210)	12.00 (0.470)

MATERIALS

1. INSULATION SLEEVE: Heat-shrinkable, transparent blue, radiation cross-linked modified polyvinylidene fluoride.
2. SOLDER PREFORM WITH FLUX:
   SOLDER: TYPE Sn96 per ANSI-J-STD-006.
   FLUX: TYPE ROM1 per ANSI-J-STD-004.
3. SHIELD: Solder impregnated, flux coated, tin plated copper braid.
   SOLDER: TYPE Sn96 per ANSI-J-STD-006.
   FLUX: TYPE ROM1 per ANSI-J-STD-004.

APPLICATION

1. These controlled soldering devices are designed for shield termination of a tin, silver or nickel plated shielded cable, having an insulation rated for at least 125°C.
2. Temperature range: -55°C to +175°C.
3. Installation Procedure: RPIP-500-07.

For best results, prepare the cable as shown:

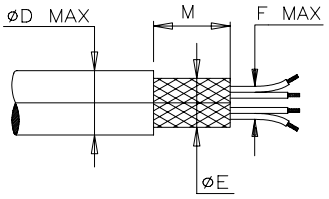

tyco Electronics	Raychem 305 Constitution Drive Menlo Park, CA 94025, USA		TITLE : **SOLDERSHIELD DEVICE**			
Unless otherwise specified dimensions are in millimeters. Inches dimensions are in between brackets.			DOCUMENT NO.: **B-070-12-11-01**			
TOLERANCES: 0.00 N/A 0.0 N/A 0 N/A	ANGLES: N/A ROUGHNESS IN MICRON	Tyco Electronics reserves the right to amend this drawing at any time. Users should evaluate the suitability of the product for their application.	DCR NUMBER: D020392		REPLACES: D010407	
PREPARED BY: m. foronda	DATE: 7-Oct-02	PROD. REV. A	DOC ISSUE: 2	SCALE: None	SIZE: A	SHEET: 1 of 1

If this document is printed it becomes uncontrolled. Check for the latest revision.

Общество с ограниченной ответственностью «МосЧип» ИНН 7719860671 / КПП 771901001
Адрес: 105318, г.Москва, ул.Щербаковская д.3, офис 1107

Данный компонент на территории Российской Федерации

Вы можете приобрести в компании MosChip.

Для оперативного оформления запроса Вам необходимо перейти по данной ссылке:

http://moschip.ru/get-element

Вы можете разместить у нас заказ для любого Вашего проекта, будь то серийное производство или разработка единичного прибора.

В нашем ассортименте представлены ведущие мировые производители активных и пассивных электронных компонентов.

Нашей специализацией является поставка электронной компонентной базы двойного назначения, продукции таких производителей как XILINX, Intel (ex.ALTERA), Vicor, Microchip, Texas Instruments, Analog Devices, Mini-Circuits, Amphenol, Glenair.

Сотрудничество с глобальными дистрибьюторами электронных компонентов, предоставляет возможность заказывать и получать с международных складов практически любой перечень компонентов в оптимальные для Вас сроки.

На всех этапах разработки и производства наши партнеры могут получить квалифицированную поддержку опытных инженеров.

Система менеджмента качества компании отвечает требованиям в соответствии с ГОСТ Р ИСО 9001, ГОСТ РВ 0015-002 и ЭС РД 009

Офис по работе с юридическими лицами:

105318, г.Москва, ул.Щербаковская д.3, офис 1107, 1118, ДЦ «Щербаковский»

Телефон: +7 495 668-12-70 (многоканальный)

Факс: +7 495 668-12-70 (доб.304)

E-mail: info@moschip.ru

Skype отдела продаж:
moschip.ru
moschip.ru_4
moschip.ru_6
moschip.ru_9