PRODUCT NUMBER
SEE SHEET 3

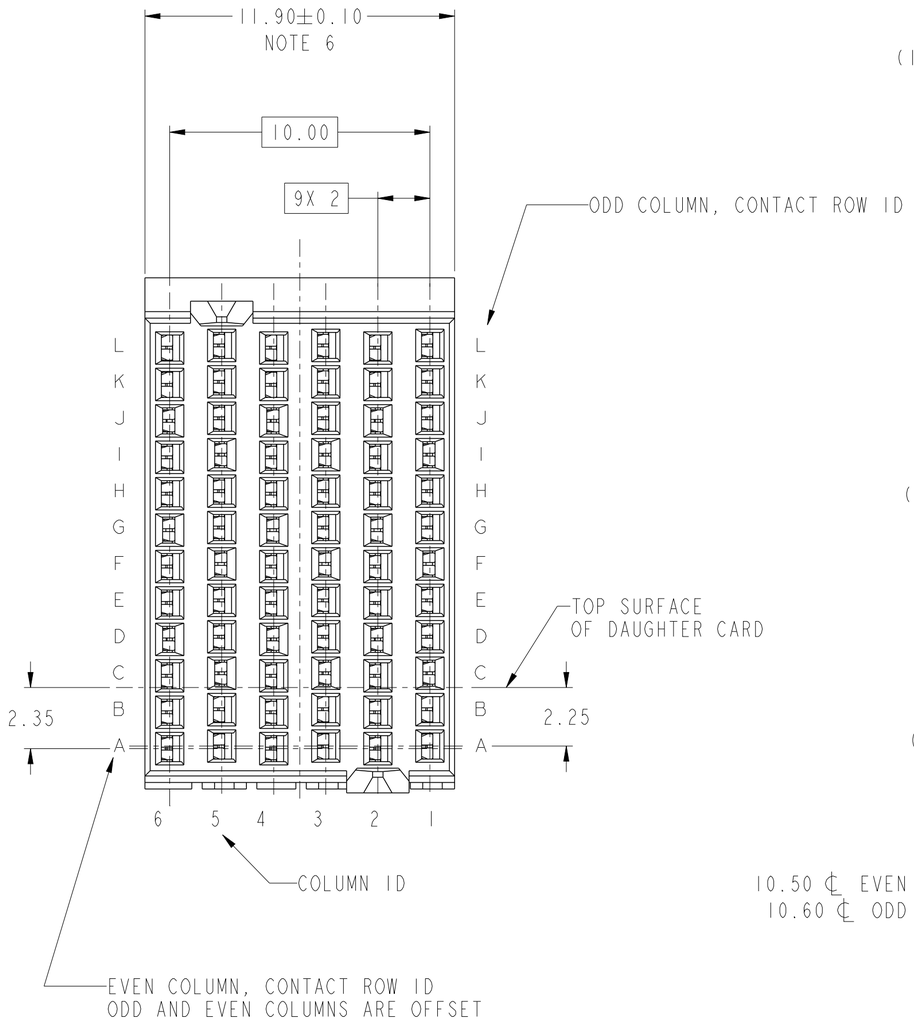

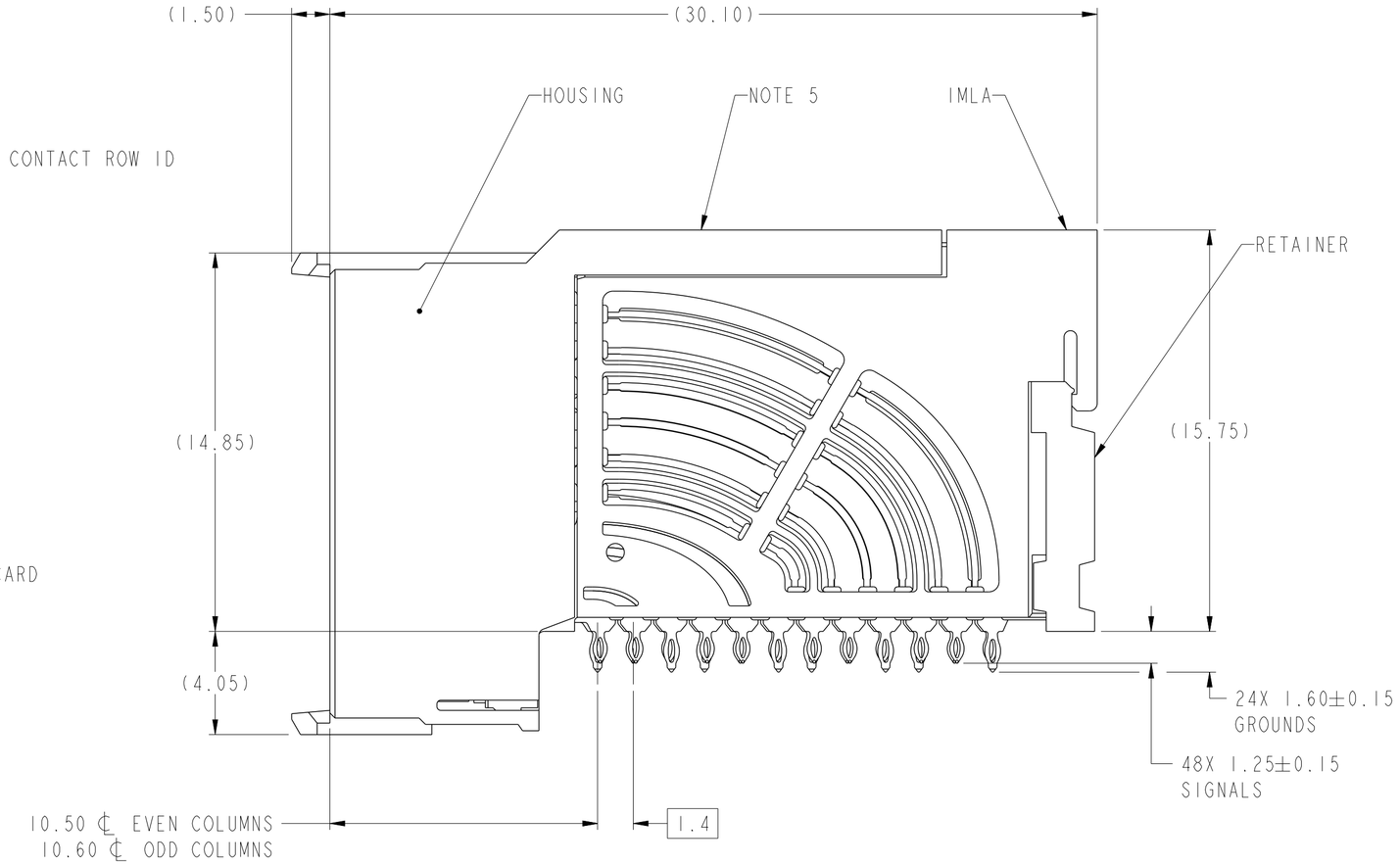

spec ref	---			dr	Kou Xu	2014/06/12	projection	MM	size A2	scale 1:1
tolerance std ASME Y14.5M	TOLERANCES UNLESS OTHERWISE SPECIFIED			eng	Jackie Chen	2015/03/20			ecn no	-
				chr	-	-				
				appr	Collins Lu	2015/03/20	product family	AirMax VSE	rel level	Released
surface -	linear	0.X	±.3	title	AIRMAX VSE RA RECEPTACLE		dwg no	10130562	rev A
		0.XX	±.10		4 PAIR 72 POS 2MM 6 COL SMALL PRESS FIT				
		0.XXX	±.050	www.fci.com	cat. no.	-	Product - Customer Drw		sheet 1 of 3
	angular	0°	±°						

Copyright FCI.

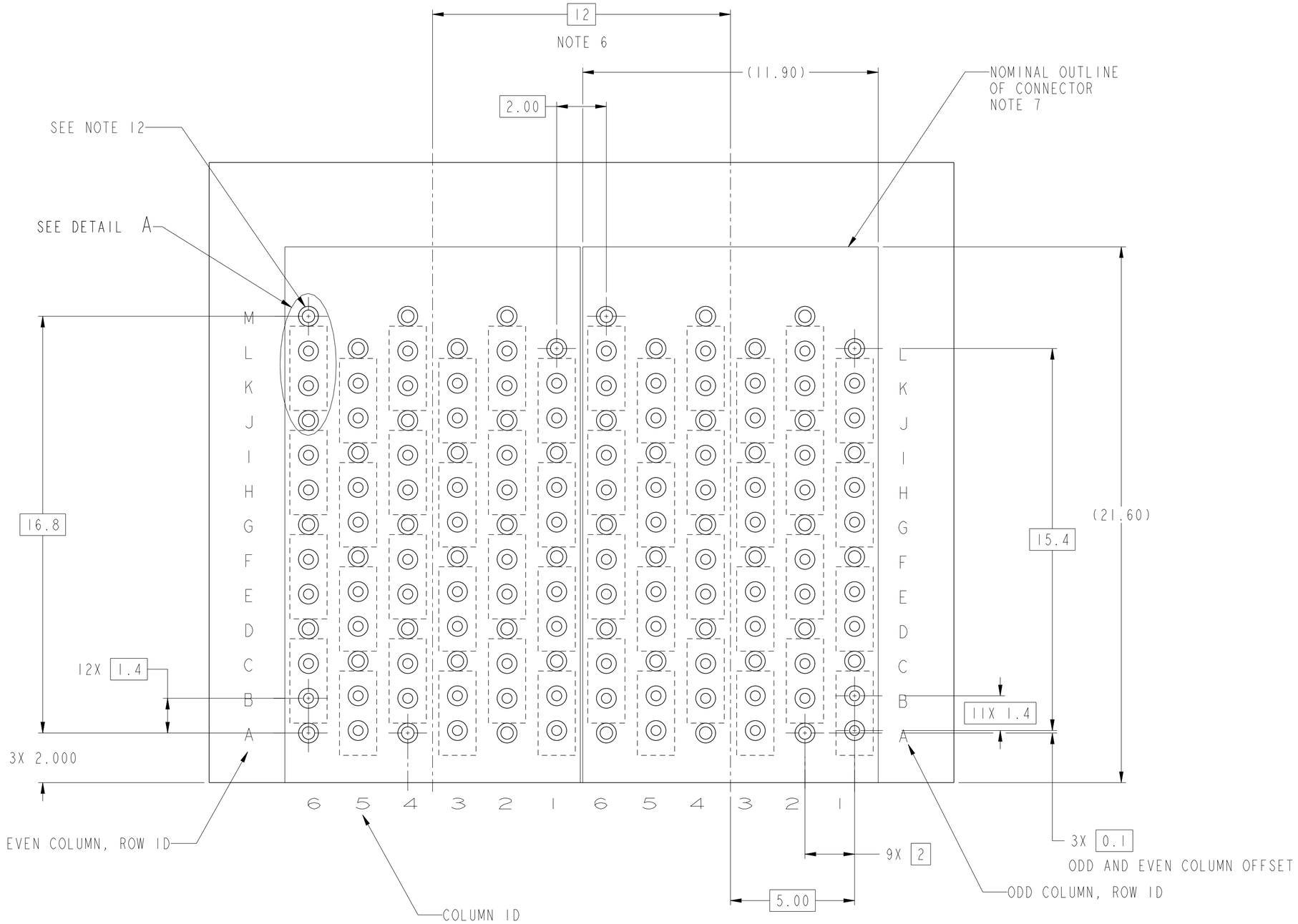

RECOMMENDED PCB LAYOUT
FOR DIFFERENTIAL APPLICATIONS
COMPONENT SIDE
(TWO ADJACENT FOOTPRINTS SHOWN)
NOTES 6,8,& 11

spec ref	---			dr	Kou Xu	2014/06/12	projection	MM	size A2 / scale 1:1
tolerance std ASME Y14.5M	TOLERANCES UNLESS OTHERWISE SPECIFIED			eng	Jackie Chen	2015/03/20			ecn no -
				chr	-	-			
				appr	Collins Lu	2015/03/20	product family	AirMax VSE	rel level Released
surface -	linear	0.X	±.3	FCI	title	AIRMAX VSE RA RECEPTACLE	dwg no	10130562	rev A
		0.XX	±.10			4 PAIR 72 POS 2MM 6 COL SMALL PRESS FIT			
		0.XXX	±.050	www.fci.com	cat. no.	-	Product - Customer Drw		sheet 2 of 3
	angular	0°	±°						

Copyright FCI.

PRODUCT NUMBER	PRESS-FIT TAIL PLATING TYPE
10130562-101LF	TIN OVER NICKEL (LEAD FREE)

1 - CONNECTOR MATERIALS:
HOUSING: HIGH TEMP THERMOPLASTIC, NATURAL, UL94-V0
IMLA PLASTIC: HIGH TEMP THERMOPLASTIC, BLACK, UL94-V0
CONTACT: COPPER ALLOY
ORGANIZER: HIGH TEMP THERMOPLASTIC, WHITE, UL94-V0

2 - CONTACT PLATING:
SEPARABLE INTERFACE:
PERFORMANCE-BASED PLATING, QUALIFIED TO MEET THE REQUIREMENTS OF FCI PRODUCT SPECIFICATION GS-12-0956 INCLUDING TELCORDIA GR-1217-CORE (NOVEMBER 1995) CENTRAL OFFICE TEST SEQUENCE

PRESS-FIT TAILS: SEE TABLE

3 - PRODUCT SPECIFICATION: GS-12-0956

4 - APPLICATION SPECIFICATION: GS-20-0305.

5 - PRODUCT MARKING, (PROTOTYPE, PART NUMBER & LOT CODE), ON THIS SURFACE.

6 - THE MINIMUM CENTERLINE SPACING BETWEEN ADJACENT MODULES IS 12.0 MM.

7 - CONNECTOR OUTLINE MAY BE SCREEN PRINTED ONTO CUSTOMER PCB TO BE USED AS A GUIDE FOR MANUAL CONNECTOR PLACEMENT.

8 - REFER TO CUSTOMER DRAWING 10104444 FOR INFORMATION ON PCB HOLE DIAMETERS AND PLATING OPTIONS

9 - LEAD FREE PRODUCT MEETS THE EUROPEAN UNION DIRECTIVES & OTHER COUNTRY REGULATIONS AS DESCRIBED IN GS-22-008

10 - PACKAGING MEETS GS-14-920 LEAD FREE LABELING SPECIFICATION.

11 - GROUND CONTACTS (C,F,I AND L IN ODD COLUMNS AND A,D,G AND J, EVEN COLUMNS) REQUIRE (∅0.500) FINISHED HOLES. SIGNAL LOCATIONS REQUIRE (∅0.400) FINISHED HOLES.

12 - THESE OUTER VIAS (M) ARE OPTIONAL. WHILE NO CONNECTOR EONS ARE. PRESSED INTO THESE HOLES, WE RECOMMEND (∅ 0.500) FINISHED HOLES AT THESE LOCATIONS TO PROVIDE GROUND SYMMETRY THROUGH THE PCB

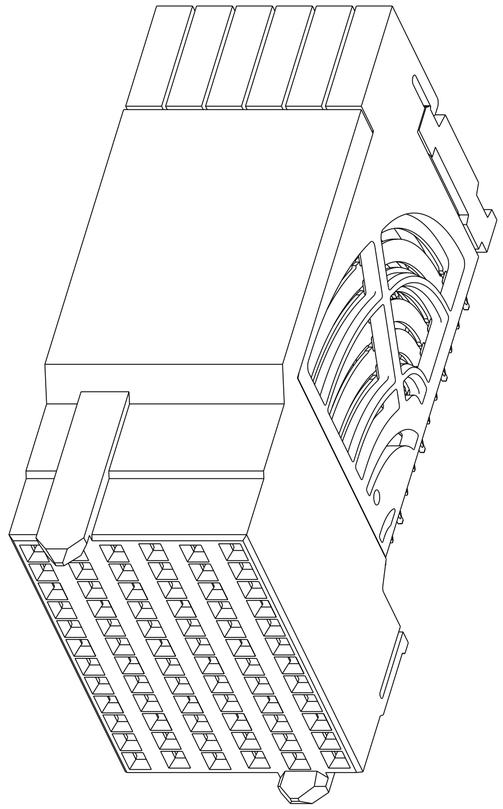

10130562-101 OR -101LF

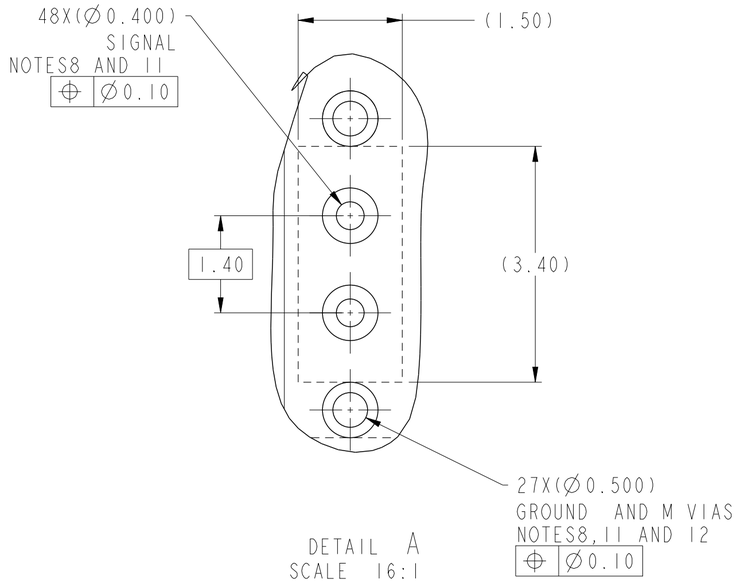

DETAIL A
SCALE 16:1

spec ref	---	dr	Kou Xu	2014/06/12	projection	MM	size A2 / scale 4:1
tolerance std ASME Y14.5M	TOLERANCES UNLESS OTHERWISE SPECIFIED	eng	Jackie Chen	2015/03/20			ecn no -
		chr	-	-			
		appr	Collins Lu	2015/03/20	product family		rel level Released
surface	linear 0.X ±.3 / 0.XX ±.10 / 0.XXX ±.050 / angular 0° ±°	www.fci.com	title: AIRMAX VSE RA RECEPTACLE 4 PAIR 72 POS 2MM 6 COL SMALL PRESS FIT		dwg no 10130562		rev A
		cat. no.	Product - Customer Drw				sheet 3 of 3

Copyright FCI.

Общество с ограниченной ответственностью «МосЧип» ИНН 7719860671 / КПП 771901001
Адрес: 105318, г.Москва, ул.Щербаковская д.3, офис 1107

Данный компонент на территории Российской Федерации

Вы можете приобрести в компании MosChip.

Для оперативного оформления запроса Вам необходимо перейти по данной ссылке:

http://moschip.ru/get-element

Вы можете разместить у нас заказ для любого Вашего проекта, будь то серийное производство или разработка единичного прибора.

В нашем ассортименте представлены ведущие мировые производители активных и пассивных электронных компонентов.

Нашей специализацией является поставка электронной компонентной базы двойного назначения, продукции таких производителей как XILINX, Intel (ex.ALTERA), Vicor, Microchip, Texas Instruments, Analog Devices, Mini-Circuits, Amphenol, Glenair.

Сотрудничество с глобальными дистрибьюторами электронных компонентов, предоставляет возможность заказывать и получать с международных складов практически любой перечень компонентов в оптимальные для Вас сроки.

На всех этапах разработки и производства наши партнеры могут получить квалифицированную поддержку опытных инженеров.

Система менеджмента качества компании отвечает требованиям в соответствии с ГОСТ Р ИСО 9001, ГОСТ РВ 0015-002 и ЭС РД 009

Офис по работе с юридическими лицами:

105318, г.Москва, ул.Щербаковская д.3, офис 1107, 1118, ДЦ «Щербаковский»

Телефон: +7 495 668-12-70 (многоканальный)

Факс: +7 495 668-12-70 (доб.304)

E-mail: info@moschip.ru

Skype отдела продаж:
moschip.ru
moschip.ru_4
moschip.ru_6
moschip.ru_9