Series 112, 113, & 114 Deci-Center™ Jumpers (cont.)

All tolerances ± .005 [.13] unless otherwise specified

Note: 10, 12, 18, 20, & 28 conductor jumpers do not have numbers on covers

See Data Sheet No. 11008 for other configurations and additional information.

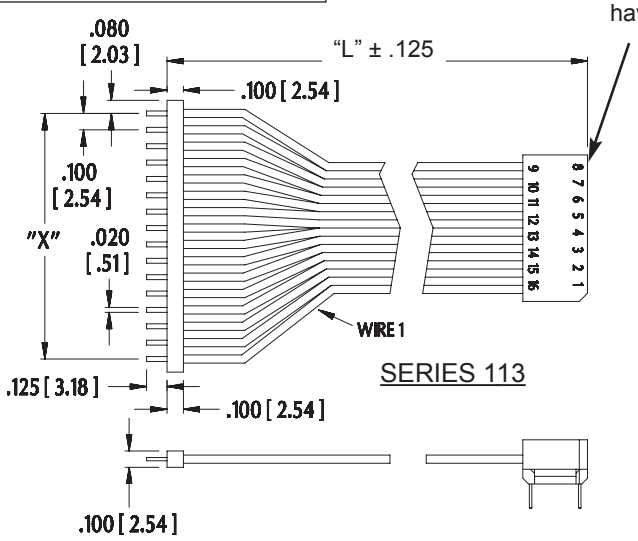

SERIES 113

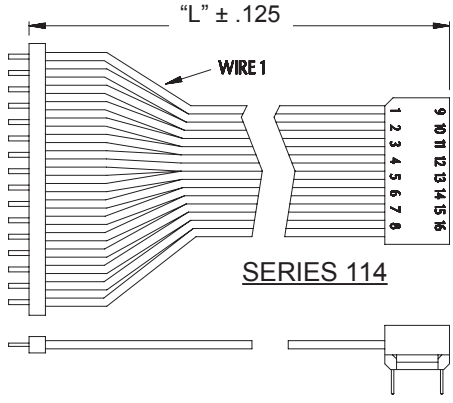

SERIES 114

WIRING LIST

Wire Number	Series 112, 113, 114 Pin Number	Series 112X, 113X, 114X Pin Number
1	1	1
2	2	16
3	3	2
4	4	15
5	5	3
6	6	14
7	7	4
8	8	13
9	9	5
10	10	12
11	11	6
12	12	11
13	13	7
14	14	10
15	15	8
16	16	9

CABLE DETAIL
(Series 112X, 113X, 114X)

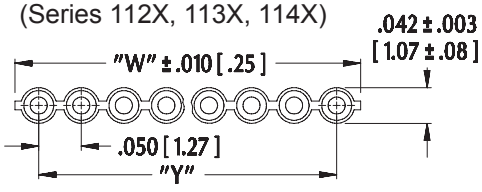

"W"=NO. OF CONDUCTORS X .050 [1.27]) + .005 [.08]
"Y"=(NO. OF CONDUCTORS - 1) X .050 [1.27]
"Z"=(NO. OF CONDUCTORS - 1) X .039 [.99]

HEADER DETAIL

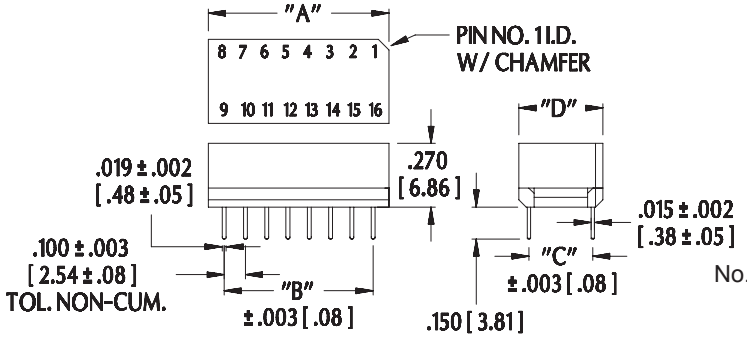

"A"=(NO. OF CONDUCTORS X .050 [1.27]) + .095 [2.41]
"B"=(NO. OF CONDUCTORS - 1) X .050 [1.27]
"X"=(NO. OF CONDUCTORS - 1) X .100 [2.54]

CABLE DETAIL
(Series 112, 113, 114)

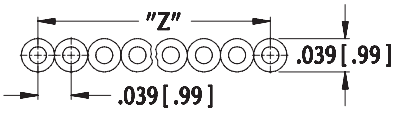

ORDERING INFORMATION

XX-XXXX-XXX

No. of conductors (see table)

Cable length in inches:
Ex: 3" = -.003-/ 3.5"= -003.5-
min. length =3" [76.20mm]

Jumper series:
112, 113, 114
112X, 113X, 114X
(see wiring table)

ARIES ELECTRONICS, INC.
http://www.arieselec.com • info@arieselec.com

Bristol, PA USA
TEL: (215) 781-9956
FAX: (215) 781-9845

RoHS Compliant

PRINTOUTS OF THIS DOCUMENT MAY BE OUT OF DATE AND SHOULD BE CONSIDERED UNCONTROLLED

Общество с ограниченной ответственностью «МосЧип» ИНН 7719860671 / КПП 771901001
Адрес: 105318, г.Москва, ул.Щербаковская д.3, офис 1107

Данный компонент на территории Российской Федерации

Вы можете приобрести в компании MosChip.

Для оперативного оформления запроса Вам необходимо перейти по данной ссылке:

http://moschip.ru/get-element

Вы можете разместить у нас заказ для любого Вашего проекта, будь то серийное производство или разработка единичного прибора.

В нашем ассортименте представлены ведущие мировые производители активных и пассивных электронных компонентов.

Нашей специализацией является поставка электронной компонентной базы двойного назначения, продукции таких производителей как XILINX, Intel (ex.ALTERA), Vicor, Microchip, Texas Instruments, Analog Devices, Mini-Circuits, Amphenol, Glenair.

Сотрудничество с глобальными дистрибьюторами электронных компонентов, предоставляет возможность заказывать и получать с международных складов практически любой перечень компонентов в оптимальные для Вас сроки.

На всех этапах разработки и производства наши партнеры могут получить квалифицированную поддержку опытных инженеров.

Система менеджмента качества компании отвечает требованиям в соответствии с ГОСТ Р ИСО 9001, ГОСТ РВ 0015-002 и ЭС РД 009

Офис по работе с юридическими лицами:

105318, г.Москва, ул.Щербаковская д.3, офис 1107, 1118, ДЦ «Щербаковский»

Телефон: +7 495 668-12-70 (многоканальный)

Факс: +7 495 668-12-70 (доб.304)

E-mail: info@moschip.ru

Skype отдела продаж:
moschip.ru
moschip.ru_4
moschip.ru_6
moschip.ru_9