## Signal converters AC Part number 88950112

- Current/voltage conversion of Millenium 3 input signals
- PWM/voltage conversion of Millenium 3 output signals

### Part numbers

| | Type | Description | Input | Output |
|---|---|---|---|---|
| 88950112 | AC | PWM/0-10 V output converter | 1 | 1 |

### Specifications

| | 88950108 | 88950112 |
|---|---|---|
| **Environmental characteristics** | | |
| Certifications | CE, UL | CE, UL |
| Protection rating | In accordance with IEC/EN 60529 :<br>IP20 terminal block<br>IP50 casing | In accordance with IEC/EN 60529 :<br>IP20 |
| Operating temperature | -20°→+85 °C | -20°→+55 °C |
| Storage temperature | -40°→+85 °C | -25°→+70 °C |
| **Electrical characteristics** | | |
| Supply | - | 24 V DC (+10 % / -15 %) |
| Input current | 0-20 mA | - |
| Output voltage | 0-10 V ± 5 % | 0-10 V ± 5 % |
| Impedance | 500 Ω (input) | 250 Ω (maximum load) |
| Max. current | 40 mA | 40 mA (output) |
| Input PWM | - | 24 V DC (+20 % / - 15 %, 120 Hz max.) |
| Short-circuit protection | - | Yes |
| Protection against polarity inversions | - | Yes (>10 s) |
| Absorbed power | 0,8 W | 1,3 W |
| Conversion time | - | 440 ms (max) :<br>0 →100 % & 100 % →0 |
| **Mechanical characteristics** | | |
| Cable length | - | < 10 m with shielded cable |

### Dimensions (mm)

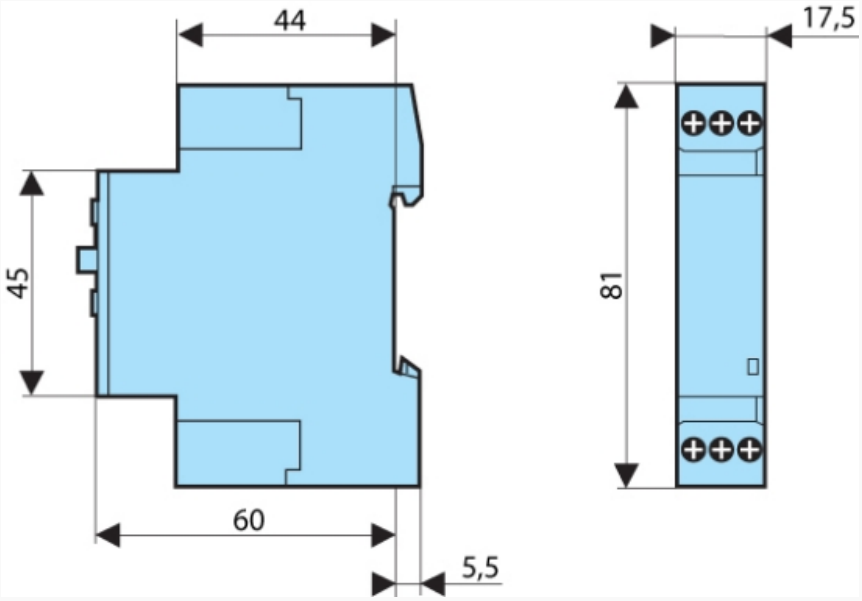


## Connections

**PWM/0-10 V output converter**

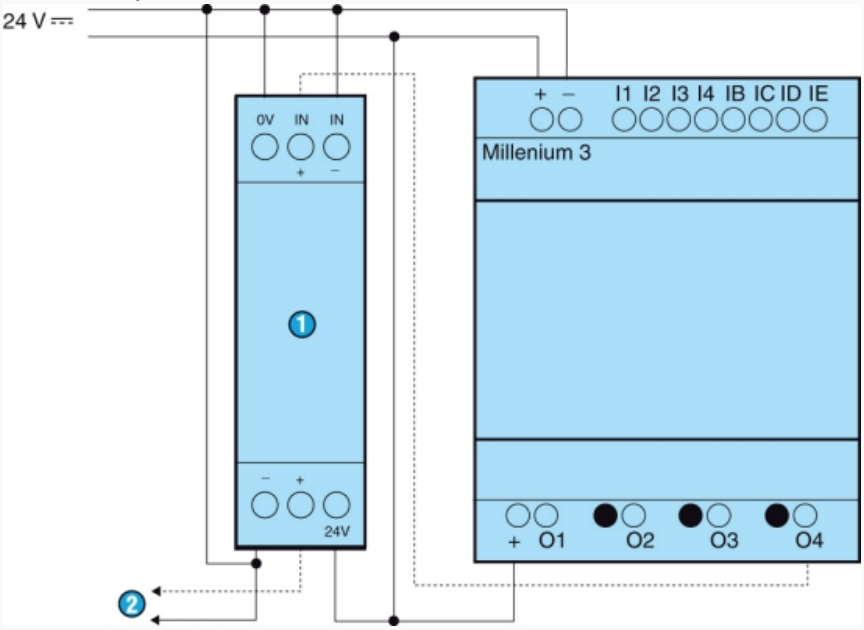


| Legend | |
|---|---|
| 1 | Converter PWM 0-10 V |
| 2 | Analog output 0-10 V |

## Connections

**0-20 mA/0-10 V input converter**

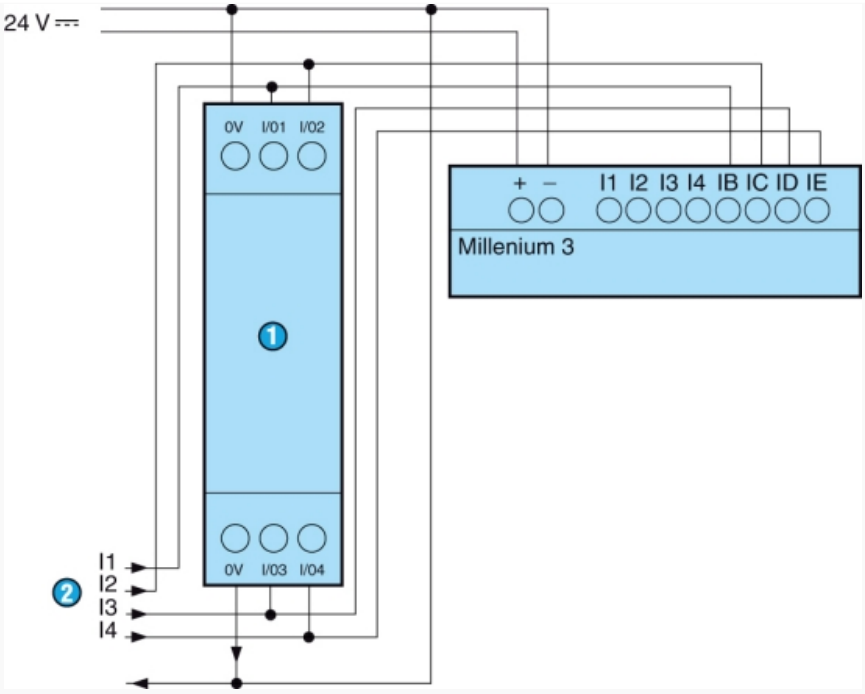


| Legend | |
|---|---|
| 1 | Converter 0-20 mA |
| 2 | Input 0-20 mA |

Общество с ограниченной ответственностью «МосЧип» ИНН 7719860671 / КПП 771901001
Адрес: 105318, г.Москва, ул.Щербаковская д.3, офис 1107

**Данный компонент на территории Российской Федерации**

**Вы можете приобрести в компании MosChip.**

Для оперативного оформления запроса Вам необходимо перейти по данной ссылке:

http://moschip.ru/get-element

Вы можете разместить у нас заказ для любого Вашего проекта, будь то серийное производство или разработка единичного прибора.

В нашем ассортименте представлены ведущие мировые производители активных и пассивных электронных компонентов.

Нашей специализацией является поставка электронной компонентной базы двойного назначения, продукции таких производителей как XILINX, Intel (ex.ALTERA), Vicor, Microchip, Texas Instruments, Analog Devices, Mini-Circuits, Amphenol, Glenair.

Сотрудничество с глобальными дистрибьюторами электронных компонентов, предоставляет возможность заказывать и получать с международных складов практически любой перечень компонентов в оптимальные для Вас сроки.

На всех этапах разработки и производства наши партнеры могут получить квалифицированную поддержку опытных инженеров.

Система менеджмента качества компании отвечает требованиям в соответствии с ГОСТ Р ИСО 9001, ГОСТ РВ 0015-002 и ЭС РД 009

**Офис по работе с юридическими лицами:**

105318, г.Москва, ул.Щербаковская д.3, офис 1107, 1118, ДЦ «Щербаковский»

Телефон: +7 495 668-12-70 (многоканальный)

Факс: +7 495 668-12-70 (доб.304)

E-mail: info@moschip.ru

Skype отдела продаж:
moschip.ru
moschip.ru_4
moschip.ru_6
moschip.ru_9