THIS DRAWING IS UNPUBLISHED. RELEASED FOR PUBLICATION 20
© COPYRIGHT 20 BY - ALL RIGHTS RESERVED.

REVISIONS					
P	LTR	DESCRIPTION	DATE	DWN	APVD
	C1	REVISED PER ECR-16-011506	23JUN2017	NK	CX

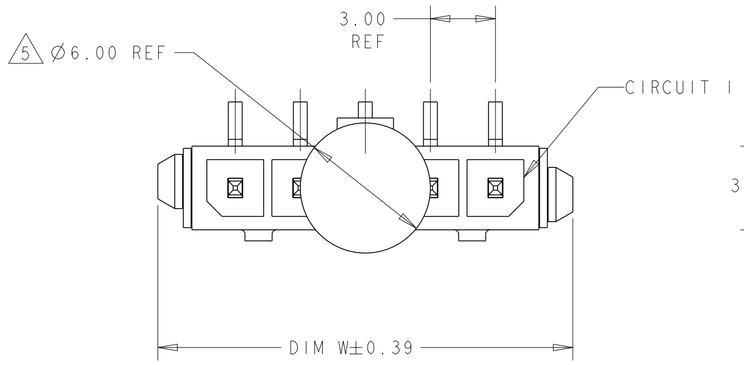

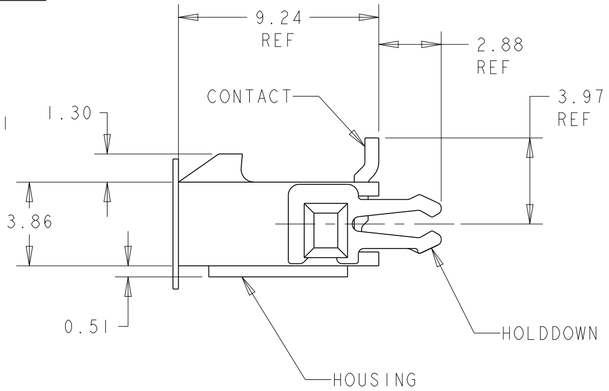

1 MATERIAL: CONTACTS - BRASS
HOUSING - UL 94V-0 RATED HIGH TEMP NYLON, COLOR BLACK.
HOLDDOWNS: - PHOSPHOR BRONZE.

2 PLATING: CONTACTS - 0.76µm MINIMUM GOLD ON MATING END, 2.54µm MINIMUM TIN LEAD ON SOLDER TAILS, BOTH OVER 1.27µm MINIMUM NICKEL.
HOLDDOWNS: 2.54µm MINIMUM MATTE TIN OVER 1.27µm MINIMUM NICKEL.

4 RECOMMENDED PC BOARD THICKNESS OF 1.57.

5 KAPTON VACUUM PICK UP BUTTON.

6 PLATING: CONTACTS - 0.76µm MINIMUM GOLD ON MATING END, 2.54µm MINIMUM MATTE TIN ON SOLDER TAILS, BOTH OVER 1.27µm MINIMUM NICKEL.
HOLDDOWNS: 2.54µm MINIMUM MATTE TIN OVER 1.27µm MINIMUM NICKEL.

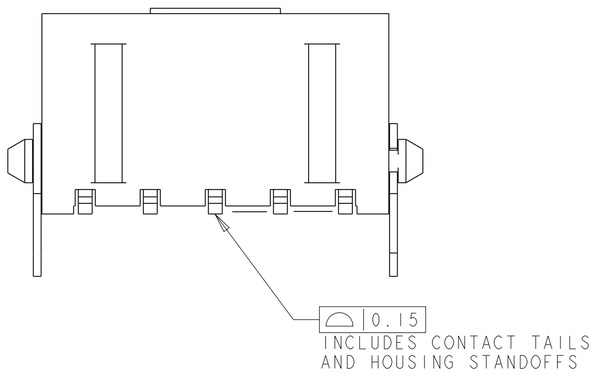

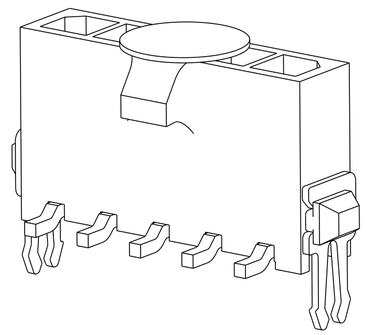

	6	33.00	37.43	40.00	12	3-1445095-2
	6	30.00	34.43	37.00	11	3-1445095-1
	6	27.00	31.43	34.00	10	3-1445095-0
	6	24.00	28.43	31.00	9	2-1445095-9
	6	21.00	25.43	28.00	8	2-1445095-8
	6	18.00	22.43	25.00	7	2-1445095-7
	6	15.00	19.43	22.00	6	2-1445095-6
	6	12.00	16.43	19.00	5	2-1445095-5
	6	9.00	13.43	16.00	4	2-1445095-4
	6	6.00	10.43	13.00	3	2-1445095-3
	6	3.00	7.43	10.00	2	2-1445095-2
SUPERSEDED BY 3-1445095-2	2	33.00	37.43	40.00	12	~~1-1445095-2~~
SUPERSEDED BY 3-1445095-1	2	30.00	34.43	37.00	11	~~1-1445095-1~~
SUPERSEDED BY 3-1445095-0	2	27.00	31.43	34.00	10	~~1-1445095-0~~
SUPERSEDED BY 2-1445095-9	2	24.00	28.43	31.00	9	~~1445095-9~~
SUPERSEDED BY 2-1445095-8	2	21.00	25.43	28.00	8	~~1445095-8~~
SUPERSEDED BY 2-1445095-7	2	18.00	22.43	25.00	7	~~1445095-7~~
SUPERSEDED BY 2-1445095-6	2	15.00	19.43	22.00	6	~~1445095-6~~
SUPERSEDED BY 2-1445095-5	2	12.00	16.43	19.00	5	~~1445095-5~~
SUPERSEDED BY 2-1445095-4	2	9.00	13.43	16.00	4	~~1445095-4~~
SUPERSEDED BY 2-1445095-3	2	6.00	10.43	13.00	3	~~1445095-3~~
SUPERSEDED BY 2-1445095-2	2	3.00	7.43	10.00	2	~~1445095-2~~
	FINISH	DIM Z	DIM V	DIM W	NO. OF POSN	PART NUMBER

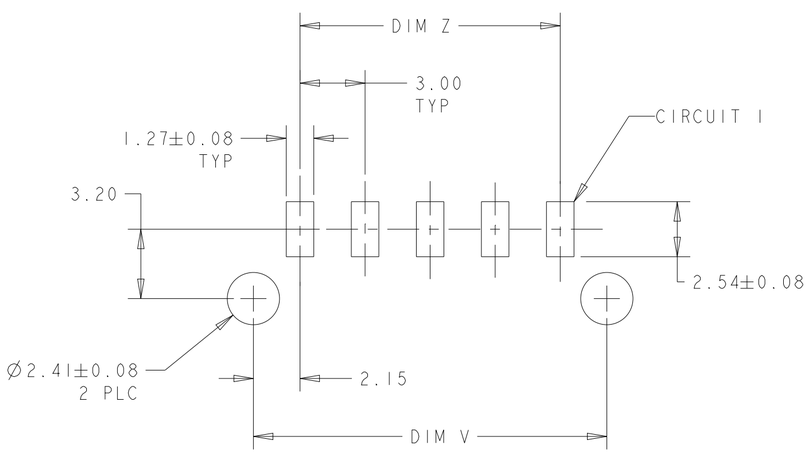

PCB LAYOUT COMPONENT SIDE 4

THIS DRAWING IS A CONTROLLED DOCUMENT.

DIMENSIONS: mm

TOLERANCES UNLESS OTHERWISE SPECIFIED:
0 PLC ±-
1 PLC ±-
2 PLC ±0.13
3 PLC ±-
4 PLC ±-
ANGLES ±-

MATERIAL 1

FINISH SEE TABLE

DWN J.ROOT 09OCT2000
CHK K. WHITAKER 20-FEB-2001
APVD C. JONES 20-FEB-2001
PRODUCT SPEC -
APPLICATION SPEC -
WEIGHT -

TE Connectivity

NAME VERTICAL SURF MOUNT HEADER ASSY, 30 MIC GOLD CONTACTS, THRU HOLE HOLDDOWNS, SGL ROW, MICRO MATE-N-LOK™

SIZE	CAGE CODE	DRAWING NO	RESTRICTED TO
A2	00779	C-1445095	-

CUSTOMER DRAWING SCALE 5:1 SHEET 1 OF 1 REV C1

1471-9 (3/13)

Общество с ограниченной ответственностью «МосЧип» ИНН 7719860671 / КПП 771901001
Адрес: 105318, г.Москва, ул.Щербаковская д.3, офис 1107

Данный компонент на территории Российской Федерации

Вы можете приобрести в компании MosChip.

Для оперативного оформления запроса Вам необходимо перейти по данной ссылке:

http://moschip.ru/get-element

Вы можете разместить у нас заказ для любого Вашего проекта, будь то серийное производство или разработка единичного прибора.

В нашем ассортименте представлены ведущие мировые производители активных и пассивных электронных компонентов.

Нашей специализацией является поставка электронной компонентной базы двойного назначения, продукции таких производителей как XILINX, Intel (ex.ALTERA), Vicor, Microchip, Texas Instruments, Analog Devices, Mini-Circuits, Amphenol, Glenair.

Сотрудничество с глобальными дистрибьюторами электронных компонентов, предоставляет возможность заказывать и получать с международных складов практически любой перечень компонентов в оптимальные для Вас сроки.

На всех этапах разработки и производства наши партнеры могут получить квалифицированную поддержку опытных инженеров.

Система менеджмента качества компании отвечает требованиям в соответствии с ГОСТ Р ИСО 9001, ГОСТ РВ 0015-002 и ЭС РД 009

Офис по работе с юридическими лицами:

105318, г.Москва, ул.Щербаковская д.3, офис 1107, 1118, ДЦ «Щербаковский»

Телефон: +7 495 668-12-70 (многоканальный)

Факс: +7 495 668-12-70 (доб.304)

E-mail: info@moschip.ru

Skype отдела продаж:
moschip.ru
moschip.ru_4
moschip.ru_6
moschip.ru_9