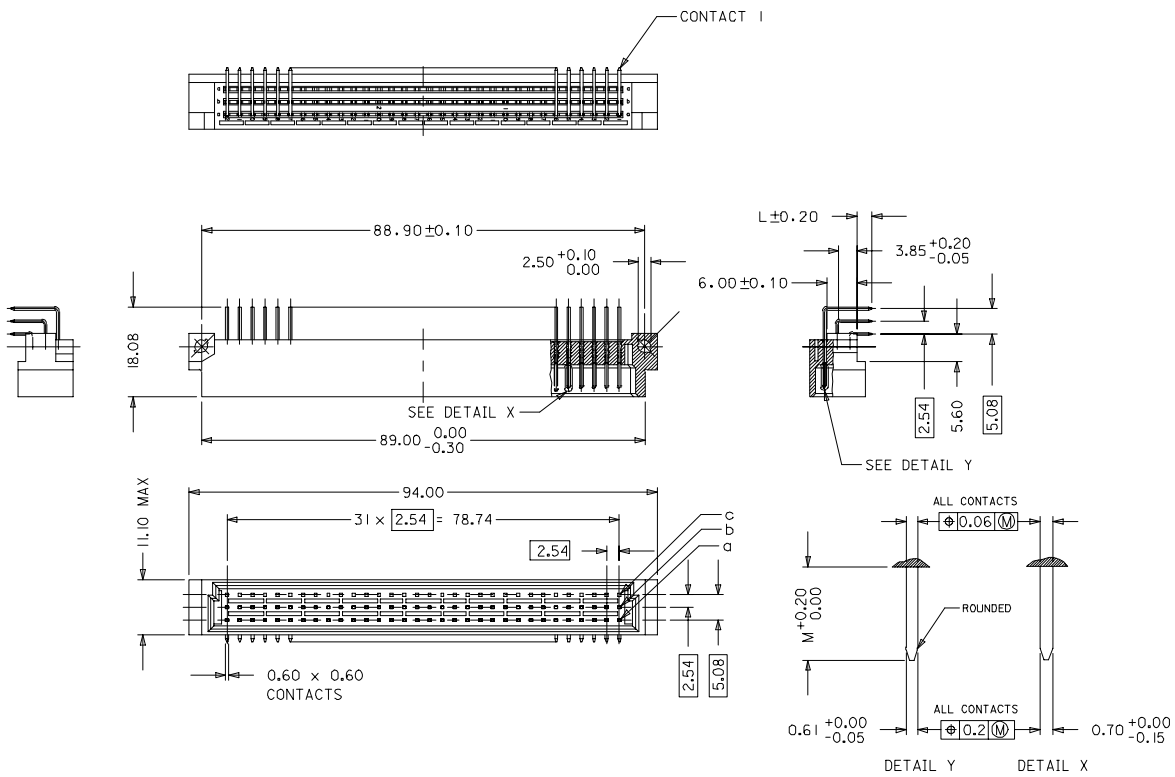

WITH MOUNTING CLIPS

8:1

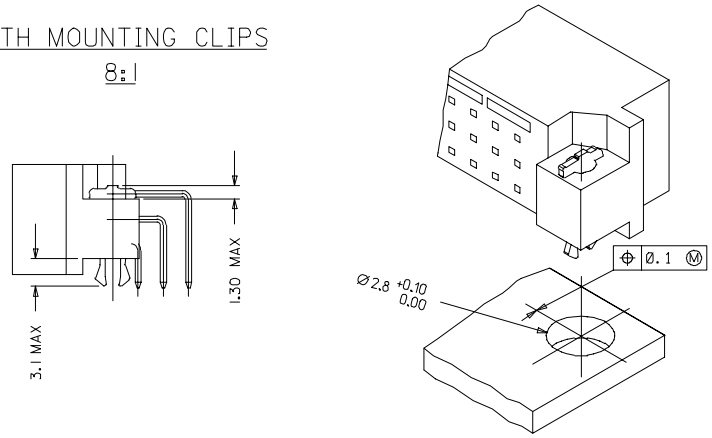

NOTES:

1) MATERIALS: THERMOPLASTIC POLYESTER, GLASS FILLED, UL94V-0. COLOUR: PEBBLE GREY RAL 7032
   TERMINAL - BRASS
   MOUNTING CLIP: STEEL
2) FINISH: CONTACT AREA
   1. PERFORMANCE LEVEL 1: SELECTIVE GOLD (Au), THICKNESS = 1.1 MICROMETER OVER NICKEL, THICKNESS = 1.5 MICROMETER
   2. PERFORMANCE LEVEL 2: SELECTIVE GOLD (Au), THICKNESS = 0.6 MICROMETER OVER NICKEL, THICKNESS = 1.5 MICROMETER
   3. PERFORMANCE LEVEL 3: SELECTIVE GOLD (Au), THICKNESS = 0.3 MICROMETER OVER NICKEL, THICKNESS = 1.5 MICROMETER
   TERMINATION AREA : SELECTIVE TIN - LEAD, THICKNESS = 5 MICROMETER OVER NICKEL, THICKNESS = 1.5 MICROMETER OVERALL
3) MOUNTING CLIP:-
   TIN (Sn), THICKNESS = 5-10 MICROMETER,
   OVER NICKEL (Ni), THICKNESS = 2.5 MICROMETER
4) FOR NON MOUNTING CLIP OPTION, CONNECTOR TO BE SECURED WITH
   RIVETS: 2 TUBULAR RIVETS 2.5 x 0.3 ... DIN 7340
   SCREWS: 2 CHEESEHEAD SCREWS M2.5 x .... DIN 84 AND 2 HEXAGONAL NUTS M2.5 DIN 934
5) STANDARD MARKING : MOLEX, MATERIAL NUMBER, BATCH CODE
6) CUT FACE OF TIP WITHOUT PLATING PERMITTED
7) PRODUCT SPECIFICATION PS : 85003-0001

RECOMMENDED PCB LAYOUT
COMPONENT SIDE

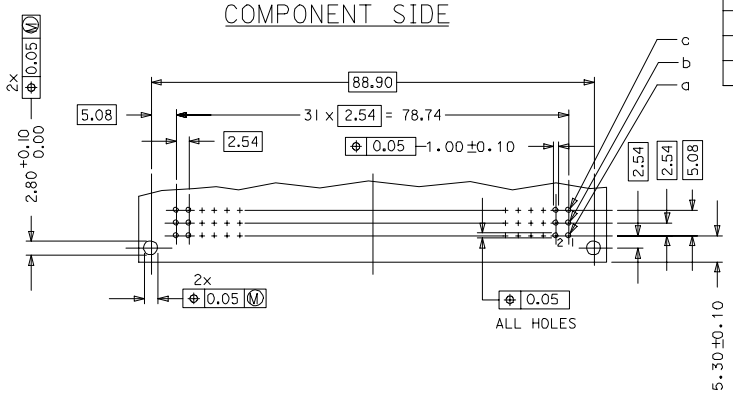

LMFB	CONTACTS	4.2
FMLB	CONTACTS	5.7 MAX
NORMAL	CONTACTS	4.8
		M

RoHS COMPLIANT

ENTER DESCRIPTION EC NO: I2007-0193 DRWN:SUREN.G 2007/01/08 CHKD:SSUDHIR 2007/01/08 APPR:KPRASAD 2007/01/09 DESCRIPTION	QUALITY SYMBOLS ▼=0 ▽=0	GENERAL TOLERANCES (UNLESS SPECIFIED) mm / INCH 4 PLACES ±--- / ±--- 3 PLACES ±--- / ±--- 2 PLACES ±--- / ±--- 1 PLACE ±--- / ±--- ANGULAR ±---°	DIMENSION STYLE IN/MM	SCALE ---	DESIGN UNITS INCH	THIRD ANGLE PROJECTION
			DRAWN BY SS DATE 2001/06/01 CHECKED BY GL DATE 2001/06/01 APPROVED BY GL DATE 2001/06/01	TITLE 96 POS. MALE CONNECTOR ACC. DIN 41612 STYLE C CONTACTS		
				molex MOLEX INCORPORATED		
REV B1		DRAFT WHERE APPLICABLE MUST REMAIN WITHIN DIMENSIONS	MATERIAL NO. SEE CHART	DOCUMENT NO. SD-85003-0004		SHEET NO. 1 OF
			SIZE A1	THIS DRAWING CONTAINS INFORMATION THAT IS PROPRIETARY TO MOLEX INCORPORATED AND SHOULD NOT BE USED WITHOUT WRITTEN PERMISSION		

tb_frame_A1_P_ME_T
Rev. E 2006/02/15

View on mating side

	32	31	30	29	28	27	26	25	24	23	22	21	20	19	18	17	16	15	14	13	12	11	10	9	8	7	6	5	4	3	2	1
c	C	C	C	C	C	C	C	C	C	C	C	C	C	C	C	C	C	C	C	C	C	C	C	C	C	C	C	C	C	C	C	C
b	B	B	B	B	B	B	B	B	B	B	B	B	B	B	B	B	B	B	B	B	B	B	B	B	B	B	B	B	B	B	B	B
a	A	A	A	A	A	A	A	A	A	A	A	A	A	A	A	A	A	A	A	A	A	A	A	A	A	A	A	A	A	A	A	A

A = 32 standard contacts
B = 32 standard contacts
C = 32 standard contacts

S = 96 total number of contacts

Lubrication	yes (polyphenylether)
Marking	Standard
Performance level	G1/0 = Contact area level 1 / Termination tin
Flux proof	no
Fixing clip	no
Dimensions	SDA-85003-0004 sht.1
Technical Data	PS-85003-0001

Contact symbol	Perform. level	Contact position number
C	G1/0	c1-32
B	G1/0	b1-32
A	G1/0	a1-32

REVISE ONLY ON CAD SYSTEM | SH. | REV.

B1 | see ECN No. 2188 96/07/25 KN | REVISIONS | LTR | FOR PREVIOUS REVISIONS SEE MRI LIST

UNLESS OTHERWISE SPECIFIED TOLERANCES: ANGULAR ±2°

	INCH	METRIC
3 PLACE	± .	±
2 PLACE	± .	±
1 PLACE	± .	±

DRAFT WHERE APPLICABLE MUST REMAIN WITHIN DIMENSIONS

DESIGN DIMENSION ☐ MM ☐ IN.

EQUIVALENT DIMENSION ☐ MM ☐ IN.

IF TWO DIMENSIONS ARE SHOWN THE UPPER IS THE DESIGN DIMENSION, LOWER IS SECONDARY

DRWG BY Ca | SIGN
CHK'D BY JB | SIGN
APP'D BY | SIGN
SCALE

CADCAM PROJECT NAME

THIS DRAWING CONTAINS INFORMATION THAT IS PROPRIETARY TO MOLEX INC. & SHOULD NOT BE USED WITHOUT WRITTEN PERMISSION

TITLE
96 pos. Male connector acc. DIN 41612 style C contacts arrangement

molex MOLEX EUROPE

SHEET NO. 1 OF 1 | DATE 95/11/21

PART NO. 85030-0426 | DWG NO. SDA-85030-0426 | SIZE A

Общество с ограниченной ответственностью «МосЧип» ИНН 7719860671 / КПП 771901001
Адрес: 105318, г.Москва, ул.Щербаковская д.3, офис 1107

Данный компонент на территории Российской Федерации

Вы можете приобрести в компании MosChip.

Для оперативного оформления запроса Вам необходимо перейти по данной ссылке:

http://moschip.ru/get-element

Вы можете разместить у нас заказ для любого Вашего проекта, будь то серийное производство или разработка единичного прибора.

В нашем ассортименте представлены ведущие мировые производители активных и пассивных электронных компонентов.

Нашей специализацией является поставка электронной компонентной базы двойного назначения, продукции таких производителей как XILINX, Intel (ex.ALTERA), Vicor, Microchip, Texas Instruments, Analog Devices, Mini-Circuits, Amphenol, Glenair.

Сотрудничество с глобальными дистрибьюторами электронных компонентов, предоставляет возможность заказывать и получать с международных складов практически любой перечень компонентов в оптимальные для Вас сроки.

На всех этапах разработки и производства наши партнеры могут получить квалифицированную поддержку опытных инженеров.

Система менеджмента качества компании отвечает требованиям в соответствии с ГОСТ Р ИСО 9001, ГОСТ РВ 0015-002 и ЭС РД 009

Офис по работе с юридическими лицами:

105318, г.Москва, ул.Щербаковская д.3, офис 1107, 1118, ДЦ «Щербаковский»

Телефон: +7 495 668-12-70 (многоканальный)

Факс: +7 495 668-12-70 (доб.304)

E-mail: info@moschip.ru

Skype отдела продаж:
moschip.ru
moschip.ru_4
moschip.ru_6
moschip.ru_9