PART NO. 90868-0003
DWG. NO. SDA-90868E

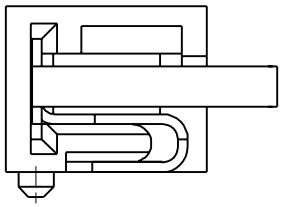

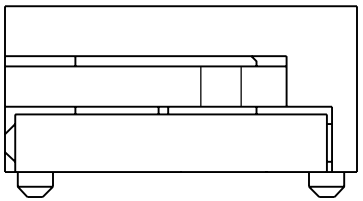

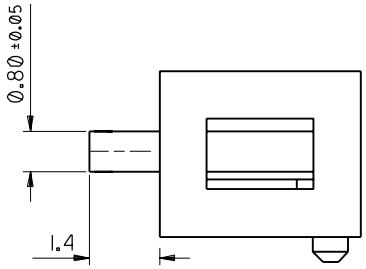

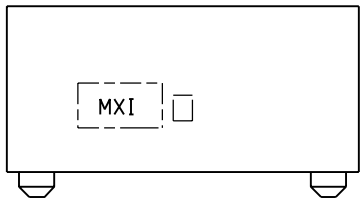

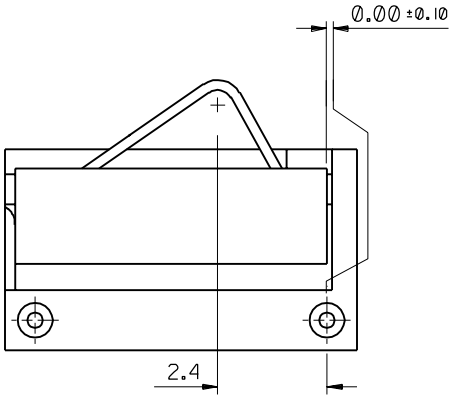

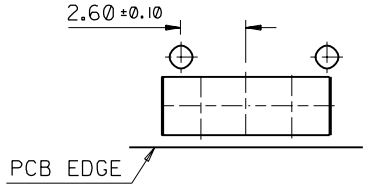

RECOMMENDED PCB THICKNESS: 1.2

RECOMMENDED PCB LAYOUT

NOTES:

1. FOR ALL UNSTATED DIMENSIONS SEE SHEET 1.
2. MATERIALS:
   HOUSING: 30% G.F. PA 46, COLOUR BLACK.
   CONTACT: 0.20 REF. BERYLLIUM COPPER.
3. PLATING: NICKEL 1.27um MIN. UNDERCOAT OVERALL.
   GOLD FLASH 0.10um MIN. OVER PALLADIUM-NICKEL 1.0um MIN. IN CONTACT AREA.
4. PACKAGING: TAPE AND REEL (EMBOSSED TAPE), SEE SDA-90868-0001.
5. SEE PRODUCT SPECIFICATION PS-99020-0041.
6. MXI AND CAVITY I.D. RAISED IN THESE AREAS MAX 0.1
   TEXT HEIGHT MAX 1.5

FOR PREVIOUS DRAWING ISSUES SEE MRI.

D	EC NO.	DRWN: SEE SHEET 1	CH'K:
	APPR:		
REV	DESCRIPTION		

QUALITY SYMBOLS
MAJOR =
CRITICAL (C) =

GENERAL TOLERANCES: (UNLESS SPECIFIED)

	mm	INCH
4 PLACES	±0.	±.
3 PLACES	±0.	±.
2 PLACES	±0.10	±.
1 PLACE	±0.20	±.
ANGULAR: ± 1°		

DRAFT WHERE APPLICABLE MUST REMAIN WITHIN DIMENSIONS

SCALE 10:1
DESIGN UNITS [X] mm [ ] INCH
THIRD ANGLE PROJECTION
DIMENSIONS: [ ] mm/INCH [ ] INCH/mm [X] mm ONLY
SHT | REV
REVISE ON CAD ONLY

DRAWN BY & DATE PMCDAID 26.05.99
CHECKED BY & DATE CCONLON 18.08.99
APPROVED BY & DATE MWILHITE 18.08.99
CAD FILENAME

TITLE: ONE CIRCUIT BATTERY CONNECTOR

molex MOLEX INCORPORATED

MATERIAL NO. 90868-0003
DRAWING NO. SDA-90868E
SHEET NO. 2OF

THIS DRAWING CONTAINS INFORMATION THAT IS PROPRIETARY TO MOLEX INCORPORATED AND SHOULD NOT BE USED WITHOUT WRITTEN PERMISSION.

SIZE B

7132-1283

Общество с ограниченной ответственностью «МосЧип» ИНН 7719860671 / КПП 771901001
Адрес: 105318, г.Москва, ул.Щербаковская д.3, офис 1107

Данный компонент на территории Российской Федерации

Вы можете приобрести в компании MosChip.

Для оперативного оформления запроса Вам необходимо перейти по данной ссылке:

http://moschip.ru/get-element

Вы можете разместить у нас заказ для любого Вашего проекта, будь то серийное производство или разработка единичного прибора.

В нашем ассортименте представлены ведущие мировые производители активных и пассивных электронных компонентов.

Нашей специализацией является поставка электронной компонентной базы двойного назначения, продукции таких производителей как XILINX, Intel (ex.ALTERA), Vicor, Microchip, Texas Instruments, Analog Devices, Mini-Circuits, Amphenol, Glenair.

Сотрудничество с глобальными дистрибьюторами электронных компонентов, предоставляет возможность заказывать и получать с международных складов практически любой перечень компонентов в оптимальные для Вас сроки.

На всех этапах разработки и производства наши партнеры могут получить квалифицированную поддержку опытных инженеров.

Система менеджмента качества компании отвечает требованиям в соответствии с ГОСТ Р ИСО 9001, ГОСТ РВ 0015-002 и ЭС РД 009

Офис по работе с юридическими лицами:

105318, г.Москва, ул.Щербаковская д.3, офис 1107, 1118, ДЦ «Щербаковский»

Телефон: +7 495 668-12-70 (многоканальный)

Факс: +7 495 668-12-70 (доб.304)

E-mail: info@moschip.ru

Skype отдела продаж:
moschip.ru
moschip.ru_4
moschip.ru_6
moschip.ru_9