NUMBER 175194

三角法 (3rd ANGLE PROJECTION)

METRIC

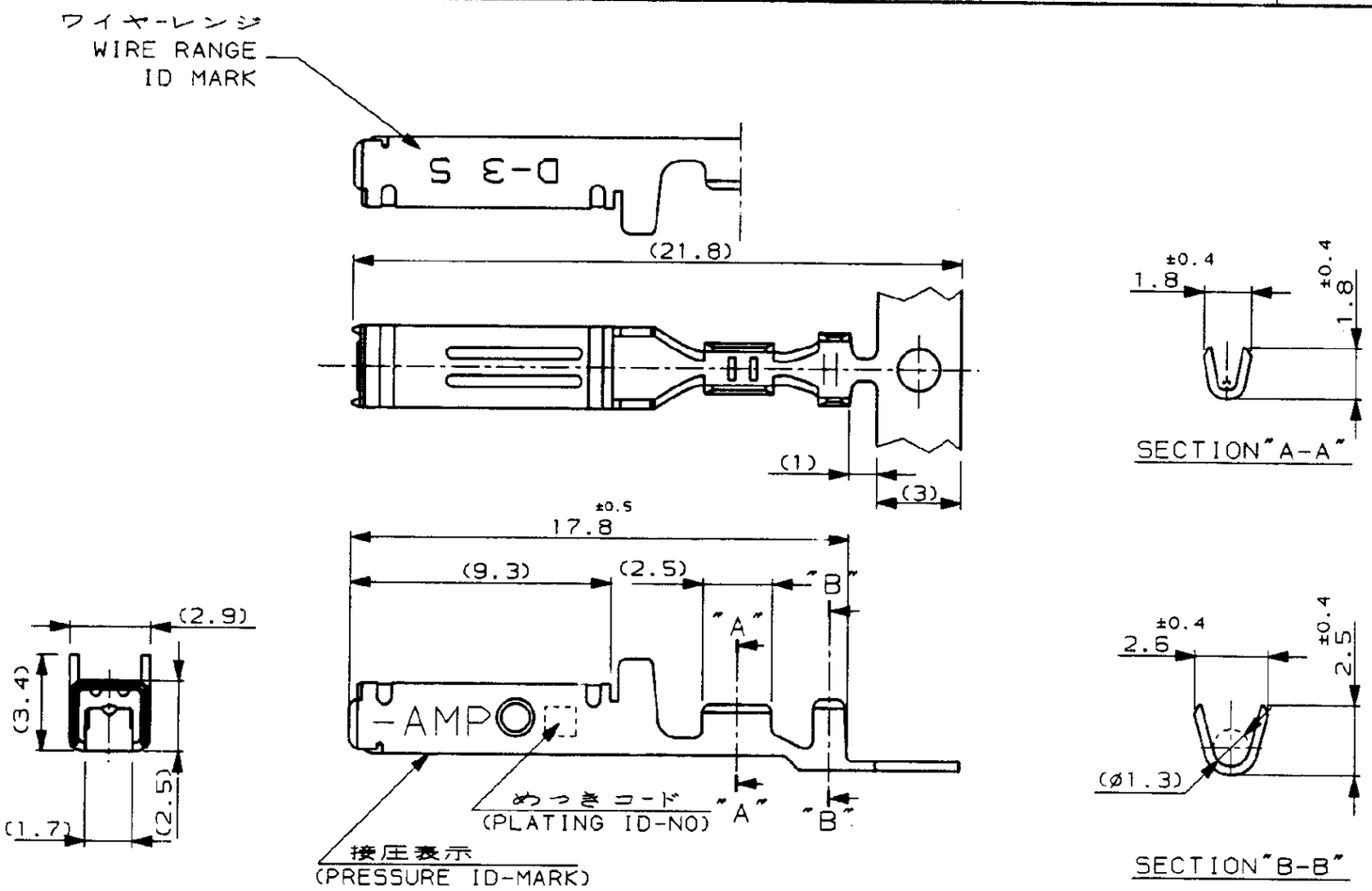

注記

1. 低接圧型コンタクト ： 一般向け及び多極用
2. 高接圧型コンタクト ： 高電流用及び強振動用
3. 金めっきは接触部のみとする

NOTES

1. CONTACT TYPE;LOW PRESSURE TYPE(FOR GENERAL)
2. CONTACT TYPE;HIGH PRESSURE TYPE (FOR HIGH CURRENT OR ANTI-VIBRATION)
3. GOLD-PL. CONTACT AREA ONLY

備考 (REMARK) 接点タイプ	接圧表示 (ID-MARK) (CONT. TYPE)	めっきコード (PL. ID NO)	仕上 (FINISH) 3	型番 (P/N)
2	H	5	光沢錫めっき (BRIGHT TIN-PL.)	1- -5
		3	0.76μm最小金めっき (0.76μmMIN. Au-PL.)	1- -3
		2	0.38μm最小金めっき (0.38μmMIN. Au-PL.)	1- -2
1	OBSOLETE	~~5~~	~~光沢錫めっき (BRIGHT TIN-PL.)~~	~~-5~~
		3	0.76μm最小金めっき (0.76μmMIN. Au-PL.)	-3
		2	0.38μm最小金めっき (0.38μmMIN. Au-PL.)	175194-2

TE Connectivity

A3	REVISED PER ECO-11-005294	RK	HMR	06APR 11	
LTR	変更 (REVISION RECORD)	DR	CHK	DATE	

適合電線許容範囲 (WIRE RANGE): AWG 28-24 (0.08-0.2mmSQ)
被覆外径 (INSULATION DIA.): 0.8-1.4 mmø
材料 (MATERIAL): (COPPER ALLOY) 銅合金
仕上 (FINISH): (SEE TABLE) 表参照
DR. 5/27/'90 T-YONEBAYASHI
DE. T-YONEBAYASHI
CHK. 14 FEB '91 H.OBATA
APP. 14 FEB '91 S.MANABE

名称 (NAME): "S" SIZE (DYNAMIC SERIES REC. CONTACT) ダイナミックシリーズリセプタクルコンタクト

一般公差 (GENERAL TOLERANCE): 10以下 ±0.2; 10を超え30以下 ±0.25; 30を超え100以下 ±0.3; 角度 ±3°

SIZE B | LOC J | 番号 (No.) 175194

尺度 (SCALE) 5-1 | REV. A3 | SHEET 1 OF 1

(CUSTOMER DRAWING) 参考図面

U.855-111>U.DWG>S.C69-25173

単位：mm DIMENSIONS IN MM. DO NOT SCALE PRINT

PRINT DIST

Общество с ограниченной ответственностью «МосЧип» ИНН 7719860671 / КПП 771901001
Адрес: 105318, г.Москва, ул.Щербаковская д.3, офис 1107

Данный компонент на территории Российской Федерации

Вы можете приобрести в компании MosChip.

Для оперативного оформления запроса Вам необходимо перейти по данной ссылке:

http://moschip.ru/get-element

Вы можете разместить у нас заказ для любого Вашего проекта, будь то серийное производство или разработка единичного прибора.

В нашем ассортименте представлены ведущие мировые производители активных и пассивных электронных компонентов.

Нашей специализацией является поставка электронной компонентной базы двойного назначения, продукции таких производителей как XILINX, Intel (ex.ALTERA), Vicor, Microchip, Texas Instruments, Analog Devices, Mini-Circuits, Amphenol, Glenair.

Сотрудничество с глобальными дистрибьюторами электронных компонентов, предоставляет возможность заказывать и получать с международных складов практически любой перечень компонентов в оптимальные для Вас сроки.

На всех этапах разработки и производства наши партнеры могут получить квалифицированную поддержку опытных инженеров.

Система менеджмента качества компании отвечает требованиям в соответствии с ГОСТ Р ИСО 9001, ГОСТ РВ 0015-002 и ЭС РД 009

Офис по работе с юридическими лицами:

105318, г.Москва, ул.Щербаковская д.3, офис 1107, 1118, ДЦ «Щербаковский»

Телефон: +7 495 668-12-70 (многоканальный)

Факс: +7 495 668-12-70 (доб.304)

E-mail: info@moschip.ru

Skype отдела продаж:
moschip.ru
moschip.ru_4
moschip.ru_6
moschip.ru_9