Alle Rechte vorbehalten/ *All rights reserved*

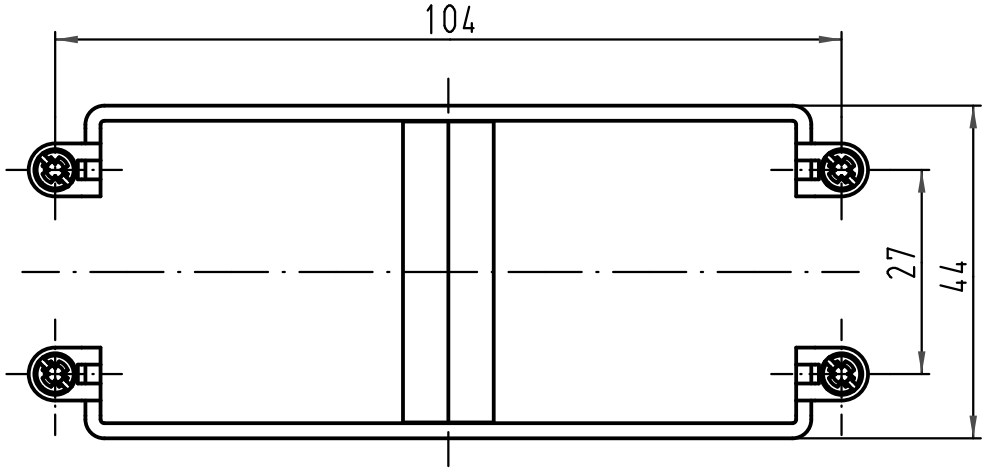


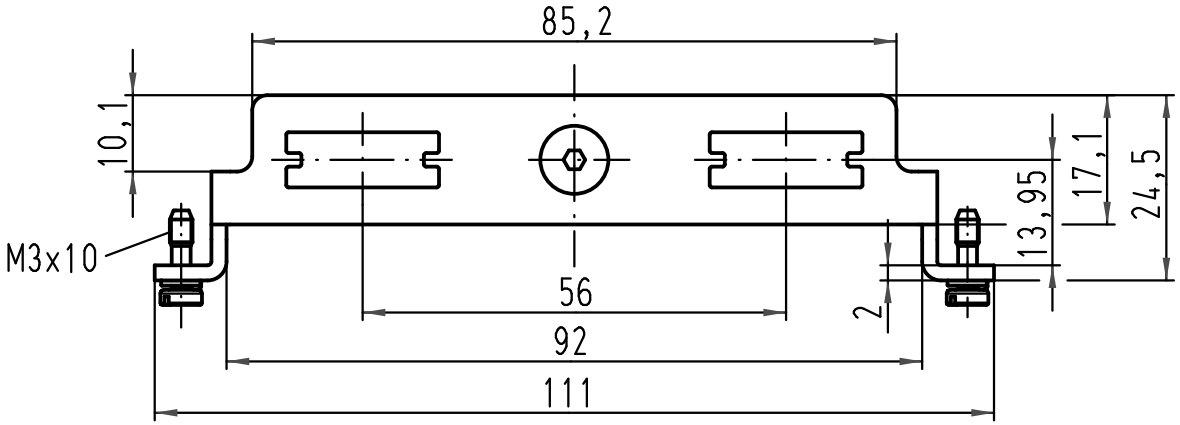


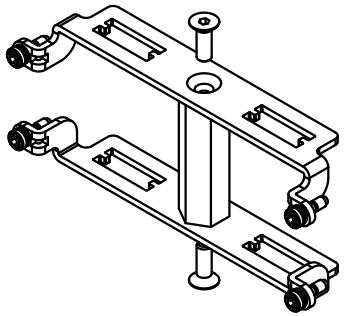

| | | | | |
|---|---|---|---|---|
| 1 | 2 | 3 | 4 | ⏚ |
| 1 | 2 | 3 | 4 | ⏚ |
| 1 | 2 | 3 | 4 | ⏚ |
| 1 | 2 | 3 | 4 | ⏚ |
| | | | | |

Klebeetiketten zur Kennzeichnung der Kontakte und Schutzkontakte auf den Halterahmen nach DIN EN 61984, 6.2.3

*Stickers to mark the contacts and PE contacts on the frame acc. to DIN EN 61984, 6.2.3*

All Dimensions in mm
Original Size DIN A 4

Techn. Character.

Nicht tolerierte Masse/ *Free size tolerances*

| | Dat. | Name | Maßstab/ *Scale* |
|---|---|---|---|
| Detail. | 21.04.09 | Ho | 1:1 |
| Insp. | | Sch | |
| Stand. | | | |

# Han 2HC-Halterung/ *Han 2HC-Frame*

| Mod. | Dat. | Name |
|---|---|---|
| A | | |

HARTING Electric GmbH & Co. KG
D-32339 Espelkamp

TB 09 11 000 9972

Sub. TB 09 11 000 9972 v. 24.09.99

Blatt/ *page*

Общество с ограниченной ответственностью «МосЧип» ИНН 7719860671 / КПП 771901001
Адрес: 105318, г.Москва, ул.Щербаковская д.3, офис 1107

**Данный компонент на территории Российской Федерации**

**Вы можете приобрести в компании MosChip.**

Для оперативного оформления запроса Вам необходимо перейти по данной ссылке:

http://moschip.ru/get-element

Вы можете разместить у нас заказ для любого Вашего проекта, будь то серийное производство или разработка единичного прибора.

В нашем ассортименте представлены ведущие мировые производители активных и пассивных электронных компонентов.

Нашей специализацией является поставка электронной компонентной базы двойного назначения, продукции таких производителей как XILINX, Intel (ex.ALTERA), Vicor, Microchip, Texas Instruments, Analog Devices, Mini-Circuits, Amphenol, Glenair.

Сотрудничество с глобальными дистрибьюторами электронных компонентов, предоставляет возможность заказывать и получать с международных складов практически любой перечень компонентов в оптимальные для Вас сроки.

На всех этапах разработки и производства наши партнеры могут получить квалифицированную поддержку опытных инженеров.

Система менеджмента качества компании отвечает требованиям в соответствии с ГОСТ Р ИСО 9001, ГОСТ РВ 0015-002 и ЭС РД 009

**Офис по работе с юридическими лицами:**

105318, г.Москва, ул.Щербаковская д.3, офис 1107, 1118, ДЦ «Щербаковский»

Телефон: +7 495 668-12-70 (многоканальный)

Факс: +7 495 668-12-70 (доб.304)

E-mail: info@moschip.ru

Skype отдела продаж:
moschip.ru
moschip.ru_4
moschip.ru_6
moschip.ru_9