REV	DOCUMENT	CHANGED BY		CHECK
6	0042519	SSK	22AUG08	BLR

2CPSA1A _ A-FW

ACTUATION CODE	
1	MAINTAINED BOTH SIDES
2	MAINTAINED LEFT SIDE, NO ACTUATION RIGHT SIDE
3	MAINTAINED RIGHT SIDE, NO ACTUATION LEFT SIDE

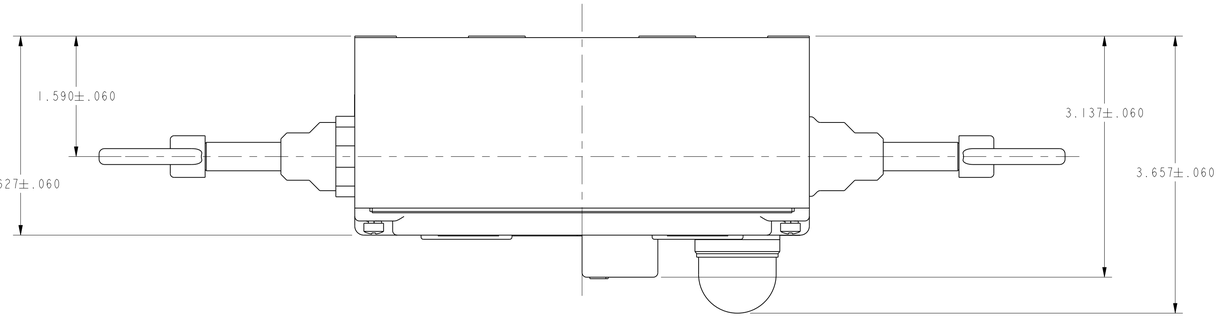

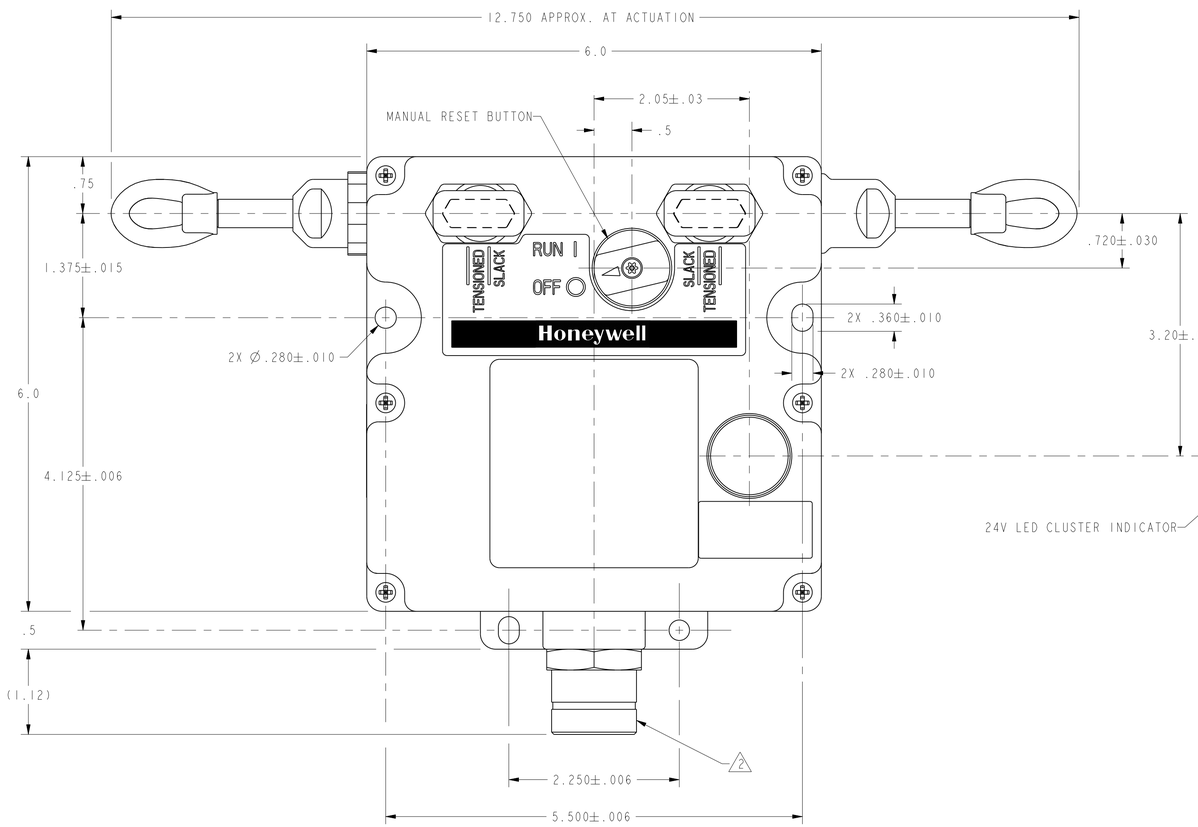

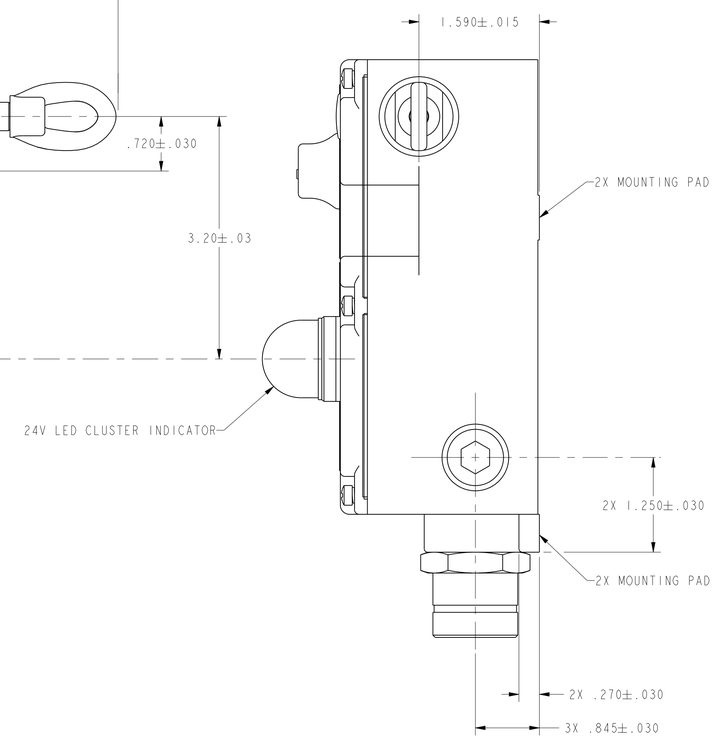

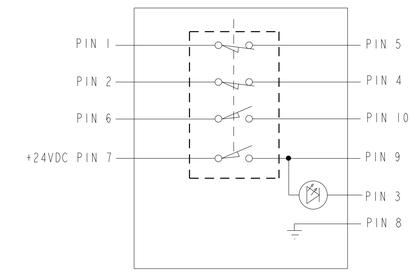

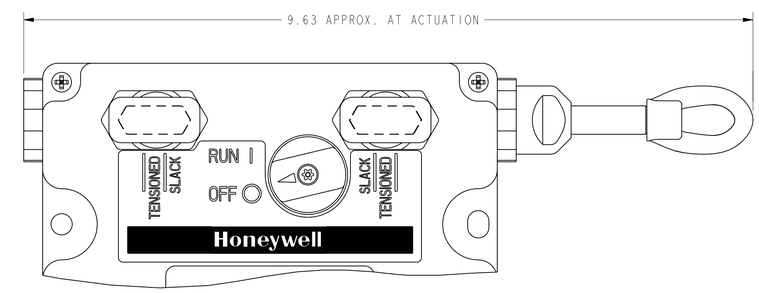

ACTUATION CODES "2" AND "3" DETAIL
(ACTUATION CODE "3" SHOWN)

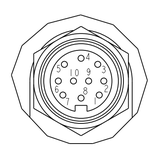

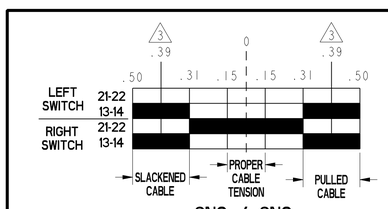

2NC / 2NO
SHAFT TRAVEL CHART

NOTES

1 - HARDWARE PACKET CONSISTING OF
TWO CONDUIT THREAD PLUGS AND ONE "J" HOOK TURNBUCKLE FOR EACH
ACTUATOR IS INCLUDED WITH PRODUCT
2 - 10-PIN CONNECTOR, BRAD HARRISION PART NUMBER 3R1006A21F010 OR EQUIVALENT
3 - POSITIVE OPENING TO IEC/EN60947-5-1
4 - FORCE TO MAINTAIN ACTUATION SHAFT AT PROPER TENSION: 25 LBS
ACTUATION SHAFT OPERATE FORCE: 40 LBS
5 - ELECTRICAL RATING IS FOR PRODUCT WITHOUT CONNECTOR
MAXIMUM RATING OF CONNECTOR IS 300V 7A
6 - ENVIROMENTAL SEALING RATINGS ARE FOR PRODUCT WITHOUT CONNECTOR

ELECTRICAL RATING 5			
AC		DC	
A300 Ue	AC15 Ie	Q300 Ue	DC13 Ie
(VOLTS)	(AMPS)	(VOLTS)	(AMPS)
120	6	24	2.8
240	3	125	.55
		250	.27
Ith = 10A			

ENVIRONMENTAL 6	
IP 67 NEMA 1, 4, 12 & 13	
TEMP RANGE:	-40°C TO 85°C -40°F TO 185°F
STORAGE:	-40°C TO 85°C -40°F TO 185°F
SHOCK:	15G PER IEC 68-2-27
VIBRATION:	5G PER IEC 68-2-6

APPROVALS

IEC/EN60947-5-5

UNLESS OTHERWISE SPECIFIED TOLERANCES ARE:		X US(inch) CUSTOMARY	SI(mm) METRIC
NO PLACE	X	±.040	±1
ONE PLACE	.X	±.030	±0.4
TWO PLACE	.XX	±.015	±0.15
THREE PLACE	.XXX	±.005	±
ANGLES		±	±
RAW MATERIAL-COMMERCIAL STANDARD			

THIRD ANGLE PROJECTION

DRAWN	TSM	21MAY02
CHECK	SAV	21MAY02

THIS DRAWING COVERS A PROPRIETARY ITEM AND IS THE PROPERTY OF HONEYWELL. THIS DRAWING IS NOT TO BE COPIED OR USED WITHOUT THE PERMISSION OF HONEYWELL.

DIMENSIONS ARE TO BE MET BEFORE PROTECTIVE COATINGS ARE APPLIED

PTC 3D ASME Y14.5M-1994

Honeywell

TITLE
SWITCH, ASSEMBLY

SIZE	DWG TYPE	DRAWING NAME	REV
D	1	2CPS SERIES CHART 5	6

SCALE 1:1 WEIGHT SHEET 1 OF 1

Общество с ограниченной ответственностью «МосЧип» ИНН 7719860671 / КПП 771901001
Адрес: 105318, г.Москва, ул.Щербаковская д.3, офис 1107

Данный компонент на территории Российской Федерации

Вы можете приобрести в компании MosChip.

Для оперативного оформления запроса Вам необходимо перейти по данной ссылке:

http://moschip.ru/get-element

Вы можете разместить у нас заказ для любого Вашего проекта, будь то серийное производство или разработка единичного прибора.

В нашем ассортименте представлены ведущие мировые производители активных и пассивных электронных компонентов.

Нашей специализацией является поставка электронной компонентной базы двойного назначения, продукции таких производителей как XILINX, Intel (ex.ALTERA), Vicor, Microchip, Texas Instruments, Analog Devices, Mini-Circuits, Amphenol, Glenair.

Сотрудничество с глобальными дистрибьюторами электронных компонентов, предоставляет возможность заказывать и получать с международных складов практически любой перечень компонентов в оптимальные для Вас сроки.

На всех этапах разработки и производства наши партнеры могут получить квалифицированную поддержку опытных инженеров.

Система менеджмента качества компании отвечает требованиям в соответствии с ГОСТ Р ИСО 9001, ГОСТ РВ 0015-002 и ЭС РД 009

Офис по работе с юридическими лицами:

105318, г.Москва, ул.Щербаковская д.3, офис 1107, 1118, ДЦ «Щербаковский»

Телефон: +7 495 668-12-70 (многоканальный)

Факс: +7 495 668-12-70 (доб.304)

E-mail: info@moschip.ru

Skype отдела продаж:
moschip.ru
moschip.ru_4
moschip.ru_6
moschip.ru_9