THIS DRAWING IS UNPUBLISHED. RELEASED FOR PUBLICATION 1997
© COPYRIGHT 1997 BY TYCO ELECTRONICS CORPORATION. ALL INTERNATIONAL RIGHTS RESERVED.

LOC	DIST
A1	-

REVISIONS

P	LTR	DESCRIPTION	DATE	DWN	APVD
	A8	ECR-10-022250	27.10.2010	SR	AR
	A9	ECR-17-013084	29MAR18	SG	MKO

PN 1-6

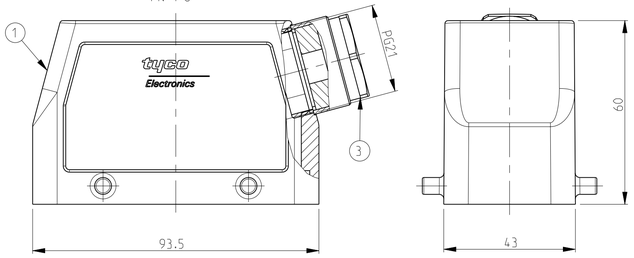

PN 0-1

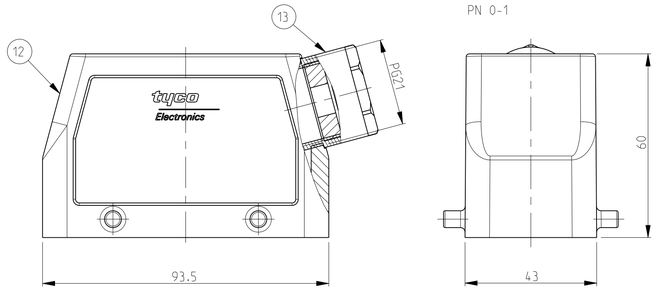

PN 2-6 (A8)

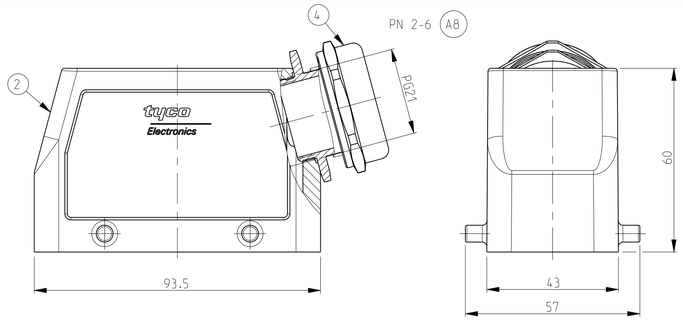

PN 1-1 & 2-1 (A8)

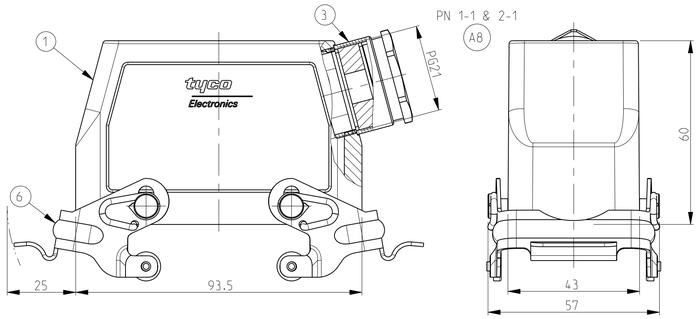

PN 0-2

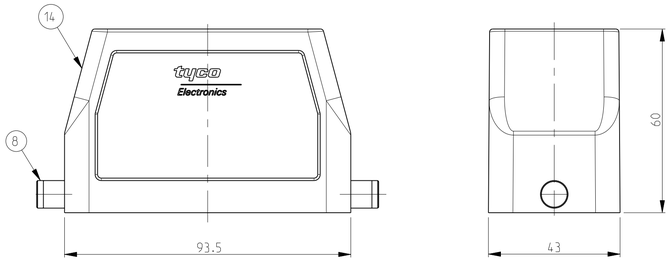

PN 1-7

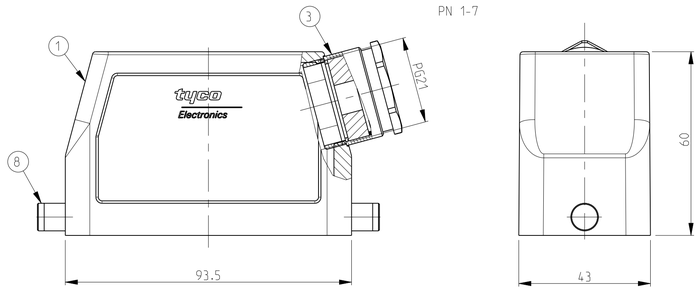

PN 2-7

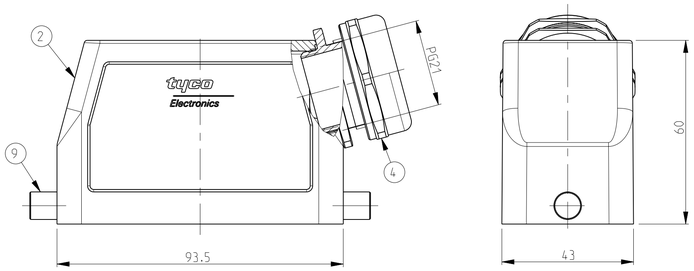

PN 1-3

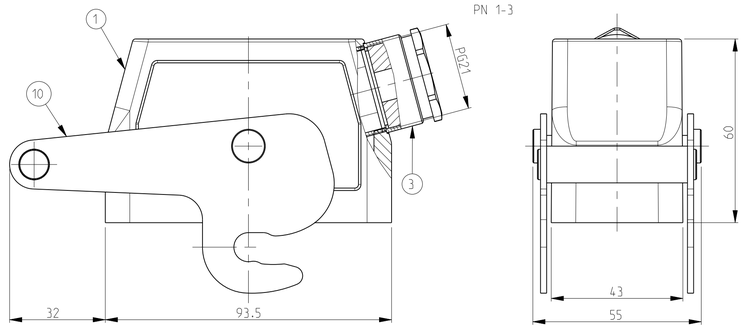

PN 2-3

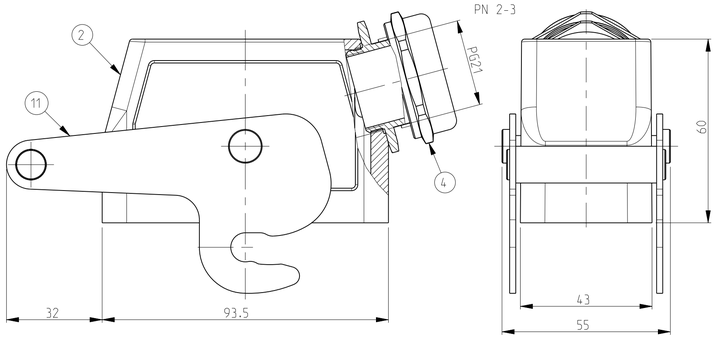

NOTES

1 Material: Housing: aluminium diecasting alloy
Seals: Neoprene: Viton

2 Surface:- -Powder varnish grey
-Aluminium oxide+Varnish black/ White/ Yellow

3 Varnish on the inside not necessary

4 Packaging
Packaging quantity 5 piece in a box

5 Special packaging quantity 50 pieces in kanban-box

6 OBSOLETE PARTS: OBSOLETE CIS STREAMLINING PER D.RENAUD/D.SINISI

(A8) (A8)

PN 0-1

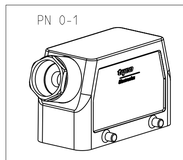

SCALE 1:2

PN 2-6

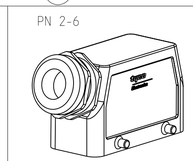

SCALE 1:2

PN 1-1 & 2-1

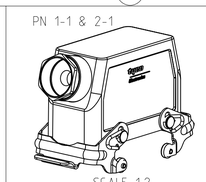

SCALE 1:2

PN 1-6

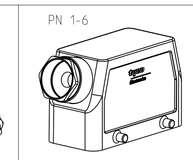

SCALE 1:2

PN 1-7

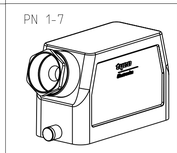

SCALE 1:2

PN 2-7

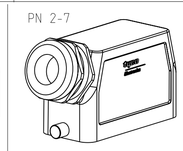

SCALE 1:2

PN 1-3

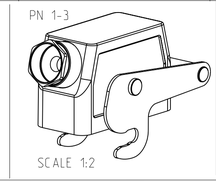

SCALE 1:2

PN 2-3

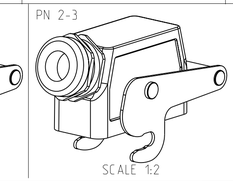

SCALE 1:2

PN 0-2

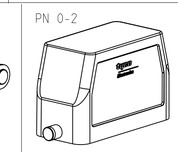

SCALE 1:2

| OBSOLETE | OBSOLETE 6 | | |

Общество с ограниченной ответственностью «МосЧип» ИНН 7719860671 / КПП 771901001
Адрес: 105318, г.Москва, ул.Щербаковская д.3, офис 1107

Данный компонент на территории Российской Федерации

Вы можете приобрести в компании MosChip.

Для оперативного оформления запроса Вам необходимо перейти по данной ссылке:

http://moschip.ru/get-element

Вы можете разместить у нас заказ для любого Вашего проекта, будь то серийное производство или разработка единичного прибора.

В нашем ассортименте представлены ведущие мировые производители активных и пассивных электронных компонентов.

Нашей специализацией является поставка электронной компонентной базы двойного назначения, продукции таких производителей как XILINX, Intel (ex.ALTERA), Vicor, Microchip, Texas Instruments, Analog Devices, Mini-Circuits, Amphenol, Glenair.

Сотрудничество с глобальными дистрибьюторами электронных компонентов, предоставляет возможность заказывать и получать с международных складов практически любой перечень компонентов в оптимальные для Вас сроки.

На всех этапах разработки и производства наши партнеры могут получить квалифицированную поддержку опытных инженеров.

Система менеджмента качества компании отвечает требованиям в соответствии с ГОСТ Р ИСО 9001, ГОСТ РВ 0015-002 и ЭС РД 009

Офис по работе с юридическими лицами:

105318, г.Москва, ул.Щербаковская д.3, офис 1107, 1118, ДЦ «Щербаковский»

Телефон: +7 495 668-12-70 (многоканальный)

Факс: +7 495 668-12-70 (доб.304)

E-mail: info@moschip.ru

Skype отдела продаж:
moschip.ru
moschip.ru_4
moschip.ru_6
moschip.ru_9