THIS DRAWING IS UNPUBLISHED. RELEASED FOR PUBLICATION -,- .
© COPYRIGHT - By - ALL RIGHTS RESERVED.

REVISIONS 変更

P	LTR	DESCRIPTION	DATE	DWN	APVD
	A1	REVISED PER ECR-17-012979	08SEP2017	BDA	TD

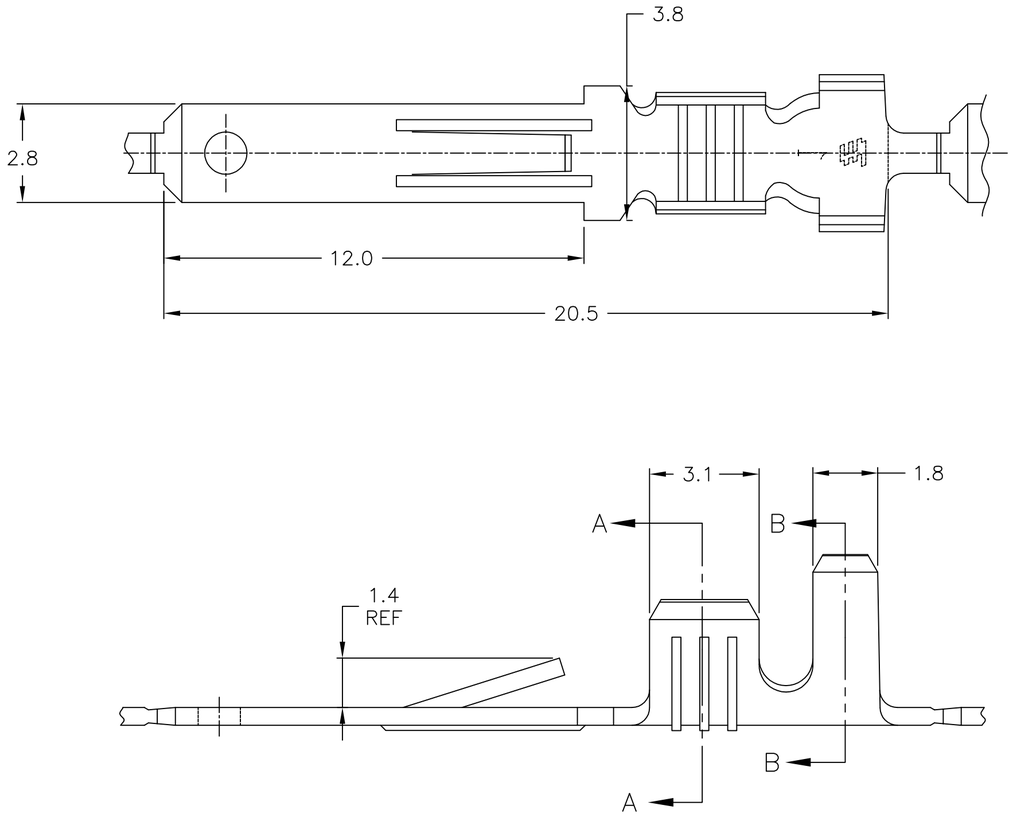

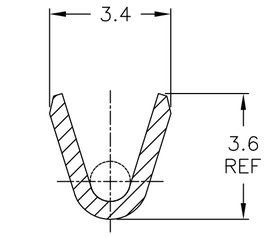

SECTION A–A

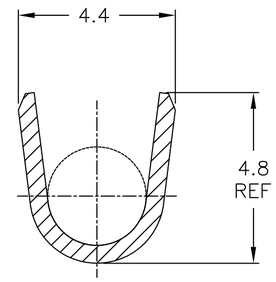

SECTION B–B

OBSOLETE	170041-3 (170014-3 L.P.)	TIN PLATING	BRASS	~~170041-3~~
OBSOLETE	170041-2 (170014-2 L.P.)	NONE	BRASS	~~170041-2~~
	170041-1 (170014-1 L.P.)	NONE	BRASS	170041-1
	COMBINATION NO.	FINISH	MATERIAL	PART NO.

WIRE RANGE: AWG #20-16 mm²

INSULATION DIA: ?.080-.120] 2.03~3.05

THIS DRAWING IS A CONTROLLED DOCUMENT.

DIMENSIONS: 単位: 耗 mm

TOLERANCES UNLESS OTHERWISE SPECIFIED: 一般公差

0 PLC	±	
1 PLC	±	0.4
2 PLC	±	0.4
3 PLC	±	0.4
4 PLC	±	
ANGLES	±	

MATERIAL 材料: SEE TABLE

FINISH 仕上: -

DWN RAVI S 21NOV2016
CHK LI DAISY 21NOV2016
APVD DING TIM 21NOV2016
PRODUCT SPEC 製品規格 108-5005
APPLICATION SPEC 取付適用規格
WEIGHT

TE Connectivity

NAME 名称 .110 SERIES FASTIN - FASTON TAB LOOSE PIECE

-

SIZE A2 | CAGE CODE 00779 | DRAWING NO 番号 C-170041 | RESTRICTED TO —

CUSTOMER DRAWING | SCALE 尺度 4:1 | SHEET 1 OF 1 | REV A1

170041

1471-9 (1/15)

Общество с ограниченной ответственностью «МосЧип» ИНН 7719860671 / КПП 771901001
Адрес: 105318, г.Москва, ул.Щербаковская д.3, офис 1107

Данный компонент на территории Российской Федерации

Вы можете приобрести в компании MosChip.

Для оперативного оформления запроса Вам необходимо перейти по данной ссылке:

http://moschip.ru/get-element

Вы можете разместить у нас заказ для любого Вашего проекта, будь то серийное производство или разработка единичного прибора.

В нашем ассортименте представлены ведущие мировые производители активных и пассивных электронных компонентов.

Нашей специализацией является поставка электронной компонентной базы двойного назначения, продукции таких производителей как XILINX, Intel (ex.ALTERA), Vicor, Microchip, Texas Instruments, Analog Devices, Mini-Circuits, Amphenol, Glenair.

Сотрудничество с глобальными дистрибьюторами электронных компонентов, предоставляет возможность заказывать и получать с международных складов практически любой перечень компонентов в оптимальные для Вас сроки.

На всех этапах разработки и производства наши партнеры могут получить квалифицированную поддержку опытных инженеров.

Система менеджмента качества компании отвечает требованиям в соответствии с ГОСТ Р ИСО 9001, ГОСТ РВ 0015-002 и ЭС РД 009

Офис по работе с юридическими лицами:

105318, г.Москва, ул.Щербаковская д.3, офис 1107, 1118, ДЦ «Щербаковский»

Телефон: +7 495 668-12-70 (многоканальный)

Факс: +7 495 668-12-70 (доб.304)

E-mail: info@moschip.ru

Skype отдела продаж:
moschip.ru
moschip.ru_4
moschip.ru_6
moschip.ru_9