Alle Rechte vorbehalten/ All rights reserved

X

Kontaktanordnung
contact arrangement

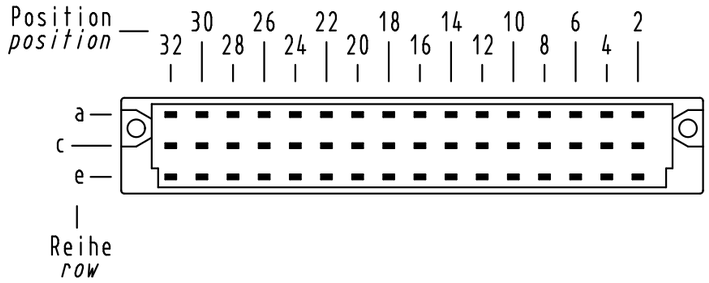

48 WW - Kontakte
48 WW - contacts

▬ = Kontaktposition belegt
= position with contact

▭ = Kontaktposition nicht belegt
= position without contact

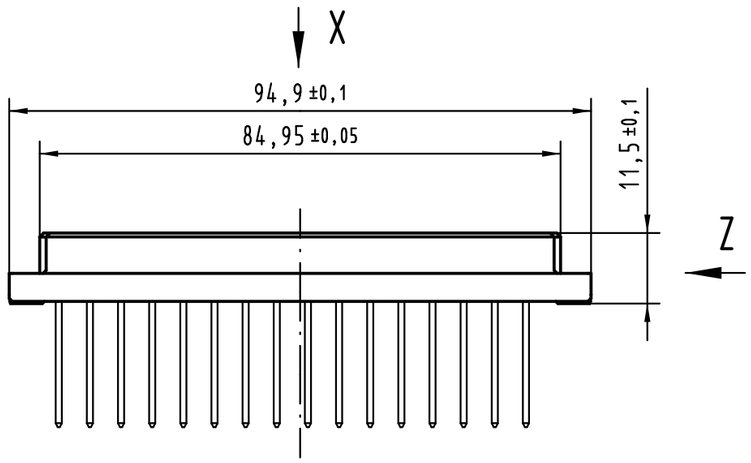

Z (2:1)

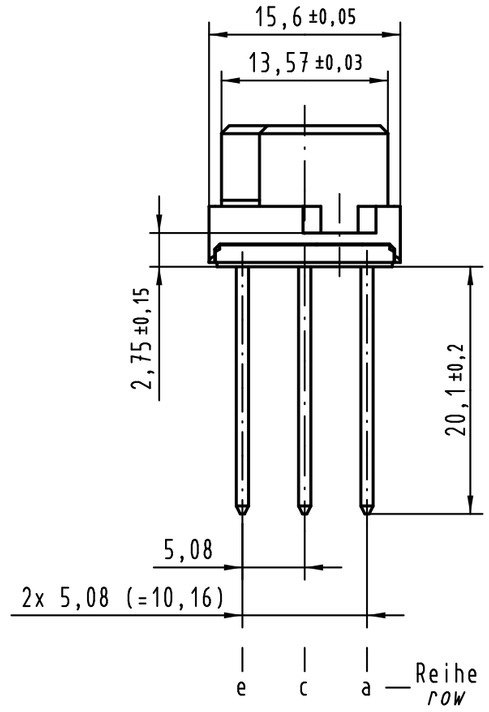

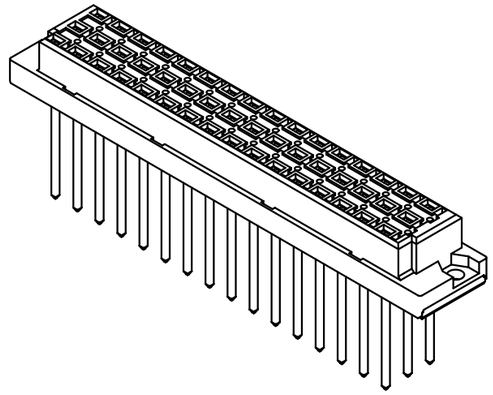

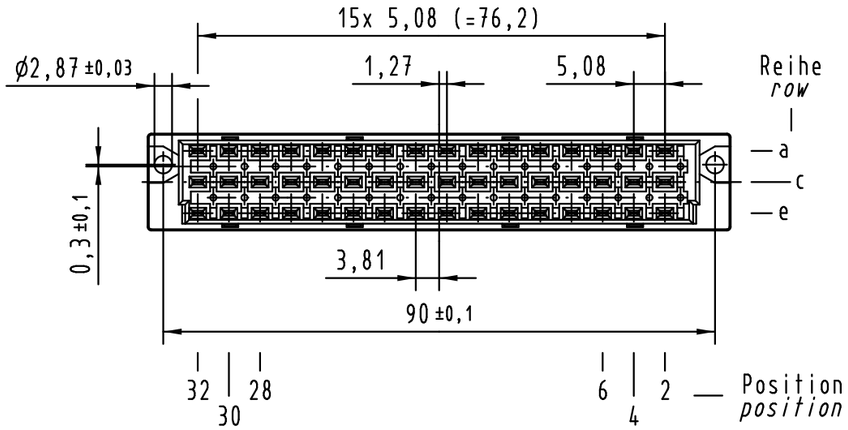

09 05 248 7821	3
09 05 248 6821	2
09 05 248 2821	1
Bestell-Nr. *part-no.*	Anforderungsstufe *performance level* (1)

(1) weitere Informationen siehe: DS 09 04 210 00 01
further information see: DS 09 04 210 00 01

All Dimensions in mm
Original Size DIN A 3

Techn. Character.

Nicht tolerierte Maße/ *Free size tolerances*
IEC 60603-2

				Dat.	Name	Maßstab/*Scale*
			Detail.	14.10.05	Re	1:1
			Insp.	14.10.05	kfoe	
36466	12.12.11	Hage.	Stand.			
33728	11.08.06	LehT				
32936						
Mod.	Dat.	Name				

HARTING Electronics GmbH & Co. KG
D-32339 ESPELKAMP

Bauform / *type* E
Federleiste WW 20,0 48-polig
female connector WW 20.0 48-pole

TB 09 05 248 x821

Blatt/ *page* /

Sub.

Общество с ограниченной ответственностью «МосЧип» ИНН 7719860671 / КПП 771901001
Адрес: 105318, г.Москва, ул.Щербаковская д.3, офис 1107

Данный компонент на территории Российской Федерации

Вы можете приобрести в компании MosChip.

Для оперативного оформления запроса Вам необходимо перейти по данной ссылке:

http://moschip.ru/get-element

Вы можете разместить у нас заказ для любого Вашего проекта, будь то серийное производство или разработка единичного прибора.

В нашем ассортименте представлены ведущие мировые производители активных и пассивных электронных компонентов.

Нашей специализацией является поставка электронной компонентной базы двойного назначения, продукции таких производителей как XILINX, Intel (ex.ALTERA), Vicor, Microchip, Texas Instruments, Analog Devices, Mini-Circuits, Amphenol, Glenair.

Сотрудничество с глобальными дистрибьюторами электронных компонентов, предоставляет возможность заказывать и получать с международных складов практически любой перечень компонентов в оптимальные для Вас сроки.

На всех этапах разработки и производства наши партнеры могут получить квалифицированную поддержку опытных инженеров.

Система менеджмента качества компании отвечает требованиям в соответствии с ГОСТ Р ИСО 9001, ГОСТ РВ 0015-002 и ЭС РД 009

Офис по работе с юридическими лицами:

105318, г.Москва, ул.Щербаковская д.3, офис 1107, 1118, ДЦ «Щербаковский»

Телефон: +7 495 668-12-70 (многоканальный)

Факс: +7 495 668-12-70 (доб.304)

E-mail: info@moschip.ru

Skype отдела продаж:
moschip.ru
moschip.ru_4
moschip.ru_6
moschip.ru_9