STRAIGHT BULKHEAD JACK PANEL SEAL

REAR MOUNT CRIMP TYPE - CABLE 2.6/75 S

R142.331.011

Series : **BNC 75**

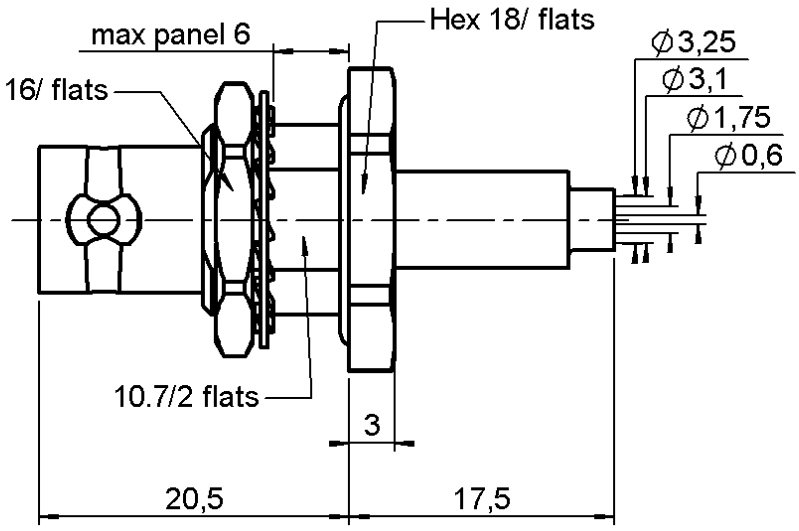

PANEL CUT OUT

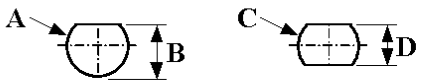

	mm	
	Maxi	mini
A	12.8	12.7
B	12.1	12

	mm	
	Maxi	mini
C	12.8	12.7
D	10.9	10.8

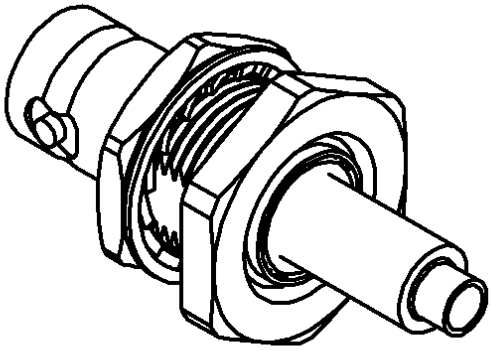

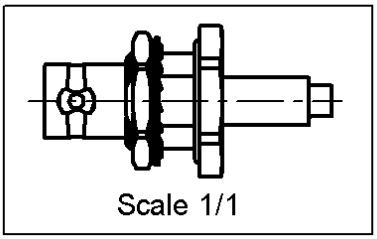

All dimensions are in mm.

COMPONENTS	MATERIALS	PLATINGS (µm)
BODY	**BRASS**	**SILVER 5 PASSIVATED OVER COPPER 0.5**
CENTER CONTACT	**BERYLLIUM COPPER**	**SILVER 5 PASSIVATED OVER COPPER 0.5**
OUTER CONTACT	-	-
INSULATOR	**PTFE**	
GASKET	-	
OTHERS PARTS	**BRASS**	**SILVER 5 PASSIVATED OVER COPPER 0.5**
-	-	-
-	-	-

Issue : 9906 D

In the effort to improve our products, we reserve the right to make changes judged to be necessary.

RADIALL®

STRAIGHT BULKHEAD JACK PANEL SEAL

REAR MOUNT CRIMP TYPE - CABLE 2.6/75 S

R142.331.011

Series : **BNC 75**

PACKAGING

Standard	Unit	Other
100	**'W' option**	**Contact us**

ELECTRICAL CHARACTERISTICS

Impedance		**75**	Ω
Frequency		**0-1.5**	GHz
VSWR	**1.30 +**	**0.000**	x F(GHz) Maxi
Insertion loss		**0.115**	√F(GHz) dB Maxi
RF leakage	**- (**	**57**	- F(GHz)) dB Maxi
Voltage rating		**335**	Veff Maxi
Dielectric withstanding voltage		**1000**	Veff mini
Insulation resistance		**5000**	MΩ mini

MECHANICAL CHARACTERISTICS

Center contact retention		
Axial force – Mating end	**27**	N mini
Axial force – Opposite end	**27**	N mini
Torque	**NA**	N.cm mini
Recommended torque		
Mating	**NA**	N.cm
Panel nut	**370**	N.cm
Clamp nut	**NA**	N.cm
A/F clamp nut	**0.000**	mm
Mating life	**500**	Cycles mini
Weight	**17.320**	g

ENVIRONMENTAL

Operating temperature	**-65/+165**	° C
Hermetic seal	**NA**	Atm.cm3/s
Panel leakage	**RUISS**	

SPECIFICATION

CABLE ASSEMBLY

Stripping	a	b	c	d	e	f
mm	4.00	10.0	18.5	0.00	14.5	0.00

Assembly instruction : **Crimp 03**

Recommended cable(s)
RG 187
RG 179

Characteristics indicated on this data sheet are those that can be achieved with the highest performance cable. Intrinsic limitations of the cable may diminish the performance of the assembly

Cable retention

- pull off	**40**	N mini
- torque	**NA**	N.cm

TOOLING

Part Number	Description	Hexagon
.	.	.
R282.223.000	CRIMPING TOOL	1.73 - 5.41
R282.235.011	CRIMPING DIES	1.73 - 5.41
R282.293.000	CRIMPING TOOL	-

OTHERS CHARACTERISTICS

-

Issue : 9906 D

In the effort to improve our products, we reserve the right to make changes judged to be necessary.

RADIALL®

Общество с ограниченной ответственностью «МосЧип» ИНН 7719860671 / КПП 771901001
Адрес: 105318, г.Москва, ул.Щербаковская д.3, офис 1107

Данный компонент на территории Российской Федерации

Вы можете приобрести в компании MosChip.

Для оперативного оформления запроса Вам необходимо перейти по данной ссылке:

http://moschip.ru/get-element

Вы можете разместить у нас заказ для любого Вашего проекта, будь то серийное производство или разработка единичного прибора.

В нашем ассортименте представлены ведущие мировые производители активных и пассивных электронных компонентов.

Нашей специализацией является поставка электронной компонентной базы двойного назначения, продукции таких производителей как XILINX, Intel (ex.ALTERA), Vicor, Microchip, Texas Instruments, Analog Devices, Mini-Circuits, Amphenol, Glenair.

Сотрудничество с глобальными дистрибьюторами электронных компонентов, предоставляет возможность заказывать и получать с международных складов практически любой перечень компонентов в оптимальные для Вас сроки.

На всех этапах разработки и производства наши партнеры могут получить квалифицированную поддержку опытных инженеров.

Система менеджмента качества компании отвечает требованиям в соответствии с ГОСТ Р ИСО 9001, ГОСТ РВ 0015-002 и ЭС РД 009

Офис по работе с юридическими лицами:

105318, г.Москва, ул.Щербаковская д.3, офис 1107, 1118, ДЦ «Щербаковский»

Телефон: +7 495 668-12-70 (многоканальный)

Факс: +7 495 668-12-70 (доб.304)

E-mail: info@moschip.ru

Skype отдела продаж:
moschip.ru
moschip.ru_4
moschip.ru_6
moschip.ru_9