227 Idema Road, Markham,
Ontario Canada, L3R 1B1
Tel: +1 416 754-3322
Fax: +1 416 754-3299
Email: info@edac.net
http://www.edac.net

EDAC

Standard Interconnect Products & Custom Engineered Solutions

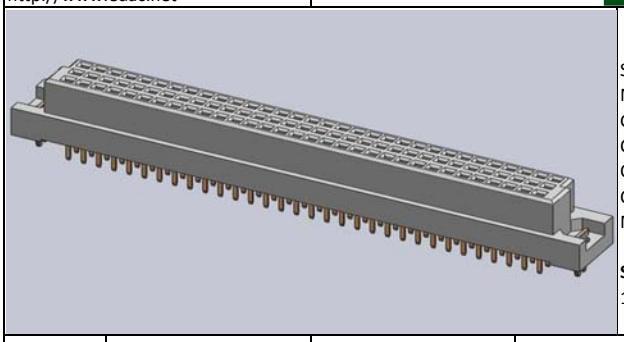

SERIES 496-196-221 -311

STYLE
NUMBER OF CONTACTS
GOLD PLATING THICKNESS
CONTACT CODE
CONTACT ROW ARRANGEMENT
CONTACT SPACING ARRANGEMENT
MOUNTING OPTIONS

STYLE
1- STANDARD STYLE (STRAIGHT)

PITCH	NUMBER OF CONTACTS	CONTACT ROW ARRANGEMENT	CONTACT SPACING ARRANGEMENT
2.54MM	96	a b c	1- ROWS FULLY LOADED
	48	a b c	
	64	a - c	1- ROWS FULLY LOADED
	32	a - c	
	32	a - -	1- ROWS FULLY LOADED
	16	a - -	
5.08MM	48	a b c	2- EVEN NUMBER LOADED
	24	a b c	
	32	a - c	2- EVEN NUMBER LOADED
	16	a - c	
	16	a - -	2- EVEN NUMBER LOADED
	8	a - -	

GOLD PLATING THICKNESS
2- GOLD FLASH
3- 15 MICROINCHES OF GOLD
6- 30 MICROINCHES OF GOLD

CONTACT CODE
21- PCB TAIL .157 (4.0) LG.
22- PCB TAIL .098 (2.5) LG.
40- W.W. TAIL .512 (13.0) LG.
41- W.W. TAIL .669 (17.0) LG.
70- PRESS-FIT TAIL .182 (4.6) LG.
73- PRESS-FIT TAIL .248 (6.3) LG.
80- PRESS-FIT, W.W.TAIL .512 (13.0) LG.
81- PRESS-FIT, W.W.TAIL .669 (17.0) LG.

CONTACT ROW ARRANGEMENT
1- CONTACTS ON ROW "A"
3- CONTACTS ON ROW "A," "B" AND "C"
6- CONTACTS ON ROW "A" AND "C"

CONTACT SPACING ARRANGEMENT
1- ROWS FULLY LOADED
2- EVEN NUMBER LOADED

MOUNTING OPTIONS
1- ø.110" (ø2.80mm) , THROUGH HOLE
3- ø.110" (ø2.80mm) HOLE WITH TWO-PRONG BOARD LOCK

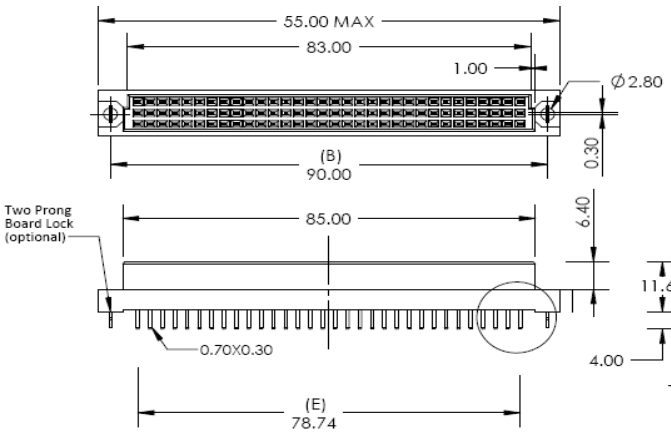

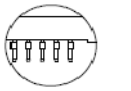
Press Fit Type

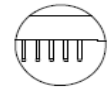
Dip Type

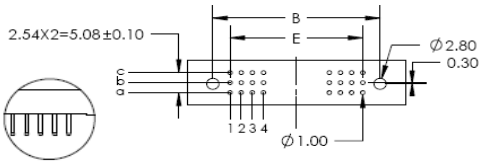

P.C. BOARD PATTERN

Dimension E at 2.54 Pitch:
1 Row: E = No. of Positions-1 X 2.54
2 Rows: E = (No. of Positions/2)-1 X 2.54
3 Rows: E = (No. of Positions/3)-1 X 2.54

Features:
· High density 96 Contacts 3 Row Metal-to-Metal Connector on 2.54mm (.100") Grid
· Contacts: Straight
· Contact Material: Phosphor Bronze with selective gold plating and tin on tails:
2-Gold Flash Plating
3- 15u" of Gold Plating
6- 30u" of Gold Plating
· Contact Tails: 0.7 x 0.3mm (.028" x .012") Rectangular
· Contact Spacing: 2.54 x 2.54mm (.100" x .100") single, double or triple rows; or 2.54 x 5.08mm (.100" x .200") single, double or triple rows.
· Available in: 8, 16, 24, 32, 48, 64, and 96 positions
· Connectors designed to meet DIN 41612-C (Female) specifications

Specifications:
· Current Rating: 2 Amperes @ 20°C
· Contact Material: Phosphor Bronze
· Contact Plating: Selective Gold Plating
· Contact Resistance: 30 milliohms, maximum
· Insulator Material: 30% Glass Filled PBT, UL 94V-0
· Insulation Resistance: Mated - 1000 Mega (10^6) ohms
· Dielectric Withstanding Voltage: 1000 V.A.C RMS
· Basic Grid: 2.54mm (.100")
· Operating Temperature: -55°C to +105°C

Общество с ограниченной ответственностью «МосЧип» ИНН 7719860671 / КПП 771901001
Адрес: 105318, г.Москва, ул.Щербаковская д.3, офис 1107

Данный компонент на территории Российской Федерации

Вы можете приобрести в компании MosChip.

Для оперативного оформления запроса Вам необходимо перейти по данной ссылке:

http://moschip.ru/get-element

Вы можете разместить у нас заказ для любого Вашего проекта, будь то серийное производство или разработка единичного прибора.

В нашем ассортименте представлены ведущие мировые производители активных и пассивных электронных компонентов.

Нашей специализацией является поставка электронной компонентной базы двойного назначения, продукции таких производителей как XILINX, Intel (ex.ALTERA), Vicor, Microchip, Texas Instruments, Analog Devices, Mini-Circuits, Amphenol, Glenair.

Сотрудничество с глобальными дистрибьюторами электронных компонентов, предоставляет возможность заказывать и получать с международных складов практически любой перечень компонентов в оптимальные для Вас сроки.

На всех этапах разработки и производства наши партнеры могут получить квалифицированную поддержку опытных инженеров.

Система менеджмента качества компании отвечает требованиям в соответствии с ГОСТ Р ИСО 9001, ГОСТ РВ 0015-002 и ЭС РД 009

Офис по работе с юридическими лицами:

105318, г.Москва, ул.Щербаковская д.3, офис 1107, 1118, ДЦ «Щербаковский»

Телефон: +7 495 668-12-70 (многоканальный)

Факс: +7 495 668-12-70 (доб.304)

E-mail: info@moschip.ru

Skype отдела продаж:
moschip.ru
moschip.ru_4
moschip.ru_6
moschip.ru_9