Copyright FCI.

FCIconnect.com

P/N	WIRE NUMBERS LOADED	PLATING
94152-088 94152-088LF	ALL	5u" Au + high performance lubricant
94152-188LF	ALL	6u" GXT
94152-288LF	ALL	15u" GXT
94152-388LF	ALL	30u" GXT
94152-488LF	ALL	50u" GXT

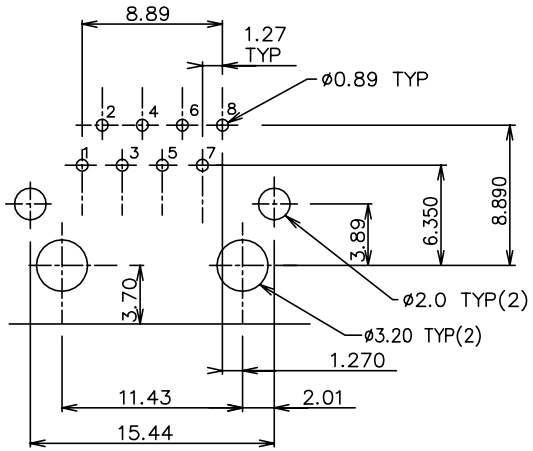

RECOMMENDED PC BOARD LAYOUT

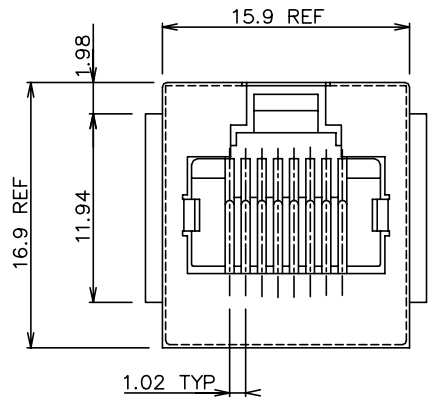

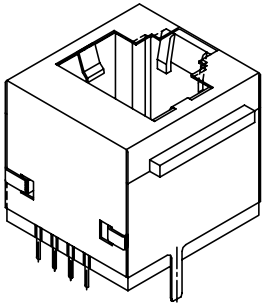

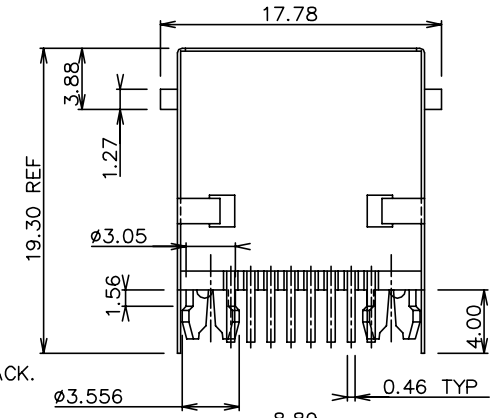

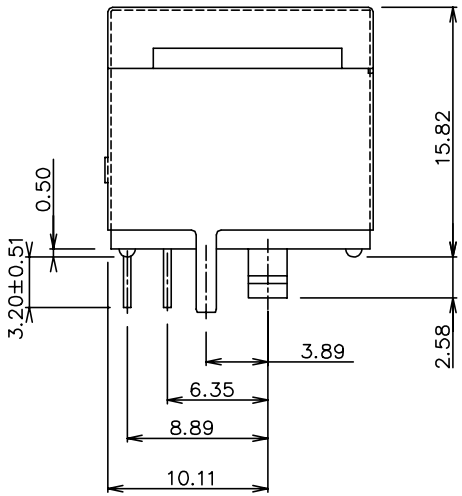

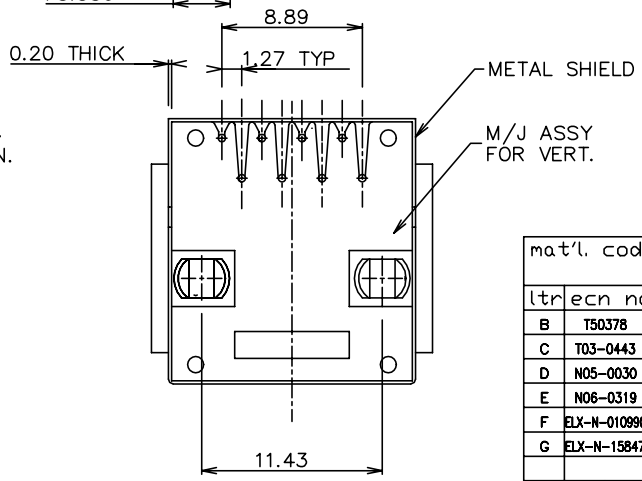

NOTES:

1. RECOMMENDED P.C.B THICKNESS 1.60 MM
2. HOUSING MAT'L: NYLON 66, 25% G.F UL 94V-0, BLACK.
3. CONTACTS: PHOS BRONZE ALLOY UNS-C51000,
   ø 0.460 ROUND WIRE, PLATING SEE TABLE.
4. METAL SHELL MATERIAL:
   COPPER ALLOY. 0.20mm THICK
   FINISH:
   FOR 94152-XXX TIN-LEAD 100u" THICK MIN.
   FOR 94152-XXXLF PURE TIN 80u" THICK MIN.
5. PACKAGING: GES-14-351, USE TRAY
6. ALL DIMENSIONS IN MILIIMETER.
7. IF LF P/N THE PRODUCT MEETS EUROPEAN UNION DIRECTIVES AND OTHER COUNTRY REGULATIONS AS DESCRIBED IN GS-22-008.
8. THE HOUSING WILL WITHSTAND EXPOSURE TO 260°C PEAK TEMPERATURE FOR 10 SECONDS IN A WAVE SOLDER APPLICATION WITH A 1.60mm MINIMUM THICK CIRCUIT BOARD.
9. IF LF P/N PACKAGING MEETS GS-14-920 SPECIFICATION.

ltr	ecn no	dr	date
B	T50378	CL	12/18/95
C	T03-0443	WL	10/06/03
D	N05-0030	YS	02/05/05
E	N06-0319	WG	12/28/06
F	ELX-N-010990	SH MAO	3/14/12
G	ELX-N-15847	Henry	09/13/13

dr	KCHOU	09/16/93
engr	TONY CHIEN	09/16/93
chr	TONY CHIEN	09/16/93
appd	JENN TSAO	09/16/93

mat'l. code

surface IS□1302 √

tolerance IS□1101 IS□406

tolerances unless otherwise specified: angle 0°±2°; linear 0.X±0.3, 0.XX±0.15, 0.XXX±0.05

projection

mm

scale 2.0

product family: MOD JACK

title: 8 POS VERT P.C.B. M/J ASSY SHIELDED

dwg no: 94152

sheet 1 of 1

size: A4

type: Product Customer Drawing

sheet index: revision G; sheet 1

form: A4mmXLc

PDS: Rev :G
STATUS:Released
Printed: Sep 17, 2013

Общество с ограниченной ответственностью «МосЧип» ИНН 7719860671 / КПП 771901001
Адрес: 105318, г.Москва, ул.Щербаковская д.3, офис 1107

Данный компонент на территории Российской Федерации

Вы можете приобрести в компании MosChip.

Для оперативного оформления запроса Вам необходимо перейти по данной ссылке:

http://moschip.ru/get-element

Вы можете разместить у нас заказ для любого Вашего проекта, будь то серийное производство или разработка единичного прибора.

В нашем ассортименте представлены ведущие мировые производители активных и пассивных электронных компонентов.

Нашей специализацией является поставка электронной компонентной базы двойного назначения, продукции таких производителей как XILINX, Intel (ex.ALTERA), Vicor, Microchip, Texas Instruments, Analog Devices, Mini-Circuits, Amphenol, Glenair.

Сотрудничество с глобальными дистрибьюторами электронных компонентов, предоставляет возможность заказывать и получать с международных складов практически любой перечень компонентов в оптимальные для Вас сроки.

На всех этапах разработки и производства наши партнеры могут получить квалифицированную поддержку опытных инженеров.

Система менеджмента качества компании отвечает требованиям в соответствии с ГОСТ Р ИСО 9001, ГОСТ РВ 0015-002 и ЭС РД 009

Офис по работе с юридическими лицами:

105318, г.Москва, ул.Щербаковская д.3, офис 1107, 1118, ДЦ «Щербаковский»

Телефон: +7 495 668-12-70 (многоканальный)

Факс: +7 495 668-12-70 (доб.304)

E-mail: info@moschip.ru

Skype отдела продаж:
moschip.ru
moschip.ru_4
moschip.ru_6
moschip.ru_9