| SIGN | DATE | DESCRIPTION | APPROVER |
|---|---|---|---|
| 1 | 1/29'07 | Soldering temperature changed from 245° to 250° | Tony |
| 2 | 2010.01.22 | Add the tolerance table | Jacke |
| 3 | 2010.01.22 | The demension is changed from 1.60mm to 1.10mm | Jacke |
| 4 | 2010.01.22 | The demension is changed from 0.40mm to 0.20~0.30mm | Jacke |
| 5 | 2010.03.31 | The material is changed from Brass to Copper | Jacke |
| | | *THIS IS CAD DRAWING, DO NOT REVISE MANUALLY!!!* | |

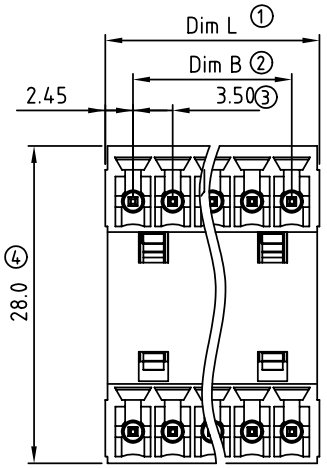


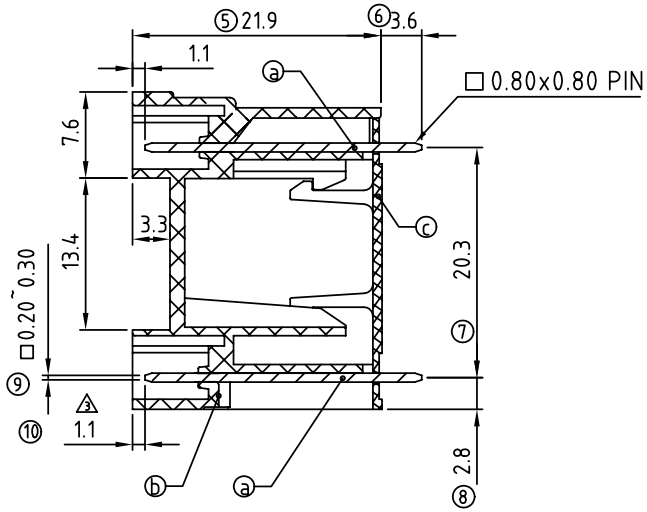


Material:

- 5 ● Item ⓐ Contact pin: Copper Tin plated
- ● Item ⓑ Terminal(housing): Thermoplastic (UL94V-0)
- ● Item ⓒ Terminal(cover): Thermoplastic (UL94V-0)

| Electrical: | cULus |
|---|---|
| ● Voltage rating: | 300V |
| ● Current rating: | 10A |
| ● Withstanding Voltage: | 1.6 KV |
| ● Operating temperature: | -40°C to +115°C |
| 1 ● Soldering temperature: | 250°C±10°C/5 Sec |
| ● Safety Approval: | c UL us |

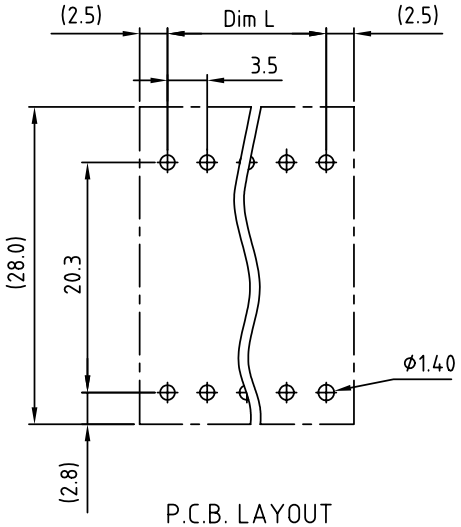


P.C.B. LAYOUT 2

VL xx 1 1 x 0 xxxx G

- No. OF POLES: 04: 2×2 POLES ⋮ 48: 2×24 POLES
- COLOR: 0 Black (RAL9005); 2 Red (RAL3001/D); 3 Orange(RAL2011/P); 4 Yellow(RAL1018/A); 5 Green(RAL6018/T); 6 Blue (RAL5015/A); 8 Grey(RAL7035/D)
- 0000: "@" Logo (Standard); 000A: "ANYTEK" Mark; Any special item by customer requst. please contact sales department.
- G: Pb<40000ppm

| Poles | 02 | 03 | 04 | 05 | 06 | 07 | 08 | 09 | 10 | 11 | 12 | 13 |
|---|---|---|---|---|---|---|---|---|---|---|---|---|
| Dim L | 8.40 | 11.90 | 15.40 | 18.90 | 22.40 | 25.90 | 29.40 | 32.90 | 36.40 | 39.90 | 43.40 | 46.90 |
| Dim B | 3.50 | 7.00 | 10.50 | 14.00 | 17.50 | 21.00 | 24.50 | 28.00 | 31.50 | 35.00 | 38.50 | 42.00 |
| TOL | ±0.15 | | | ±0.20 | | | | ±0.25 | | | | |
| Poles | 14 | 15 | 16 | 17 | 18 | 19 | 20 | 21 | 22 | 23 | 24 | |
| Dim L | 50.40 | 53.90 | 57.40 | 60.90 | 64.40 | 67.90 | 71.40 | 74.90 | 78.40 | 81.90 | 85.40 | |
| Dim B | 45.50 | 49.00 | 52.50 | 56.00 | 59.50 | 63.00 | 66.50 | 70.00 | 73.50 | 77.00 | 80.50 | |
| TOL | ±0.30 | | | | ±0.35 | | | | | | | |

**ANYTEK**

**CUSTOMER COPY**

ALL RIGHTS RESERVED. REPRODUCTION OR ISSUE TO THIRD PARTIES IN ANY FORM WHATEVER IS NOT PERMITTED WITHOUT WRITTEN AUTHORITY FROM THE PROPRIETOR. PROPERTY OF ANYTEK TECHNOLOGY CO., LTD

| | | | | | |
|---|---|---|---|---|---|
| TITLE | VL-3.50 Close Vertical Series | | | | |
| PART NO. | VLxx11x0xxxxG | | | DWG NO. | 8VL0001 |
| APPROVED | CHECKED | DESIGNED | DRAWN | CUST NO. | |
| | | Jacke 2010.03.31 | Jacke 2010.01.22 | UNIT: mm / SCALE: NONE / SHEET: 01/01 / REV.: E | |

| Tolerance | |
|---|---|
| X. | ±0.50 |
| X.X | ±0.30 |
| X.XX | ±0.10 |
| X° | ±1° |

Общество с ограниченной ответственностью «МосЧип» ИНН 7719860671 / КПП 771901001
Адрес: 105318, г.Москва, ул.Щербаковская д.3, офис 1107

**Данный компонент на территории Российской Федерации**

**Вы можете приобрести в компании MosChip.**

Для оперативного оформления запроса Вам необходимо перейти по данной ссылке:

http://moschip.ru/get-element

Вы можете разместить у нас заказ для любого Вашего проекта, будь то серийное производство или разработка единичного прибора.

В нашем ассортименте представлены ведущие мировые производители активных и пассивных электронных компонентов.

Нашей специализацией является поставка электронной компонентной базы двойного назначения, продукции таких производителей как XILINX, Intel (ex.ALTERA), Vicor, Microchip, Texas Instruments, Analog Devices, Mini-Circuits, Amphenol, Glenair.

Сотрудничество с глобальными дистрибьюторами электронных компонентов, предоставляет возможность заказывать и получать с международных складов практически любой перечень компонентов в оптимальные для Вас сроки.

На всех этапах разработки и производства наши партнеры могут получить квалифицированную поддержку опытных инженеров.

Система менеджмента качества компании отвечает требованиям в соответствии с ГОСТ Р ИСО 9001, ГОСТ РВ 0015-002 и ЭС РД 009

**Офис по работе с юридическими лицами:**

105318, г.Москва, ул.Щербаковская д.3, офис 1107, 1118, ДЦ «Щербаковский»

Телефон: +7 495 668-12-70 (многоканальный)

Факс: +7 495 668-12-70 (доб.304)

E-mail: info@moschip.ru

Skype отдела продаж:
moschip.ru
moschip.ru_4
moschip.ru_6
moschip.ru_9