THIS DRAWING IS UNPUBLISHED. RELEASED FOR PUBLICATION 20
© COPYRIGHT 20 BY TYCO ELECTRONICS CORPORATION. ALL RIGHTS RESERVED.

PART NUMBER	REV	FIRST USED	POWER UNIT	FEED TYPE	DESCRIPTION
1855290-1	B	122500-1	LEADMAKER	POST FEED	CUTS CARRIER
1855290-2	B	565435-5	BENCH MODEL K	PRE FEED	CUTS CARRIER
1855290-3	B	354500-1	BENCH MODEL G	PRE FEED	CUTS CARRIER
7-1855290-7	A	-	-	-	SPARE PARTS

TERMINAL NAME: TERMINAL, PIN/SOCKET .093			
TE PN	MFR PN	TE PN	MFG PN
940318-1	02-09-2116	940319-1	02-09-1117
940318-2	02-09-6122	940319-2	02-09-5143
940318-3	02-09-6125	940319-3	02-09-5130
940318-4	02-09-1151	940319-4	02-09-1122
940318-5	02-09-8103	940319-5	02-09-1203
940318-6	02-09-2117	940319-6	02-09-1208
940318-7	02-09-2127	940319-7	02-09-1115
940318-8	39-00-0283	940319-8	02-09-1116
940318-9	02-09-2201	940319-9	02-09-1119
1-940318-0	02-09-1151	1-940319-0	39-00-0284
-	-	1-940319-1	39-00-0285
-	-	1-940319-2	02-09-1201
WIRE STRIP LENGTH .140 -.155	TERM APPL SPEC NONE	-	-

MOLEX TERMINAL - MOLEX CRIMP SPECS

CRIMP HEIGHT	WIRE SIZE	REF SETTING
.0565±.0015[1.45±0.05mm]	18AWG	B8
.0525±.0015[1.35±0.05mm]	20AWG	C4
.050±.002[1.27±0.05mm]	22AWG	C9
-	-	-
-	-	-
-	-	-

CRIMP	SIZE	TYPE	RANGE
WIRE	.080 [2.03mm]	F	22-18 AWG
INSUL	.122 [3.10mm]	F	Ø.051-.091
FEED .498	APPLICATOR INSTRUCTIONS 408-8040		SET UP GAGE 458637-1

LOC	DIST
A	66

REVISIONS

P	LTR	DESCRIPTION	DATE	DWN	APVD
	A	PRODUCT RELEASE	17JUL2007	CMR	GB
	B	ECR-10-015111	19JUL2010	MY	TE
	B1	ECR-10-019862	26SEP2010	RS	SX

1. RECOMMENDED SPARE PARTS
2. GREASE LIGHTLY
3. GUARD MUST BE IN PLACE WHEN OPERATING APPLICATOR IN A BENCH MACHINE

*** WARNING**
ON INSTALLATION, SET WIRE DISC TO LARGEST WIRE SIZE SETTING. USE OF SETTINGS BELOW MIN. REQUIRED CRIMP HEIGHT SETTING WILL CAUSE DAMAGE TO CRIMP TOOLING.

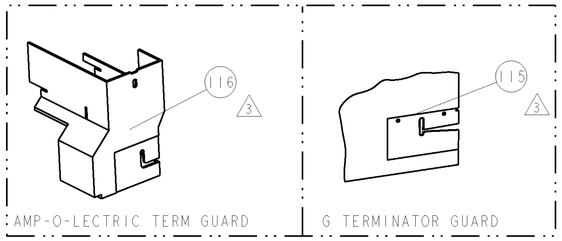

AMP-O-LECTRIC TERM GUARD | G TERMINATOR GUARD

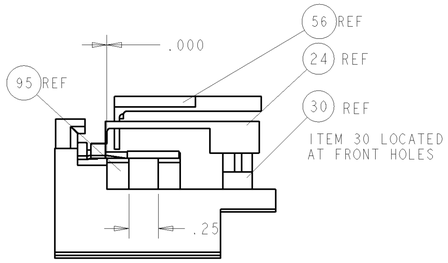

FEED TRACK POSITION

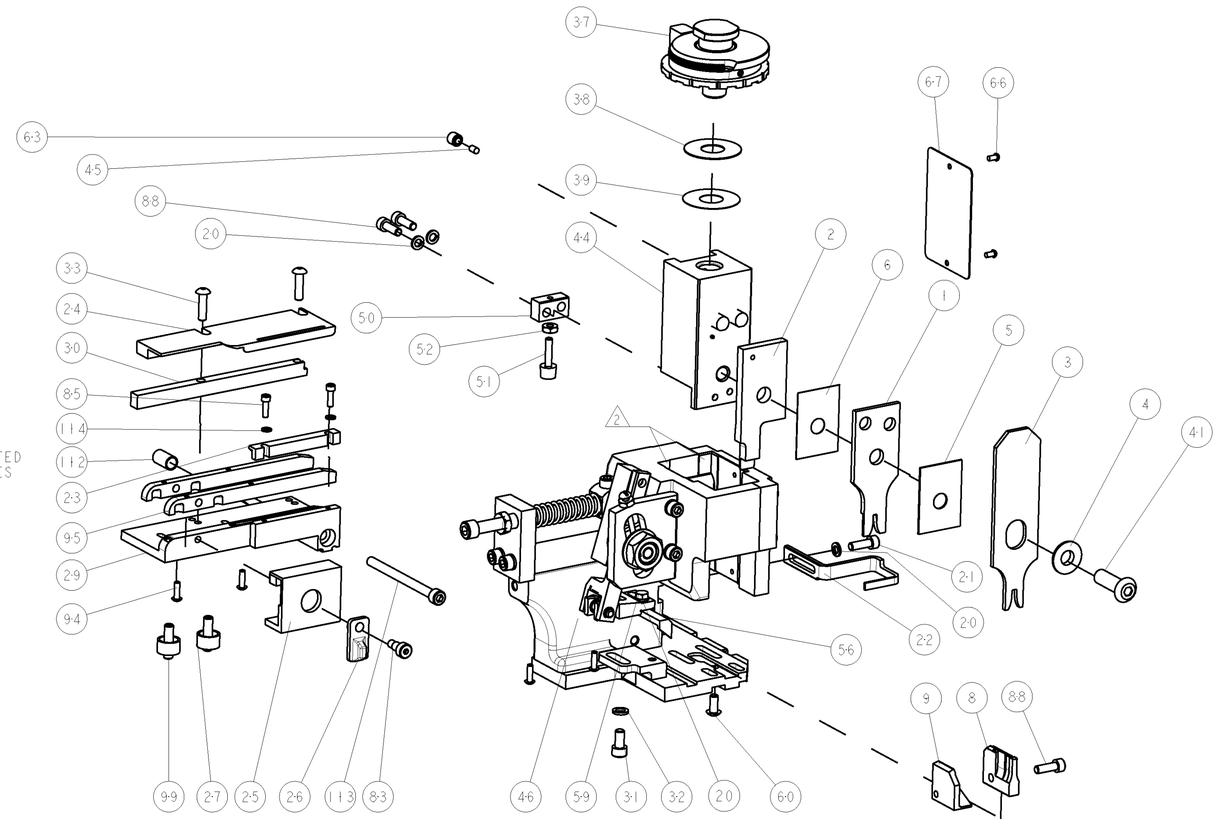

					U/M	PART NO	DESCRIPTION	ITEM NO
3	-	-	REF	-	..	455749-1	GUARD WINDOW	116
3	-	REF	-	-	..	679532-1	INSERT, GUARD	115
	-	-	2	-	-	21024-2	WASHER, SPRG LOCK, REG NO 4	114
	-	-	1	-	-	8-21000-7	SCR, SKT HD CAP 10-32 X 2.500	113
	-	1	1	1	-	1-22281-8	SPRING, COMPRESSION	112
	-	2	2	2	-	5-21006-6	SCR, SET, CUP POINT 10-32 X .750	99
	-	2	2	2	-	189807-9	FENCE	95
	-	4	4	4	-	1-21002-4	SCR, BTN SKT HD CAP 4-40 X .375	94
	-	1	1	1	-	1-21002-7	SCR, BTN SKT HD CAP 6-32 X .375	91
	-	1	1	1	-	2-21000-7	SCR, SKT HD CAP 8-32 X .500	88
	-	2	2	2	-	1-21000-4	SCR, SKT HD CAP 4-40 X .375	85
	-	1	1	1	-	21989-8	SCR, SKT HD SHLDR 3/16 DIA X .250	83
	-	1	1	1	-	4088040	SF APPL INST 408-8040	72
	-	1	1	1	-	217238-1	GENERAL INSTRUCTION PKG	71
	-	1	1	1	-	461264-5	PLATE, IDENTIFICATION	67
	-	2	2	2	-	21017-2	SCREW, DRIVE	66
	-	1	1	1	-	21009-2	SCR, SET, SELF LOCKING 1/4-20 X .250	63
	-	1	1	1	-	22733-8	SCR, BHSC, SELF-LOCKING, 8-32 X .375	60
	-	1	1	1	-	2-22603-1	SCREW, MACH, HEX HD, 8-32 x .375	59
	-	1	1	1	-	3-694433-2	FEED PAWL	56
	-	2	2	2	-	2-21000-7	SCR, SKT HD CAP 8-32 X .500	53
	-	1	1	1	-	21018-5	NUT, HEX, REG 6-32	52
	-	1	1	1	-	811242-2	BUMPER, HOLD DOWN	51
	-	1	1	1	-	690753-1	SPACER, TONKER	50
	-	1	-	-	..	690602-6	CAM, PRE FEED, 1 5/8	49
	-	-	1	-	..	690602-5	CAM, PRE FEED, 1 1/8	48
	-	-	-	1	-	690501-4	CAM, POST-FEED 1 5/8	47
	-	1	1	1	-	459456-1	APPL. BASIC SUB ASSY (SIDE WISE MQCA)	46
	-	1	1	1	-	690191-1	PLUG,NYLON	45
	-	1	1	1	-	455673-8	RAM, SIDE FEED	44
	-	1	1	1	-	690686-2	CRIMPER, BOLT SPECIAL	41
	-	1	1	1	-	690125-1	SHIM SUB-ASSY	39
	-	1	1	1	-	469367-9	SHIM	38
	-	1	1	1	-	879103-3	FINE ADJUST HEAD ASSEMBLY	37
	-	2	2	2	-	2-21002-3	SCR, BTN SKT HD CAP 8-32 X .625	33
	-	1	1	1	-	21024-5	WASHER, SPRG LOCK, REG NO 10	32
	-	1	1	1	-	3-21000-4	SCR, SKT HD CAP 10-32 X .375	31
	-	1	1	1	-	1-1320908-1	SPACER, STRIP GUIDE	30
	-	1	1	1	-	1-1633087-6	PLATE, STRIP GUIDE	29
	-	2	2	2	-	22284-1	SPRING, COMPRESSION	27
	-	1	1	1	-	356835-1	LEVER, DRAG RELEASE	26
	-	1	1	1	-	2-690754-1	DRAG, SPECIAL	25
	-	1	1	1	-	1-1320860-5	STRIP GUIDE, REAR	24
	-	1	1	1	-	1-690712-7	FRONT STRIP GUIDE	23
	-	1	1	1	-	1-458230-5	STRIPPER	22
	-	1	1	1	-	2-21000-7	SCR, SKT HD CAP 8-32 X .500	21
	-	4	4	4	-	21024-4	WASHER, SPRG LOCK, REG NO 8	20
1	-	1	1	1	-	2-853714-0	PLATE, REAR SHEAR	9
1	1	1	1	1	-	1633054-1	ANVIL, SPECIAL	8
	-	1	1	1	-	455888-2	SPACER, CRIMPER	6
	-	1	1	1	-	455888-6	SPACER, CRIMPER	5
	-	1	1	1	-	238009-8	BLOCK, FL CRIMPER SPACER	4
1	1	1	1	1	-	1-456134-0	CRIMPER, INSULATION F PREMIUM	3
1	-	1	1	1	-	1-853720-4	BLADE, SLUG	2
1	1	1	1	1	-	3-456405-9	CRIMPER, WIRE PREMIUM	1

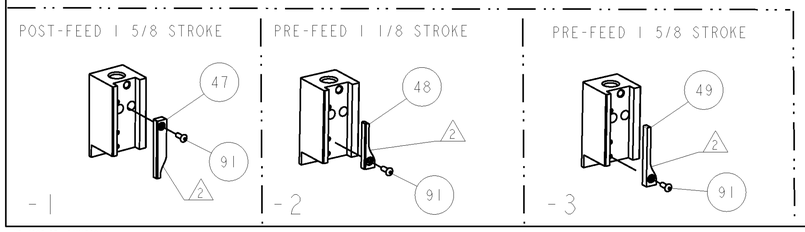

THIS DRAWING IS A CONFIDENTIAL DOCUMENT PROPERTY OF TYCO ELECTRONICS CORPORATION. IT IS SUBMITTED TO CUSTOMER AND IS CONTROLLING ENGINEERING ORGANIZATION. SHOULD BE CONTACTED FOR THE LATEST REVISION.

DIMENSIONS: INCHES

TOLERANCES UNLESS OTHERWISE SPECIFIED:
0 PLC ±-
1 PLC ±0.1
2 PLC ±0.01
3 PLC ±0.001
4 PLC ±0.0001
ANGLES ±-

MATERIAL - -
FINISH - -

DWN B. HIGMAN 18MAY2007
CHK B. HIGMAN 18MAY2007
APVD T. ELBIN 18MAY2007
PRODUCT SPEC -
APPLICATION SPEC -
WEIGHT -

Tyco Electronics
Tyco Electronics
Harrisburg, PA 17105-3608

NAME
FINE ADJUST SIDE FEED
HDM APPLICATOR
-

SIZE A1 | CAGE CODE 00779 | DRAWING NO C-1855290 | RESTRICTED TO -

CUSTOMER ACCESSIBLE PRODUCTION DRAWING | SCALE 3:5 | SHEET 1 OF 1 | REV B1

Общество с ограниченной ответственностью «МосЧип» ИНН 7719860671 / КПП 771901001
Адрес: 105318, г.Москва, ул.Щербаковская д.3, офис 1107

Данный компонент на территории Российской Федерации

Вы можете приобрести в компании MosChip.

Для оперативного оформления запроса Вам необходимо перейти по данной ссылке:

http://moschip.ru/get-element

Вы можете разместить у нас заказ для любого Вашего проекта, будь то серийное производство или разработка единичного прибора.

В нашем ассортименте представлены ведущие мировые производители активных и пассивных электронных компонентов.

Нашей специализацией является поставка электронной компонентной базы двойного назначения, продукции таких производителей как XILINX, Intel (ex.ALTERA), Vicor, Microchip, Texas Instruments, Analog Devices, Mini-Circuits, Amphenol, Glenair.

Сотрудничество с глобальными дистрибьюторами электронных компонентов, предоставляет возможность заказывать и получать с международных складов практически любой перечень компонентов в оптимальные для Вас сроки.

На всех этапах разработки и производства наши партнеры могут получить квалифицированную поддержку опытных инженеров.

Система менеджмента качества компании отвечает требованиям в соответствии с ГОСТ Р ИСО 9001, ГОСТ РВ 0015-002 и ЭС РД 009

Офис по работе с юридическими лицами:

105318, г.Москва, ул.Щербаковская д.3, офис 1107, 1118, ДЦ «Щербаковский»

Телефон: +7 495 668-12-70 (многоканальный)

Факс: +7 495 668-12-70 (доб.304)

E-mail: info@moschip.ru

Skype отдела продаж:
moschip.ru
moschip.ru_4
moschip.ru_6
moschip.ru_9