THIS DRAWING IS UNPUBLISHED. RELEASED FOR PUBLICATION 20
© COPYRIGHT 20 BY TYCO ELECTRONICS CORPORATION. ALL RIGHTS RESERVED.

PART NUMBER	REV	FIRST USED	POWER UNIT	FEED TYPE
1385711-1	C	122500-1	LEADMAKER	POST FEED
1385711-2	C	565435-5	BENCH MODEL K	PRE FEED
1385711-3	C	354500-1	BENCH MODEL G	PRE FEED

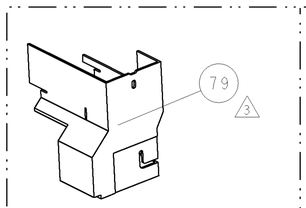

AMP-O-LECTRIC TERM GUARD

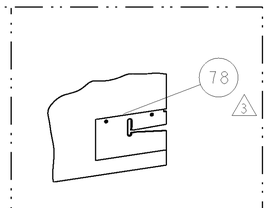

G TERMINATOR GUARD

TERMINAL NAME: MICRO FIT (3.0)

TYCO P/N	MFG P/N	MOLEX TERMINAL - MOLEX CRIMP SPECS		
286975-1	43030-0004			
286975-2	43030-0005	PAD LTR	CRIMP HEIGHT	WIRE SIZE
286975-3	43030-0006	A	.030±.002[.76±0.05mm]	26
286976-1	43031-0004	B	.029±.002[.74±0.05mm]	28
286976-2	43031-0005	C	.028±.002[.71±0.05mm]	30
286976-3	43031-0006	D	-	-

-	-	CRIMP	SIZE	TYPE	RANGE
SEAL PN.	-				
-	-	WIRE	.042 [1.07mm]	F	26-30
-	-	INSUL	.070 [1.78mm]	F	-

WIRE STRIP LENGTH	TERM APPL SPEC	FEED	APPL INSTRUCTIONS	SET UP GAGE
.094 -.109	NONE	.250	408-8040	458637-1

1. RECOMMENDED SPARE PARTS
2. GREASE LIGHTLY
3. GUARD MUST BE IN PLACE WHEN OPERATING APPLICATOR IN A BENCH MACHINE

LOC	DIST
A	66

REVISIONS

P	LTR	DESCRIPTION	DATE	DWN	APVD
	A	PRODUCT RELEASE	19FEB2004	CMR	TE
	B	ECR-06-006257	15MAR2006	LG	TE
	B1	ECR-06-017359	19JUL2006	MY	GB
	C	ECR-07-010759	08MAY2007	MY	TM

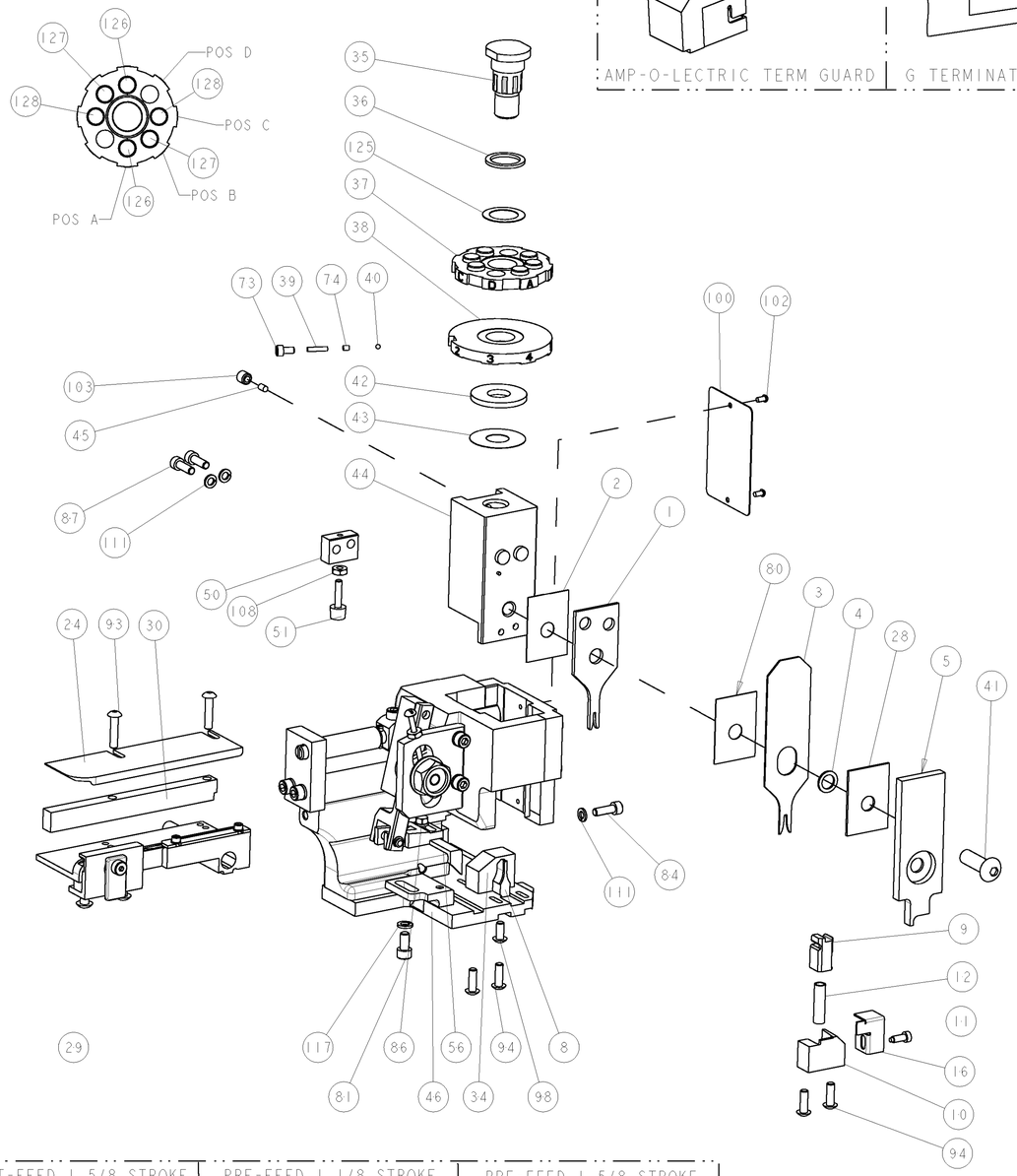

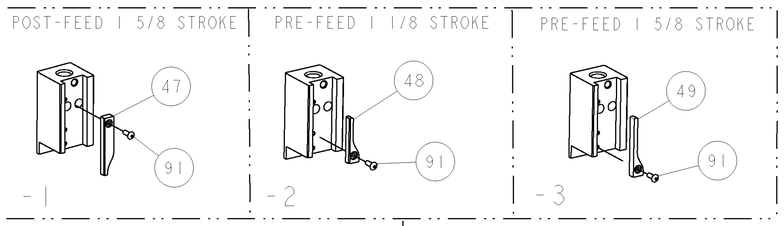

TERMINAL SUPPORT LOCATION

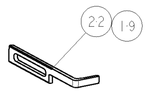

LEADMAKER & BENCH MACHINE

ITEM 30 LOCATED AT FRONT HOLES

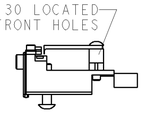

FEED TRACK POSITION

-3	-2	-1	U/M	PART NO	DESCRIPTION	ITEM NO
-	-	-		-	-	129
2	2	2	-	6-354779-1	PIN, WIRE DISC, .3295	128
2	2	2	-	5-354779-9	PIN, WIRE DISC, .3285	127
2	2	2	-	5-354779-7	PIN, WIRE DISC, .3275	126
1	1	1	-	986950-1	WASHER, FLAT PRECISION	125
1	1	1	-	217238-1	GENERAL INSTRUCTION PKG	124
1	1	1	-	4088040	SF APPL INST 408-8040	123
-	-	-		-	-	122
-	-	-		-	-	121
-	-	-		-	-	120
-	-	-		-	-	119
-	-	-		-	-	118
1	1	1	-	21024-5	WASHER, SPRG LOCK, REG NO 10	117
-	-	-		-	-	116
-	-	-		-	-	115
-	-	-		-	-	114
-	-	-		-	-	113
-	-	-		-	-	112
4	4	4	-	21024-4	WASHER, SPRG LOCK, REG NO 8	111
-	-	-		-	-	110
-	-	-		-	-	109
1	1	1	-	21018-5	NUT, HEX, REG 6-32	108
-	-	-		-	-	107
-	-	-		-	-	106
-	-	-		-	-	105
-	-	-		-	-	104
1	1	1	-	21007-2	SCR, SET, CUP POINT 1/4-20 X .250	103
2	2	2	-	21017-2	SCREW, DRIVE	102
-	-	-		-	-	101
1	1	1	-	461264-1	PLATE, IDENTIFICATION	100
-	-	-		-	-	99
1	1	1	-	22733-8	SCR, BHSC, SELF-LOCKING, 8-32 X .375	98
-	-	-		-	-	97
-	-	-		-	-	96
-	-	-		-	-	95
4	4	4	-	2-21002-2	SCR, BTN SKT HD CAP 8-32 X .500	94
2	2	2	-	2-21002-4	SCR, BTN SKT HD CAP 8-32 X .750	93
-	-	-		-	-	92
1	1	1	-	1-21002-7	SCR, BTN SKT HD CAP 6-32 X .375	91
-	-	-		-	-	90
-	-	-		-	-	89
-	-	-		-	-	88
2	2	2	-	2-21000-7	SCR, SKT HD CAP 8-32 X .500	87
1	1	1	-	2-22603-0	SCR, HEX HD CAP 8-32 X .312	86
-	-	-		-	-	85
1	1	1	-	2-21000-7	SCR, SKT HD CAP 8-32 X .500	84
-	-	-		-	-	83
-	-	-		-	-	82
1	1	1	-	3-21000-4	SCR, SKT HD CAP 10-32 X .375	81
1	1	1	-	455888-3	SPACER, CRIMPER	80
-	REF	-		455749-1	GUARD WINDOW	79
REF	-	-		679532-1	INSERT, GUARD	78
-	-	-		-	-	77
-	-	-		-	-	76
-	-	-		-	-	75
1	1	1	-	690603-1	SPRING ASSIST AMP-O-MATOR APPLICATOR	74
-3	-2	-1	U/M	PART NO	DESCRIPTION	ITEM NO

-3	-2	-1	U/M	PART NO	DESCRIPTION	ITEM NO
1	1	1	-	23030-1	SCR, SKT HD CAP 6-32 x .25	73
-	-	-		-	-	72
-	-	-		-	-	71
-	-	-		-	-	70
-	-	-		-	-	69
-	-	-		-	-	68
-	-	-		-	-	67
-	-	-		-	-	66
-	-	-		-	-	65
-	-	-		-	-	64
-	-	-		-	-	63
-	-	-		-	-	62
-	-	-		-	-	61
-	-	-		-	-	60
-	-	-		-	-	59
-	-	-		-	-	58
-	-	-		-	-	57
1	1	1	-	458537-2	PAWL, FEED	56
-	-	-		-	-	55
-	-	-		-	-	54
-	-	-		-	-	53
-	-	-		-	-	52
1	1	1	-	811242-2	BUMPER, HOLD DOWN	51
1	1	1	-	690753-1	SPACER, TONKER	50
1	-	-		690602-6	CAM, PRE FEED, 1 5/8	49
-	1	-		690602-5	CAM, PRE FEED, 1 1/8	48
-	-	1	-	690501-4	CAM, POST FEED, 1 5/8	47
1	1	1	-	459456-1	APPL. BASIC SUB ASSEMBLY	46
1	1	1	-	690191-1	PLUG,NYLON	45
1	1	1	-	455673-1	RAM	44
1	1	1	-	690125-1	SHIM SUB-ASSY	43
1	1	1	-	690124-1	WASHER, RAM (.115)	42
1	1	1	-	7-21002-9	SCR, BTN SKT HD CAP 5/16-24 X 1.00	41
1	1	1	-	23241-6	BALL, STEEL	40
1	1	1	-	690170-1	SPRING, COMPRESSION	39
1	1	1	-	690142-1	DISC, INSULATION	38
1	1	1	-	354777-1	WIRE DISC, ASSEMBLY	37
1	1	1	-	22480-5	SPRING, COMPRESSION	36
1	1	1	-	690212-1	POST, RAM	35
1	1	1	-	690786-3	TERMINAL SUPPORT	34
-	-	-		-	-	33
-	-	-		-	-	32
-	-	-		-	-	31
1	1	1	-	1-1320908-7	SPACER, STRIP GUIDE	30
1	1	1	-	1633091-1	SUB-ASSEMBLY, FEEDTRACK	29
1	1	1	-	1-455888-0	SPACER, CRIMPER	28
-	-	-		-	-	27
-	-	-		-	-	26
-	-	-		-	-	25
1	1	1	-	1320928-1	PLATE, STRIP GUIDE	24
-	-	-		-	-	23
-	-	1	-	690472-2	STRIPPER	22
-	-	-		-	-	21
-	-	-		-	-	20
1	1	-		691353-1	STRIPPER	19
-	-	-		-	-	18
-	-	-		-	-	17
1	1	1	-	318563-1	GUARD, FRONT CHIP	16
-	-	-		-	-	15
-	-	-		-	-	14
-	-	-		-	-	13
1	1	1	-	3-22280-3	SPRING, COMPRESSION	12
1	1	1	-	690461-1	STOP, SHEAR	11
1	1	1	-	690459-1	SHEAR HOLDER, FRONT	10
1	1	1	-	454276-1	FLOATING SHEAR, FRONT	9
1	1	1	-	1633105-1	ANVIL, COMBINATION .042	8
-	-	-		-	-	7
-	-	-		-	-	6
1	1	1	-	1-455889-4	DEPRESSOR, SHEAR	5
1	1	1	-	2-238011-8	BLOCK, CRIMPER SPACER	4
1	1	1	-	4-1213077-6	CRIMPER, INSULATION PREMIUM	3
1	1	1	-	455888-3	SPACER, CRIMPER	2
1	1	1	-	2-456401-5	CRIMPER, WIRE PREMIUM	1

THIS DRAWING IS A CONTROLLED DOCUMENT FOR TYCO ELECTRONICS CORPORATION IN IS SUBJECT TO CHANGE AND THE CONTROLLING ENGINEERING ORGANIZATION SHOULD BE CONTACTED FOR THE LATEST REVISION.

DIMENSIONS: INCHES

TOLERANCES UNLESS OTHERWISE SPECIFIED:
0 PLC ±-
1 PLC ±-
2 PLC ±-
3 PLC ±.005
4 PLC ±-
ANGLES ±-

MATERIAL - -
FINISH - -

DWN 12JAN2004 C REICHLEDERFER
CHK -
APVD -
PRODUCT SPEC -
APPLICATION SPEC See Table
WEIGHT -

tyco Electronics
Tyco Electronics
Harrisburg, PA 17105-3608

NAME SIDE FEED HDM APPLICATOR

SIZE A1 | CAGE CODE 00779 | DRAWING NO C-1385711 | RESTRICTED TO -

CUSTOMER DRAWING | SCALE 3:5 | SHEET 1 OF 1 | REV C

AMP 4805 REV 31MAR2000

Общество с ограниченной ответственностью «МосЧип» ИНН 7719860671 / КПП 771901001
Адрес: 105318, г.Москва, ул.Щербаковская д.3, офис 1107

Данный компонент на территории Российской Федерации

Вы можете приобрести в компании MosChip.

Для оперативного оформления запроса Вам необходимо перейти по данной ссылке:

http://moschip.ru/get-element

Вы можете разместить у нас заказ для любого Вашего проекта, будь то серийное производство или разработка единичного прибора.

В нашем ассортименте представлены ведущие мировые производители активных и пассивных электронных компонентов.

Нашей специализацией является поставка электронной компонентной базы двойного назначения, продукции таких производителей как XILINX, Intel (ex.ALTERA), Vicor, Microchip, Texas Instruments, Analog Devices, Mini-Circuits, Amphenol, Glenair.

Сотрудничество с глобальными дистрибьюторами электронных компонентов, предоставляет возможность заказывать и получать с международных складов практически любой перечень компонентов в оптимальные для Вас сроки.

На всех этапах разработки и производства наши партнеры могут получить квалифицированную поддержку опытных инженеров.

Система менеджмента качества компании отвечает требованиям в соответствии с ГОСТ Р ИСО 9001, ГОСТ РВ 0015-002 и ЭС РД 009

Офис по работе с юридическими лицами:

105318, г.Москва, ул.Щербаковская д.3, офис 1107, 1118, ДЦ «Щербаковский»

Телефон: +7 495 668-12-70 (многоканальный)

Факс: +7 495 668-12-70 (доб.304)

E-mail: info@moschip.ru

Skype отдела продаж:
moschip.ru
moschip.ru_4
moschip.ru_6
moschip.ru_9