THIS DRAWING IS UNPUBLISHED. RELEASED FOR PUBLICATION - ,- .
© COPYRIGHT - BY TYCO ELECTRONICS CORPORATION. ALL INTERNATIONAL RIGHTS RESERVED.

PART NUMBER	REV	FIRST USED
1385574 -1	C	122500-1
1385574 -2	C	565435-5
1385574 -3	C	354500-1

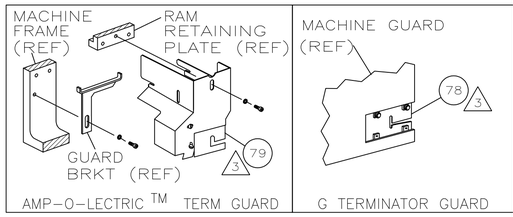

TERMINAL NAME: D-SUBMINIATURE

AMP TERM PN	MFR TERM PN
286904	MDS-S-RL

ITT CANNON TERMINAL CUSTOMER CRIMP SPECS

PAD LTR	CRIMP HEIGHT	WIRE SIZE
A	.020 ±.0008 [0.52 ±0.02mm]	26
B	.018 ±.0008 [0.47 ±0.02mm]	28
C	.016 ±.0008 [0.42 ±0.02mm]	30
D	NOT	USED

CRIMP	SIZE	TYPE	RANGE
WIRE	.022 [0.56mm]	F	30-26
INSUL			

WIRE STRIP LENGTH	TERM APPL SPEC	FEED	APPL INSTRUCTION	SET UP GAGE	LAYOUT
.095-.110	NONE	.197	408-8040	458637-1	L2793

LOC	DIST
A	66

REVISIONS

P	LTR	DESCRIPTION	DATE	DWN	APVD
	C	ECR-09-03446	6-2009	MY	GB

-1	LEADMAKER	AIRFEED
-2	BENCH MODEL K	AIRFEED
-3	BENCH MODEL G	AIRFEED

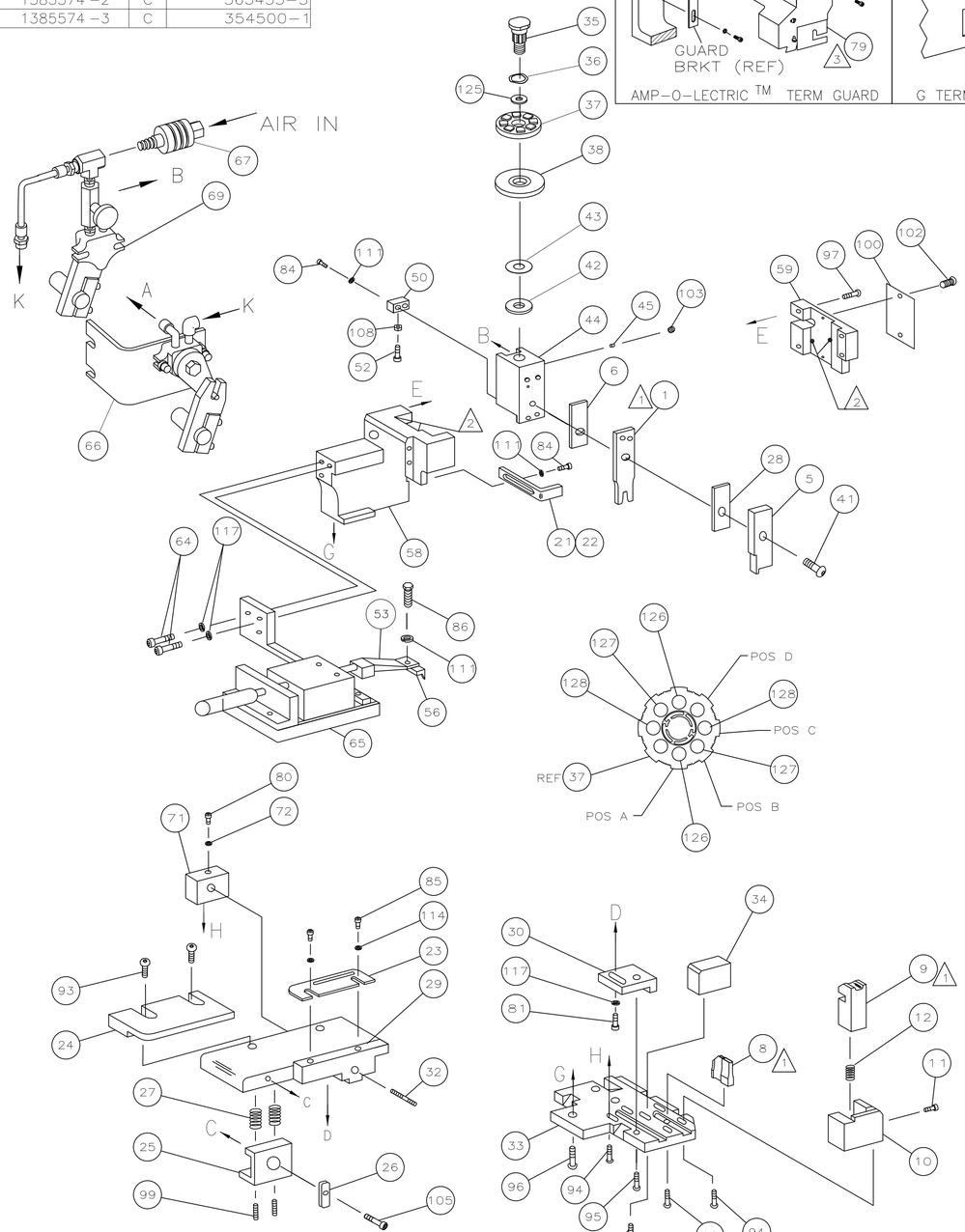

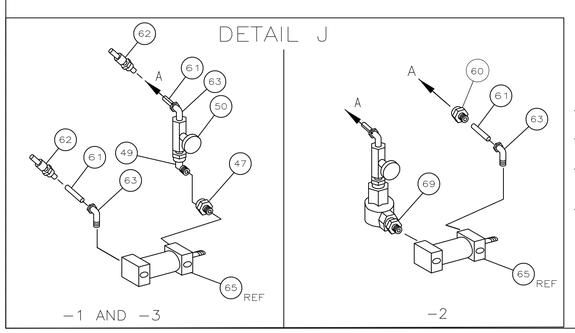

1. RECOMMENDED SPARE PARTS.
2. GREASE LIGHTLY.
3. GUARD MUST BE IN PLACE WHEN OPERATING APPLICATOR IN A BENCH MACHINE.
4. SEE DRAWING FOR COMPONENTS

-3	-2	-1	U/M	PART NO	DESCRIPTION	ITEM NO
						129
2	2	2	-	5-354779-1	PIN, WIRE DISC (.3245)C	128
2	2	2	-	4-354779-6	PIN, WIRE DISC (.3220)B	127
2	2	2	-	4-354779-2	PIN, WIRE DISC (.3200)A	126
1	1	1	-	986950-1	WASHER, FLAT PRECISION	125
1	1	1	-	217238-1	GENERAL INSTRUCTION PACKAGE	124
1	1	1	-	4088040	SF APPL INST 408-8040	123
						122
1	1	1	-	4-21028-0	PIN,SLT SPR(Ø.093x.75)ST GDE PL	121
						120
						119
						118
3	3	3	-	21024-5	WASHER, LOCK(#10)ADJ BLOCK	117
						116
						115
2	2	2	-	21024-2	WASHER,LOCK(#4)FRONT STP GUIDE	114
						113
						112
4	4	4	-	21024-4	WASHER,LOCK(#8)STRIPPER	111
						110
						109
						108
						107
						106
1	1	1	-	22353-8	SCR, SHLD (Ø.187x.25) DRAG LEVER	105
						104
1	1	1	-	21009-2	SCR,SKT SET(1/4-20x.25 LW)RAM	103
2	2	2	-	21017-2	SCR,DRIVE(#2x.19)ID PLATE	102
						101
1	1	1	-	461264-1	PLATE, IDENTIFICATION	100
2	2	2	-	5-21006-6	SCR,SET(10-32x.75)DRAG	99
1	1	1	-	22733-8	SCR,BHC(8-32x.38 LW)ANVIL	98
4	4	4	-	2-21002-9	SCR,BHC(10-32x.75)CAP	97
3	3	3	-	2-22733-8	SCR,BHC(1/4-20x.62)HSG	96
1	1	1	-	2-21002-7	SCR,BHC(10-32x.50)SG ADJ BLK	95
6	6	6	-	2-21002-2	SCR,BHC(8-32x.50)TERM H DWN	94
2	2	2	-	2-21002-1	SCR,BHC(8-32x.38)R STP GDE	93
						92
						91
						90
						89
						88
						87
1	1	1	-	2-22603-1	SCR,HEX HD(8-32x.38)FEED FINGER	86
2	2	2	-	1-21000-3	SCR,SHC(4-40x.25)FR ST GUIDE	85
3	3	3	-	2-21000-7	SCR,SHC(8-32x.50)STRIPPER	84
						83
						82
1	1	1	-	3-21000-4	SCR,SHC(10-32x.38)SG ADJ BL	81
1	1	1	-	2-21008-9	SCR, SKT SET (6-32x.25)	80
-	1	-	-	462992-7	GUARD ASSY	79
REF	-	-	-	679532-1	INSERT, GUARD	78
						77
						76
						75
						74
						73
1	1	1	-	690191-5	PLUG, NYLON	72
1	1	1	-	1633020-1	FINE ADJUST SCREW BLOCK	71

QTY REQD PER ASSY — PARTS LIST

-3	-2	-1	U/M	PART NO	DESCRIPTION	ITEM NO
						70
-	1	-	-	455350-1	AIR BLAST ASSEMBLY	69
						68
-	REF	-	-	24042-2	VALVE, SHUT OFF	67
-	1	-	-	692655-1	AIR FEED VALVE ASSY	66
1	1	1	-	1633030-1	AIR FEED ASSEMBLY	65
2	2	2	-	3-21000-7	SCR,SHC(10-32x.75)AIR ASSY	64
2	1	2	-	980285-2	ELBOW, SWIVEL 1/8 NPT - 1/4 T	63
2	-	2	-	23238-1	QUICK DISCONNECT	62
48.00	48.00	48.00	IN	27319-4	TUBING, POLY-FLO Ø.25	61
-	1	-	-	980282-3	CONNECTOR, TUBING 1/8NPT-1/4T	60
1	1	1	-	454220-8	CAP, RAM	59
1	1	1	-	454485-7	HOUSING	58
						57
1	1	1	-	1-694433-5	PAWL, FEED	56
						55
						54
1	1	1	-	461062-2	FEED FINGER ASSY	53
1	1	1	-	690753-1	SPACER, TONKER	52
1	1	1	-	811242-2	BUMPER, HOLDDOWN	51
1	-	1	-	23054-1	FLOW CONTROL	50
1	-	1	-	22306-3	ELBOW, STREET 90°	49
						48
1	-	1	-	22304-1	NIPPLE, HEX 1/8 NPT	47
						46
1	1	1	-	690191-1	PLUG, NYLON	45
1	1	1	-	455673-1	RAM	44
1	1	1	-	690125-1	WASHER, LAMINATED	43
1	1	1	-	690124-4	WASHER, RAM	42
1	1	1	-	7-21002-9	BOLT, CRIMPER(5/16x1.00)	41
						40
						39
1	1	1	-	690223-2	DISC, INSULATION	38
1	1	1	-	354777-1	WIRE DISC, PLASTIC	37
1	1	1	-	22480-5	WASHER, SPRING	36
1	1	1	-	690212-1	POST, RAM	35
1	1	1	-	4-690786-6	SUPPORT, TERMINAL	34
1	1	1	-	1633017-1	PLATE, BASE	33
1	1	1	-	1633031-1	SCREW, ADJUSTMENT	32
						31
1	1	1	-	1633014-1	BLOCK, STRIP GUIDE ADJ	30
1	1	1	-	1633016-1	PLATE, STRIP GUIDE	29
1	1	1	-	455888-1	SPACER, FRONT SHEAR DEP	28
2	2	2	-	22281-8	SPRING, DRAG	27
1	1	1	-	240793-1	LEVER, DRAG RELEASE	26
1	1	1	-	679754-2	DRAG, TERMINAL	25
1	1	1	-	1633013-3	GUIDE, STRIP (REAR)	24
1	1	1	-	1633015-1	GUIDE, STRIP (FRONT)	23
-	-	1	-	690472-2	STRIPPER	22
1	1	-	-	2-1338987-8	STRIPPER	21
						20
						19
						18
						17
						16
						15
						14
						13
1	1	1	-	3-22280-3	SPRING, SHEAR	12
1	1	1	-	690461-1	STOP, SHEAR	11
1	1	1	-	690459-1	HOLDER, SHEAR (FRONT)	10
1	1	1	-	904223-3	SHEAR, FLOAT (FRONT)	9
1	1	1	-	8-805887-8	ANVIL	8
						7
1	1	1	-	455888-8	SPACER, CRIMPER	6
1	1	1	-	455889-9	DEPRESSOR, SHEAR (FRONT)	5
						4
						3
						2
1	1	1	-	1633021-4	CRIMPER, WIRE	1

QTY REQD PER ASSY — PARTS LIST

THIS DRAWING IS A CONTROLLED DOCUMENT.

DIMENSIONS: INCHES

TOLERANCES UNLESS OTHERWISE SPECIFIED:
0 PLC ± -
1 PLC ± -
2 PLC ± .25
3 PLC ± -
4 PLC ± -
ANGLES ± -

MATERIAL -
FINISH -

DWN R. KNEPPER 25MAR03
CHK T.ELBIN 12JUN03
APVD T.ELBIN 25MAR03
PRODUCT SPEC -
APPLICATION SPEC -
WEIGHT -

Tyco Electronics
Tyco Electronics Corporation
Harrisburg, PA 17105-3608

NAME SIDE FEED HDM APPLICATOR

SIZE A1 | CAGE CODE 00779 | DRAWING NO C-1385574 | RESTRICTED TO -

CUSTOMER DRAWING | SCALE - | SHEET 1 OF 1 | REV C

4805 (1/08)

15JUN2009 8:04am

Общество с ограниченной ответственностью «МосЧип» ИНН 7719860671 / КПП 771901001
Адрес: 105318, г.Москва, ул.Щербаковская д.3, офис 1107

Данный компонент на территории Российской Федерации

Вы можете приобрести в компании MosChip.

Для оперативного оформления запроса Вам необходимо перейти по данной ссылке:

http://moschip.ru/get-element

Вы можете разместить у нас заказ для любого Вашего проекта, будь то серийное производство или разработка единичного прибора.

В нашем ассортименте представлены ведущие мировые производители активных и пассивных электронных компонентов.

Нашей специализацией является поставка электронной компонентной базы двойного назначения, продукции таких производителей как XILINX, Intel (ex.ALTERA), Vicor, Microchip, Texas Instruments, Analog Devices, Mini-Circuits, Amphenol, Glenair.

Сотрудничество с глобальными дистрибьюторами электронных компонентов, предоставляет возможность заказывать и получать с международных складов практически любой перечень компонентов в оптимальные для Вас сроки.

На всех этапах разработки и производства наши партнеры могут получить квалифицированную поддержку опытных инженеров.

Система менеджмента качества компании отвечает требованиям в соответствии с ГОСТ Р ИСО 9001, ГОСТ РВ 0015-002 и ЭС РД 009

Офис по работе с юридическими лицами:

105318, г.Москва, ул.Щербаковская д.3, офис 1107, 1118, ДЦ «Щербаковский»

Телефон: +7 495 668-12-70 (многоканальный)

Факс: +7 495 668-12-70 (доб.304)

E-mail: info@moschip.ru

Skype отдела продаж:
moschip.ru
moschip.ru_4
moschip.ru_6
moschip.ru_9