M AWM92200V

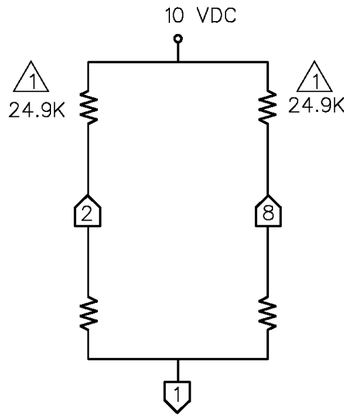

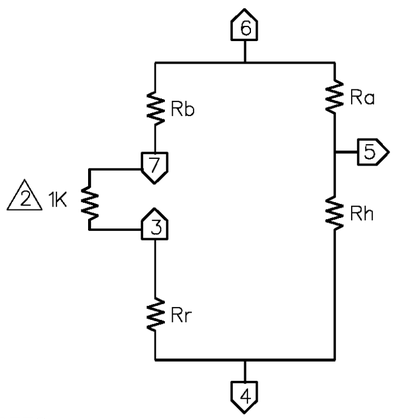

NOTES
1. CUSTOMER SUPPLIED 24.9D MATCHED RESISTORS
2. CUSTOMER SUPPLIED

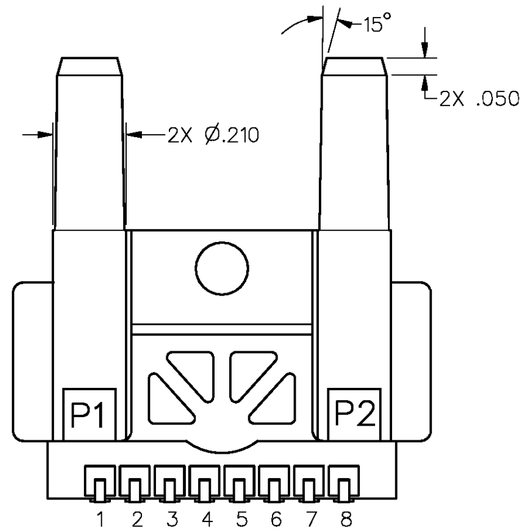

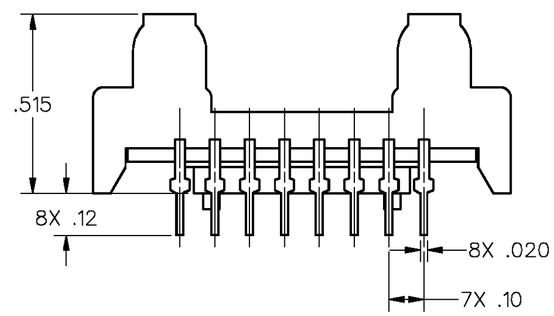

SPECIFICATIONS:

	MIN	TYP	MAX
SUPPLY VOLTAGE	8	10	15 VDC
POWER CONSUMPTION		50mW	
REPEATABILITY & HYSTERESIS			±.1% READING TYP
RESPONSE TIME			3mSEC S.O. TYP
RATIOMETRICITY ERROR		±.3%	
OVERPRESSURE			25 PSI
AIRFLOW AT 2.0 IN H_2O	60	75	90 SCCM
OPERATING TEMPERATURE	-20	25	80° C
STORAGE TEMPERATURE	-40		90° C
SHOCK RATING			100 g PEAK

OUTPUT SPECIFICATIONS AT 10 VDC:

NULL VOLTAGE	0±15 Mv
OUTPUT AT 2.0 IN H_2O	45±25mV P1 TO P2
NULL OUTPUT SHIFT (-20°C TO +80°C)	±1 mV MAX
FULL SCALE OUTPUT SHIFT (-20°C TO +80°C)	±.5%/°C READING MAX

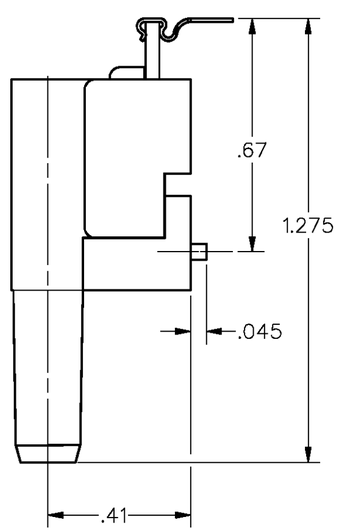

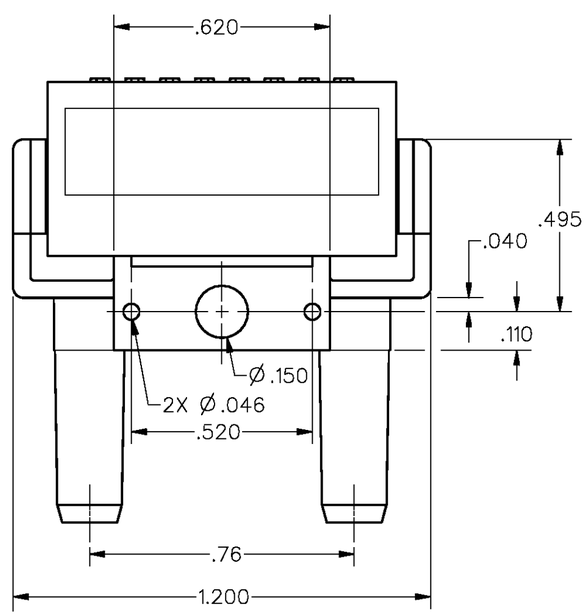

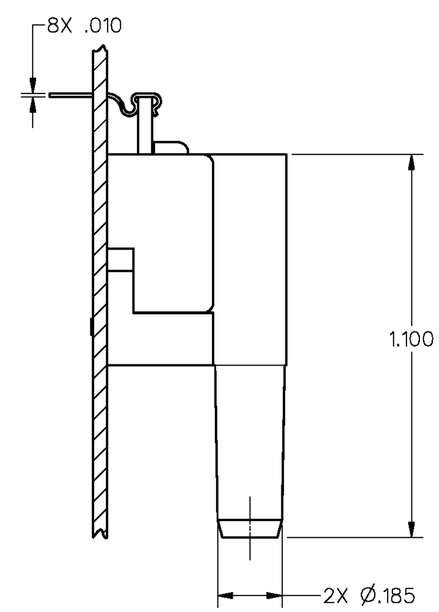

DRAWING NUMBER	AWM92200V
PAGE	1 OF 1
RELEASE NO.	PR-21491
REPLACES	X97151-AW
ISSUE	3

REVISIONS

A	CO-A92489	J.J.A. 16 MAR 98	25JUN04
B	0006259	BM 25 JUN 04	

DRAWN	J J A	21MAR95	DDM/CAD
CHECK	J A F	22MAR95	
CHECK	AK		
CHECK			

MASTER REDUCED
ANSI Y14.5M-1982 APPLIES

THIS DRAWING COVERS A PROPRIETARY ITEM AND IS THE PROPERTY OF MICRO SWITCH. A DIVISION OF HONEYWELL. THIS DRAWING IS NOT TO BE COPIED OR USED WITHOUT THE APPROVAL OF MICRO SWITCH.

MICRO SWITCH a Honeywell Division
FED. MFG. CODE 81929

AIRFLOW SENSOR

CATALOG LISTING
AWM92200V

THIRD ANGLE PROJECTION

SCALE 3 : 1

DO NOT SCALE PRINT

UNLESS OTHERWISE SPECIFIED TOLERANCES ARE

ONE PLACE	(.0)	±.030
TWO PLACES	(.00)	±.015
THREE PLACES	(.000)	±.005
ANGLES		±

WEIGHT

Общество с ограниченной ответственностью «МосЧип» ИНН 7719860671 / КПП 771901001
Адрес: 105318, г.Москва, ул.Щербаковская д.3, офис 1107

Данный компонент на территории Российской Федерации

Вы можете приобрести в компании MosChip.

Для оперативного оформления запроса Вам необходимо перейти по данной ссылке:

http://moschip.ru/get-element

Вы можете разместить у нас заказ для любого Вашего проекта, будь то серийное производство или разработка единичного прибора.

В нашем ассортименте представлены ведущие мировые производители активных и пассивных электронных компонентов.

Нашей специализацией является поставка электронной компонентной базы двойного назначения, продукции таких производителей как XILINX, Intel (ex.ALTERA), Vicor, Microchip, Texas Instruments, Analog Devices, Mini-Circuits, Amphenol, Glenair.

Сотрудничество с глобальными дистрибьюторами электронных компонентов, предоставляет возможность заказывать и получать с международных складов практически любой перечень компонентов в оптимальные для Вас сроки.

На всех этапах разработки и производства наши партнеры могут получить квалифицированную поддержку опытных инженеров.

Система менеджмента качества компании отвечает требованиям в соответствии с ГОСТ Р ИСО 9001, ГОСТ РВ 0015-002 и ЭС РД 009

Офис по работе с юридическими лицами:

105318, г.Москва, ул.Щербаковская д.3, офис 1107, 1118, ДЦ «Щербаковский»

Телефон: +7 495 668-12-70 (многоканальный)

Факс: +7 495 668-12-70 (доб.304)

E-mail: info@moschip.ru

Skype отдела продаж:
moschip.ru
moschip.ru_4
moschip.ru_6
moschip.ru_9