THIS DRAWING IS UNPUBLISHED. RELEASED FOR PUBLICATION 20
© COPYRIGHT 20 BY - ALL RIGHTS RESERVED.

REVISIONS

P	LTR	DESCRIPTION	DATE	DWN	APVD
	A	INITIAL RELEASE	18DEC2014	HMR	CW
	B	ECR-15-015267	19OCT2015	DW	CW

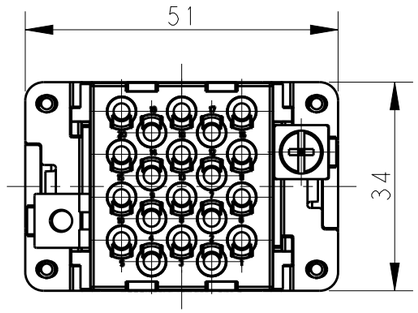

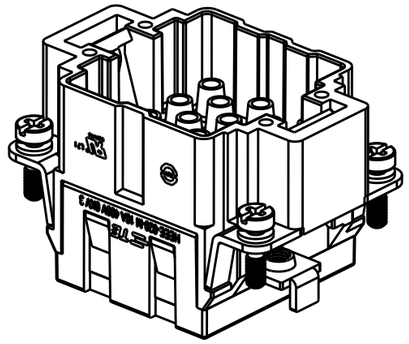

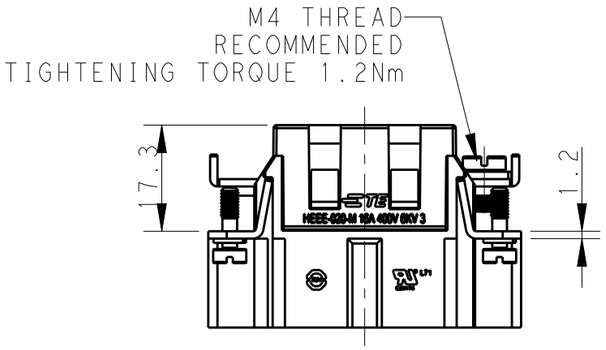

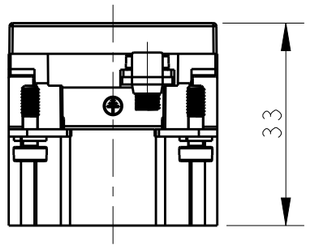

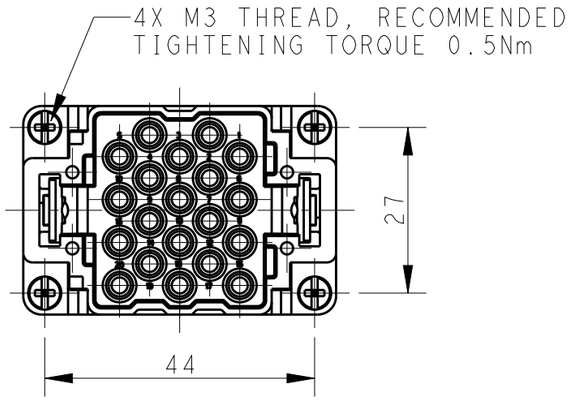

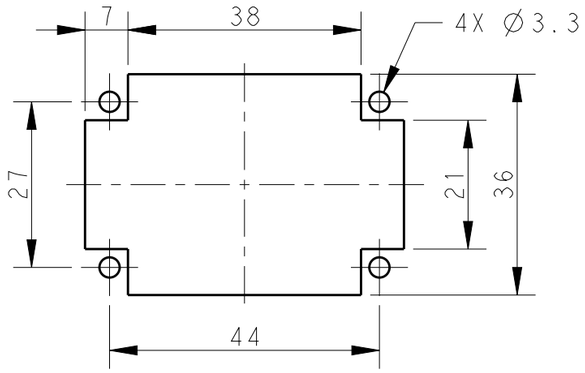

PANEL CUT FOR INSERTS FOR USE
WITHOUT HOODS/ HOUSINGS

NOTES:
1. TECHNICAL CHARACTERISTICS:
   INSULATION MATERIAL: PC
   RATED VOLTAGE: 400V
   RATED CURRENT: 16A
   INSULATION RESISTANCE: >=400MΩ
   RATED IMPULSE VOLTAGE: 6KV
   POLLUTION DEGREE: 3
   FLAMMABILITY: UL94V-0
   MATING CYCLES: 500 CYCLES
   OPERATION TEMPERATURE: -40°C~+125°C
   WIRE RANGE: 0.14mm²~4mm² (AWG26-AWG12)
   CONTACT TYPE: CRIMP CONTACT
2. CONTACTS NEED TO BE ORDERED SEPARATELY.
   (ORDER No. REFER TO DRAWING:T20300X10XX000)

注释：
1. 技术参数：
   绝缘材料： PC
   额定电压： 400V
   额定电流： 16A
   绝缘电阻： >=400MΩ
   脉冲电压： 6KV
   污染等级： 3
   阻燃等级： UL94V-0
   插拔次数： 500次
   工作温度： -40°C~+125°C
   接线范围： 0.14mm²~4mm² (AWG26-AWG12)
   接线类型： 冷压接
2. 端子需要单独订购.
   (订货号参考图面： T20300X10XX000)

HEEE-020-M	T2050202101-000
DESCRIPTION	PART NUMBER

THIS DRAWING IS A CONTROLLED DOCUMENT.

DIMENSIONS: mm

TOLERANCES UNLESS OTHERWISE SPECIFIED:
0 PLC ±-
1 PLC ±-
2 PLC ±-
3 PLC ±-
4 PLC ±-
ANGLES ±-

MATERIAL - -
FINISH - -

DWN 18DEC2014 RAGHAVENDRA H M
CHK 18DEC2014 CHRIS WANG
APVD 18DEC2014 XU XIANG
PRODUCT SPEC 108-137068
APPLICATION SPEC 114-137068
WEIGHT -

TE Connectivity

NAME HEEE-020-M

SIZE	CAGE CODE	DRAWING NO	RESTRICTED TO
A3	00779	C-T2050202101000	-

Customer Drawing

SCALE 1:1 SHEET 1 OF 1 REV B

1470-19 (3/13)

Общество с ограниченной ответственностью «МосЧип» ИНН 7719860671 / КПП 771901001
Адрес: 105318, г.Москва, ул.Щербаковская д.3, офис 1107

Данный компонент на территории Российской Федерации

Вы можете приобрести в компании MosChip.

Для оперативного оформления запроса Вам необходимо перейти по данной ссылке:

http://moschip.ru/get-element

Вы можете разместить у нас заказ для любого Вашего проекта, будь то серийное производство или разработка единичного прибора.

В нашем ассортименте представлены ведущие мировые производители активных и пассивных электронных компонентов.

Нашей специализацией является поставка электронной компонентной базы двойного назначения, продукции таких производителей как XILINX, Intel (ex.ALTERA), Vicor, Microchip, Texas Instruments, Analog Devices, Mini-Circuits, Amphenol, Glenair.

Сотрудничество с глобальными дистрибьюторами электронных компонентов, предоставляет возможность заказывать и получать с международных складов практически любой перечень компонентов в оптимальные для Вас сроки.

На всех этапах разработки и производства наши партнеры могут получить квалифицированную поддержку опытных инженеров.

Система менеджмента качества компании отвечает требованиям в соответствии с ГОСТ Р ИСО 9001, ГОСТ РВ 0015-002 и ЭС РД 009

Офис по работе с юридическими лицами:

105318, г.Москва, ул.Щербаковская д.3, офис 1107, 1118, ДЦ «Щербаковский»

Телефон: +7 495 668-12-70 (многоканальный)

Факс: +7 495 668-12-70 (доб.304)

E-mail: info@moschip.ru

Skype отдела продаж:
moschip.ru
moschip.ru_4
moschip.ru_6
moschip.ru_9