IF1320

N-Channel Silicon Junction Field-Effect Transistor

- **Low-Noise, High Gain Amplifier**

Absolute maximum ratings at T_A = 25°C

Reverse Gate Source & Reverse Gate Drain Voltage	– 20 V
Continuous Forward Gate Current	10 mA
Continuous Device Power Dissipation	225 mW
Power Derating	1.8 mW°C
Storage Temperature Range	– 65°C to 200°C

At 25°C free air temperature:		IF1320		Process NJ132L		
Static Electrical Characteristics		**Min**	**Max**	**Unit**	**Test Conditions**	
Gate Source Breakdown Voltage	$V_{(BR)GSS}$	– 20		V	I_G = – 1 µA, V_{DS} = ØV	
Gate Reverse Current	I_{GSS}		– 0.1	nA	V_{DS} = ØV, V_{GS} = – 10V	
Gate Source Cutoff Voltage	$V_{GS(OFF)}$	– 0.35	– 1.5	V	V_{DS} = 10V, I_D = 0.5 nA	
Drain Saturation Current (Pulsed)	I_{DSS}	5	20	mA	V_{DS} = 10V, V_{GS} = ØV	
Dynamic Electrical Characteristics						
Common Source Forward Transconductance	g_{fs}	15		mS	V_{DS} = 10V, I_D = 5 mA	f = 1 kHz
Common Source Input Capacitance	C_{iss}		20	pF	V_{DS} = 10V, I_D = 5 mA	f = 1 MHz
Common Source Reverse Transfer Capacitance	C_{rss}		5	pF	V_{DS} = 10V, I_D = 5 mA	f = 1 MHz
		Typ				
Equivalent Short Circuit Input Noise Voltage	$\bar{e}_N$	2.5		nV/√Hz	V_{DS} = 10V, I_D = 5 mA	f = 1 kHz

TO-236 Package (SOT23)

Dimensions in Inches (mm)

Pin Configuration

1 Drain, 2 Source, 3 Gate

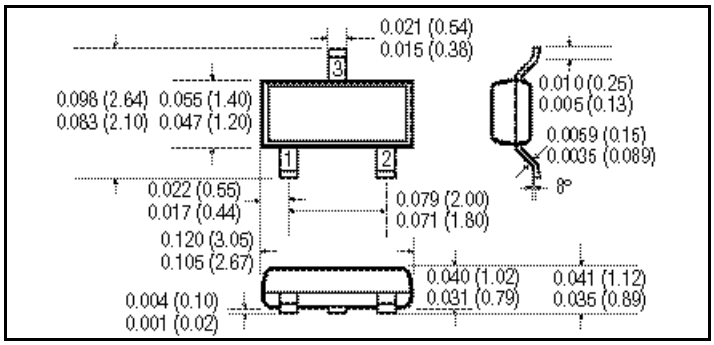

InterFET Corporation
715 N. Glenville Dr., Richardson, TX 75081
(972) 238-1287 Fax (972) 238-5338
www.interfet.com

Общество с ограниченной ответственностью «МосЧип» ИНН 7719860671 / КПП 771901001
Адрес: 105318, г.Москва, ул.Щербаковская д.3, офис 1107

Данный компонент на территории Российской Федерации

Вы можете приобрести в компании MosChip.

Для оперативного оформления запроса Вам необходимо перейти по данной ссылке:

http://moschip.ru/get-element

Вы можете разместить у нас заказ для любого Вашего проекта, будь то серийное производство или разработка единичного прибора.

В нашем ассортименте представлены ведущие мировые производители активных и пассивных электронных компонентов.

Нашей специализацией является поставка электронной компонентной базы двойного назначения, продукции таких производителей как XILINX, Intel (ex.ALTERA), Vicor, Microchip, Texas Instruments, Analog Devices, Mini-Circuits, Amphenol, Glenair.

Сотрудничество с глобальными дистрибьюторами электронных компонентов, предоставляет возможность заказывать и получать с международных складов практически любой перечень компонентов в оптимальные для Вас сроки.

На всех этапах разработки и производства наши партнеры могут получить квалифицированную поддержку опытных инженеров.

Система менеджмента качества компании отвечает требованиям в соответствии с ГОСТ Р ИСО 9001, ГОСТ РВ 0015-002 и ЭС РД 009

Офис по работе с юридическими лицами:

105318, г.Москва, ул.Щербаковская д.3, офис 1107, 1118, ДЦ «Щербаковский»

Телефон: +7 495 668-12-70 (многоканальный)

Факс: +7 495 668-12-70 (доб.304)

E-mail: info@moschip.ru

Skype отдела продаж:
moschip.ru
moschip.ru_4
moschip.ru_6
moschip.ru_9