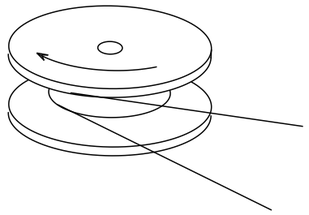

REELING DIRECTION
AFTER PLATING

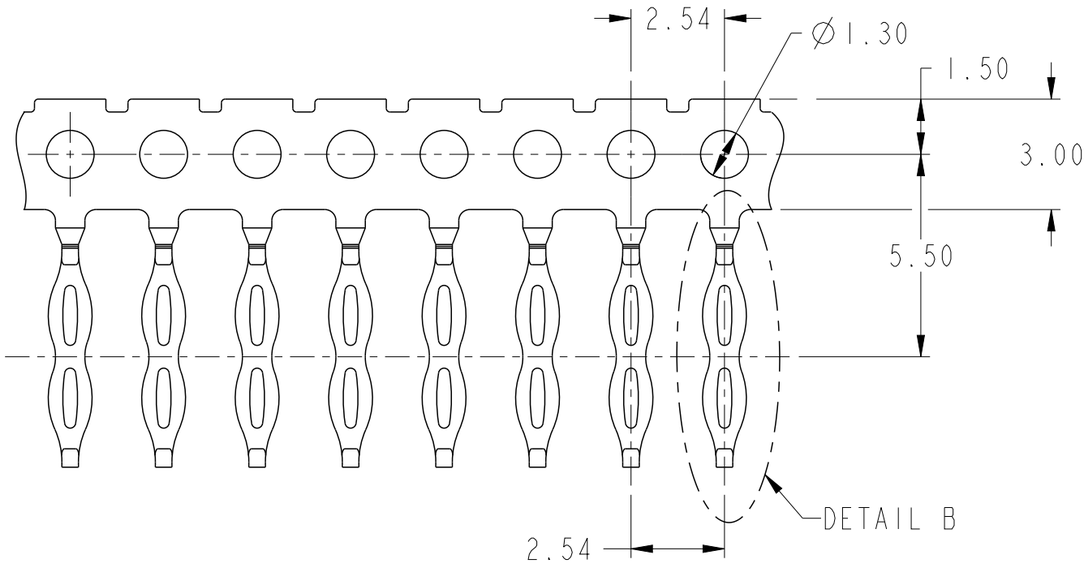

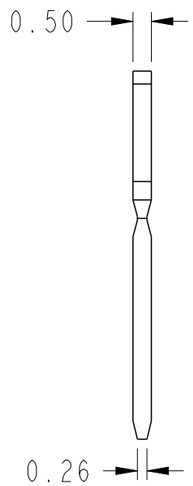

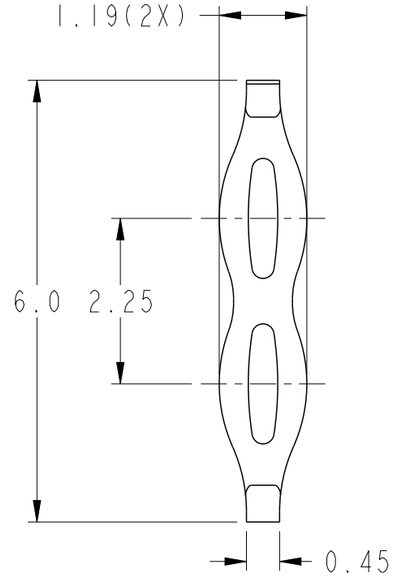

SCALE 12:1
DETAIL B

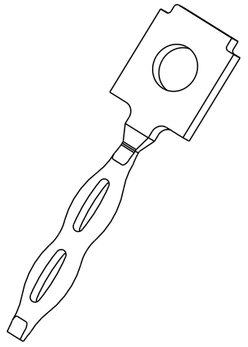

NOTES:

1. MATERIAL: COPPER ALLOY, THICKNESS; 0.5mm;
2. PLATING: "PLEASE SEE PLATING OPTION" UNDERPLATE 1.27 μm OF NICKEL
3. PART MUNBER CODE:

10132920- 10XLF

- LEAD FREE
- PLATING OPTION
  1. 5.08 μm MIN OF SILVER OVER AREA UNDERPLATE NICKEL
  2. 2.5 μm MIN OF TIN OVER AREA UNDERPLATE NICKEL

FINISHED HOLE DIAMETERS (MM)	
USE WITH PCB	USE WITH BUSBAR
1.015±.076	1.041±.05

spec ref	- SEE NOTE 1			dr	Li-Qing Lei	2016/05/09	
tolerance std ASME Y14.5M	TOLERANCES UNLESS OTHERWISE SPECIFIED			eng	Li-Qing Lei	2016/06/22	
				chr	-	-	
				appr	Tim Yao	2016/06/22	
surface ✓ ASME Y14.5M	linear	0.X	±0.1				
		0.XX	±0.10				
		0.XXX	±0.05				
	angular	0°	±2°				

projection | mm | size A3 | scale 6:1 | ecn no - | product family | rel level **Released**

Amphenol FCi | title: EON Terminal | dwg no 10132920 | rev A

cat. no. | Product - Customer Drw | sheet 1 of 1

© 2016 AFCI

Creo File - REV E - 2016-02-12

Общество с ограниченной ответственностью «МосЧип» ИНН 7719860671 / КПП 771901001
Адрес: 105318, г.Москва, ул.Щербаковская д.3, офис 1107

Данный компонент на территории Российской Федерации

Вы можете приобрести в компании MosChip.

Для оперативного оформления запроса Вам необходимо перейти по данной ссылке:

http://moschip.ru/get-element

Вы можете разместить у нас заказ для любого Вашего проекта, будь то серийное производство или разработка единичного прибора.

В нашем ассортименте представлены ведущие мировые производители активных и пассивных электронных компонентов.

Нашей специализацией является поставка электронной компонентной базы двойного назначения, продукции таких производителей как XILINX, Intel (ex.ALTERA), Vicor, Microchip, Texas Instruments, Analog Devices, Mini-Circuits, Amphenol, Glenair.

Сотрудничество с глобальными дистрибьюторами электронных компонентов, предоставляет возможность заказывать и получать с международных складов практически любой перечень компонентов в оптимальные для Вас сроки.

На всех этапах разработки и производства наши партнеры могут получить квалифицированную поддержку опытных инженеров.

Система менеджмента качества компании отвечает требованиям в соответствии с ГОСТ Р ИСО 9001, ГОСТ РВ 0015-002 и ЭС РД 009

Офис по работе с юридическими лицами:

105318, г.Москва, ул.Щербаковская д.3, офис 1107, 1118, ДЦ «Щербаковский»

Телефон: +7 495 668-12-70 (многоканальный)

Факс: +7 495 668-12-70 (доб.304)

E-mail: info@moschip.ru

Skype отдела продаж:
moschip.ru
moschip.ru_4
moschip.ru_6
moschip.ru_9