MATERIAL NO.	ENGINEERING NO.	DIM A	TOLERANCE	LABEL PRINT
83421922 1	83421-9221	.75ft/200mm	+.315-.157/+8-4mm	C005-0001
83421922 2	83421-9222	4.00ft/1200mm	+1.89-.945/+48-24mm	C005-0002
83421923 1	83421-9231	32.8ft/10m	+4.0-2.5/+100-63mm	C005-0003
83421922 3	83421-9223	9.85ft/3m	+2.36-1.89/+60-48mm	C005-0004

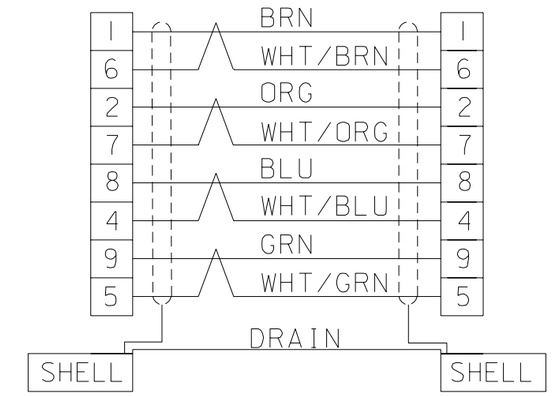

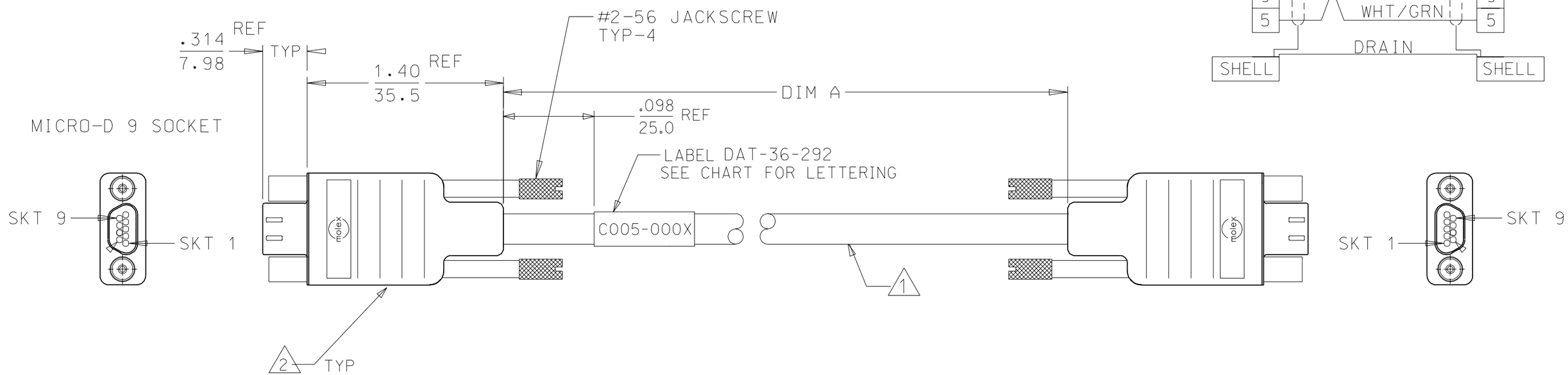

3. REFER TO PS-83421-9000 FOR PRODUCT SPEC.

2. MICRO-D, 9 SOCKET FEMALE CONNECTOR (CRIMP TYPE)
CONTACTS: 30 MICRO INCH GOLD PLATED
INSULATOR: PCV OVERMOLD, COLOR: BLACK
WITH (2) #2.56 JACKSCREWS

1. CABLE: CAT 5E, 26AWG, 4 PAIR & DRAIN WIRE
8 CONDUCTOR, TINNED COPPER, 7 STRAND.
WIRE INSULATION: PVC
SHIELD: AL-FOIL/MYLAR. INCLUDING DRAIN WIRE & BRAID
OUTER CABLE JACKET: BLACK PVC.

NOTES: UNLESS OTHERWISE SPECIFIED.

RESTRICTED SALES DRAWING

A1

REV	DESCRIPTION	EC NO.	DRWN	CH'K	APPR
A1	CHNG TO SD IN MIDAS	ETC2004-0077	EMF 03/09/26	HEB 03/09/26	RSD 03/09/26

QUALITY SYMBOLS: MAJOR =0; CRITICAL (C) =0

GENERAL TOLERANCES: (UNLESS SPECIFIED)

	mm	INCH
4 PLACES	±0.	±.
3 PLACES	±0.	±.005
2 PLACES	±0.13	±.010
1 PLACE	±0.25	±.
ANGULAR: ±2°		

DRAFT WHERE APPLICABLE MUST REMAIN WITHIN DIMENSIONS

SCALE NO:NE | DESIGN UNITS ☐mm ☒INCH | THIRD ANGLE PROJECTION | DIMENSIONS: ☐ mm/INCH ☒ INCH/mm ☐ mm ONLY | SHT | REV | REVISE ON CAD ONLY

DRAWN BY & DATE: JAL 03/04/07
CHECKED BY & DATE: / /
APPROVED BY & DATE: RWD 03/04/10

TITLE: CABLE ASSEMBLY 9 SKT MICRO D TO 9 SKT MICRO D W/OVERMOLD

molex MOLEX INCORPORATED

CAD FILENAME: RSD-83421-023.DGN | MATERIAL NO.: SEE CHART | DRAWING NO.: RSD-83421-023 | SHEET NO.: 1 OF 1 | SIZE: B

THIS DRAWING CONTAINS INFORMATION THAT IS PROPRIETARY TO MOLEX INCORPORATED AND SHOULD NOT BE USED WITHOUT WRITTEN PERMISSION.

Общество с ограниченной ответственностью «МосЧип» ИНН 7719860671 / КПП 771901001
Адрес: 105318, г.Москва, ул.Щербаковская д.3, офис 1107

Данный компонент на территории Российской Федерации

Вы можете приобрести в компании MosChip.

Для оперативного оформления запроса Вам необходимо перейти по данной ссылке:

http://moschip.ru/get-element

Вы можете разместить у нас заказ для любого Вашего проекта, будь то серийное производство или разработка единичного прибора.

В нашем ассортименте представлены ведущие мировые производители активных и пассивных электронных компонентов.

Нашей специализацией является поставка электронной компонентной базы двойного назначения, продукции таких производителей как XILINX, Intel (ex.ALTERA), Vicor, Microchip, Texas Instruments, Analog Devices, Mini-Circuits, Amphenol, Glenair.

Сотрудничество с глобальными дистрибьюторами электронных компонентов, предоставляет возможность заказывать и получать с международных складов практически любой перечень компонентов в оптимальные для Вас сроки.

На всех этапах разработки и производства наши партнеры могут получить квалифицированную поддержку опытных инженеров.

Система менеджмента качества компании отвечает требованиям в соответствии с ГОСТ Р ИСО 9001, ГОСТ РВ 0015-002 и ЭС РД 009

Офис по работе с юридическими лицами:

105318, г.Москва, ул.Щербаковская д.3, офис 1107, 1118, ДЦ «Щербаковский»

Телефон: +7 495 668-12-70 (многоканальный)

Факс: +7 495 668-12-70 (доб.304)

E-mail: info@moschip.ru

Skype отдела продаж:
moschip.ru
moschip.ru_4
moschip.ru_6
moschip.ru_9