PRODUCT NUMBER	APPLY CONNECTOR	DIMENSION "A"
10136663-006	FOR 6 COL	13.80
10136663-008	FOR 8 COL	17.80
10136663-010	FOR 10 COL	21.80
10136663-012	FOR 12 COL	25.80
10136663-014	FOR 14 COL	29.80
10136663-016	FOR 16 COL	33.80

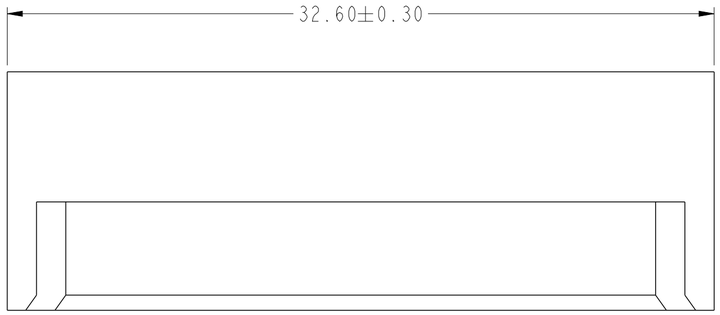

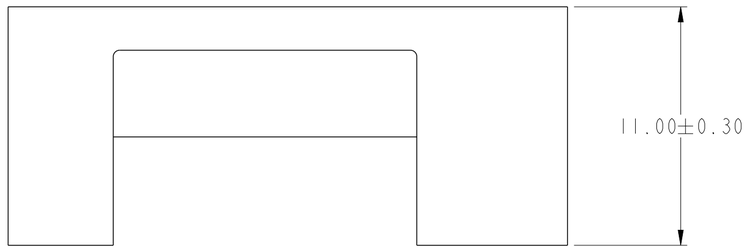

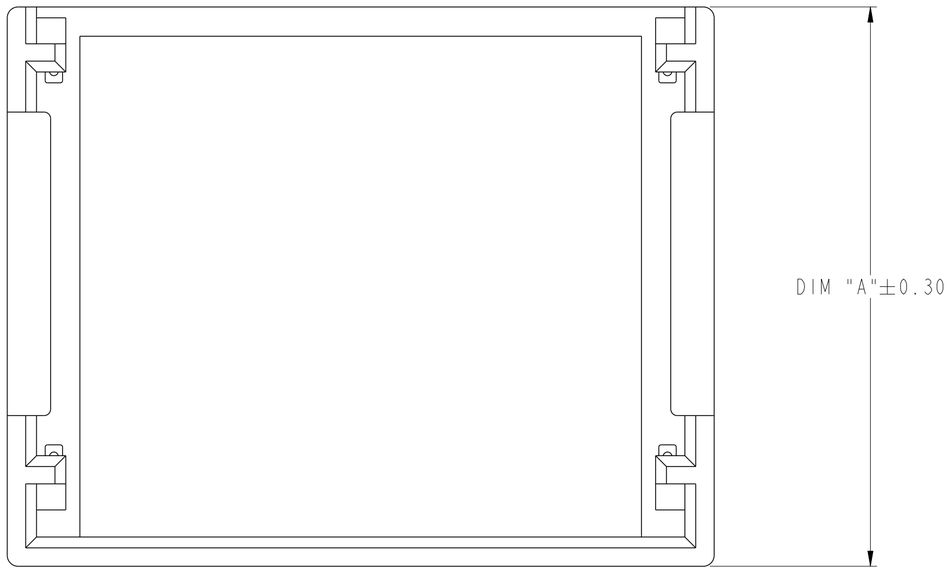

10136663-012 AS SHOWN

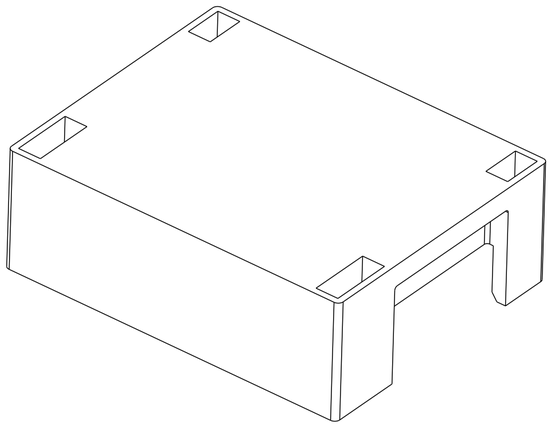

3D VIEW

NOTES:

1 - MATERIAL:
HOUSING: ENGINEERING PLASTIC, ORANGE,
WITHSTAND TEMPERATURE 105°C MAX.

2 - PACKAGING MEETS GS-14-2500 LEAD FREE LABELING SPECIFICATION

3 - THIS PRODUCT MEETS EUROPEAN UNION DIRECTIVES AND OTHER COUNTRIE'S REGULATIONS AS DESCRIBED IN GS-47-0004

PRELIMINARY DRAWING

spec ref	SEE NOTES		dr	Terry Luo	2015/09/27	projection	MM
tolerance std ASME Y14.5M	TOLERANCES UNLESS OTHERWISE SPECIFIED		eng	Peng-Bing Fu	2016/04/19		
			chr	-	-		
			appr	-	-	product family	ExaMAX
surface -	linear	0.X	±.3	Amphenol FCi	title	ExaMAX COVER FOR 6 PAIR	
		0.XX	±.10				
		0.XXX	±.050				
	angular	0°	±°		cat. no.	Product - Customer Drw	

size A2	scale 8:1		
ecn no -			
rel level Preliminary			
dwg no 10136663	rev 4		
sheet 1 of 1			

© 2016 AFCI

Creo File - REV E - 2016-02-12

For information only. This is a preliminary customer document that is subject to change without notice.

Общество с ограниченной ответственностью «МосЧип» ИНН 7719860671 / КПП 771901001
Адрес: 105318, г.Москва, ул.Щербаковская д.3, офис 1107

Данный компонент на территории Российской Федерации

Вы можете приобрести в компании MosChip.

Для оперативного оформления запроса Вам необходимо перейти по данной ссылке:

http://moschip.ru/get-element

Вы можете разместить у нас заказ для любого Вашего проекта, будь то серийное производство или разработка единичного прибора.

В нашем ассортименте представлены ведущие мировые производители активных и пассивных электронных компонентов.

Нашей специализацией является поставка электронной компонентной базы двойного назначения, продукции таких производителей как XILINX, Intel (ex.ALTERA), Vicor, Microchip, Texas Instruments, Analog Devices, Mini-Circuits, Amphenol, Glenair.

Сотрудничество с глобальными дистрибьюторами электронных компонентов, предоставляет возможность заказывать и получать с международных складов практически любой перечень компонентов в оптимальные для Вас сроки.

На всех этапах разработки и производства наши партнеры могут получить квалифицированную поддержку опытных инженеров.

Система менеджмента качества компании отвечает требованиям в соответствии с ГОСТ Р ИСО 9001, ГОСТ РВ 0015-002 и ЭС РД 009

Офис по работе с юридическими лицами:

105318, г.Москва, ул.Щербаковская д.3, офис 1107, 1118, ДЦ «Щербаковский»

Телефон: +7 495 668-12-70 (многоканальный)

Факс: +7 495 668-12-70 (доб.304)

E-mail: info@moschip.ru

Skype отдела продаж:
moschip.ru
moschip.ru_4
moschip.ru_6
moschip.ru_9