| REVISIONS | | | | | |
|---|---|---|---|---|---|
| ZONE | LTR | ECO | DESCRIPTION | DATE | APPROVED |
| | A | 20709 | PROD. RELEASE 3-5-76 DWH | 3-8-76 | MO |
| | A1 | 43626 | REMOVED DELRIN PLUG,SEE ECN | 12/26/7 | TL |
| | B | 44061 | Update per ECO-10-021750 | 11/1/2010 | PJS |

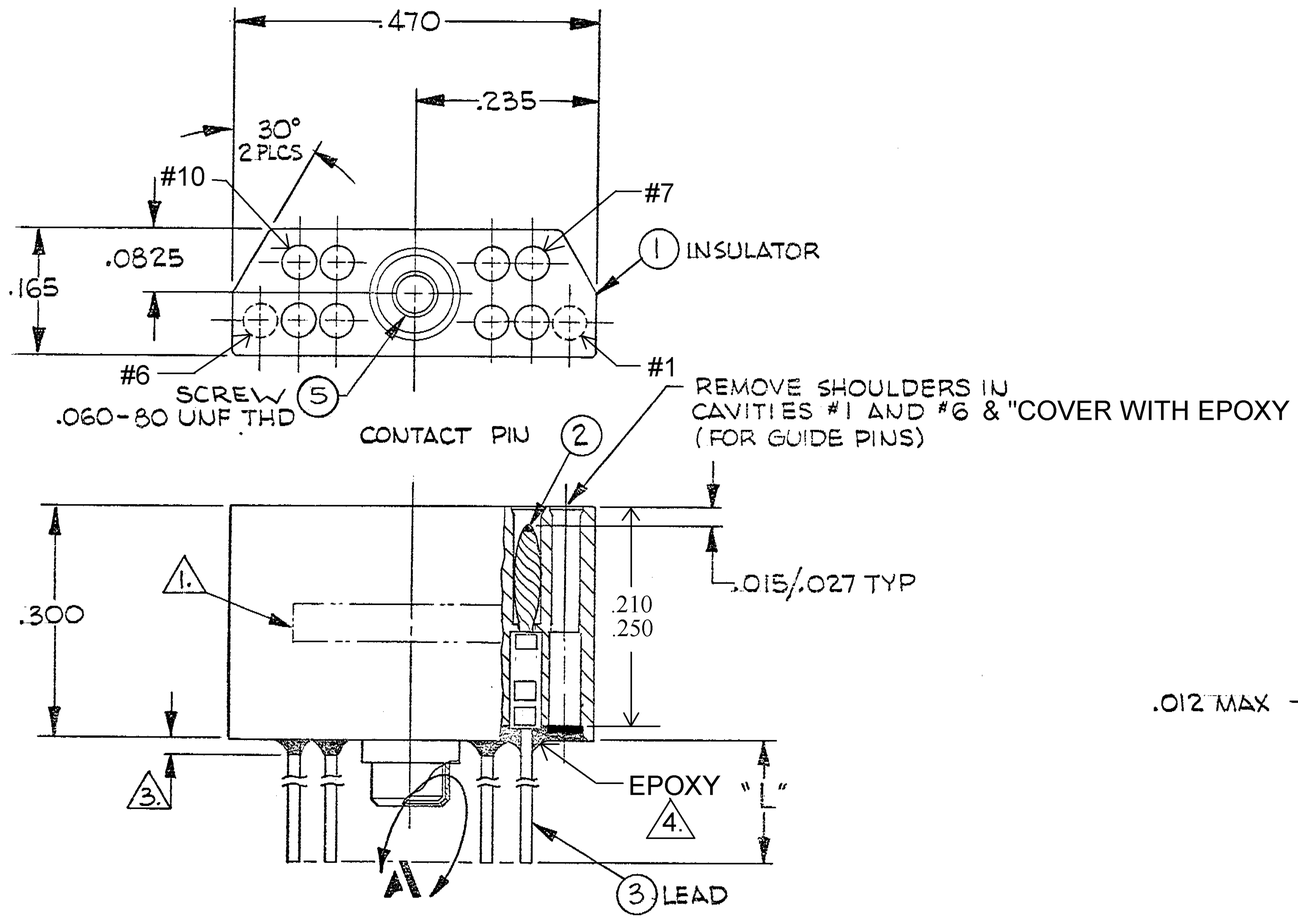


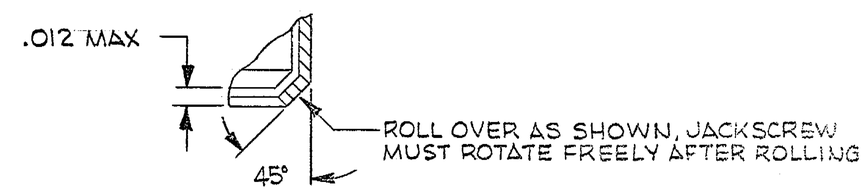


DETAIL A SCALE ~ NONE

NOTES:

1. MARK PER TPD.

2. CRIMP LEADS INTO CONTACTS PER MEP 302-05

3. EPOXY WICKING - UNINSULATED WIRE - .050 MAX
INSULATED WIRE UP TO #25 AWG - .125 MAX
INSULATED WIRE #24 AWG AND LARGER - .200 MAX

4. EPOXY AS SHOWN WITH P/N: 983527-1 AND/OR 1325708-1.

| QTY REQD | CODE IDENT | PART OR IDENTIFYING NO. | NOMENCLATURE OR DESCRIPTION |
|---|---|---|---|

PARTS LIST

| NEXT ASSY | USED ON |
|---|---|
| APPLICATION | |

UNLESS OTHERWISE SPECIFIED DIMENSIONS ARE IN INCHES TOLERANCES ARE:
FRACTIONS ± 1/64 DECIMALS .XX ± .01 .XXX ± .005 ANGLES ± 1/2°

MATERIAL

FINISH

DO NOT SCALE DRAWING

CONTRACT NO.

| APPROVALS | | DATE |
|---|---|---|
| DRAWN | David Hooper | 3/5/76 |
| CHECKED | MO | 3-9-76 |
| PR. ENG | M Adams 14 | 3-8-76 |
| APPD. | | |

These drawings and specifications are the property of Microdot Inc., and issued in strict confidence and shall not be divulged, be reproduced or copied, or used as the basis for the manufacture or sale of any article without written permission of Microdot Inc.

Tyco Electronics
Tyco Electronics Corporation
Harrisburg, PA 17105-3608

JACKMATE PLUG ASSY
MCJB2-10P
095-0000-0132

PROD. CODE 834
CODE M

| SIZE | CODE IDENT NO. | DRAWING NO. |
|---|---|---|
| B | 98278 | 9-1532147-8 |

SCALE ——— SHEET 1 OF 1

BISHOP GRAPHICS/ACCUPRESS REORDER NO. 2197

Общество с ограниченной ответственностью «МосЧип» ИНН 7719860671 / КПП 771901001
Адрес: 105318, г.Москва, ул.Щербаковская д.3, офис 1107

**Данный компонент на территории Российской Федерации**

**Вы можете приобрести в компании MosChip.**

Для оперативного оформления запроса Вам необходимо перейти по данной ссылке:

http://moschip.ru/get-element

Вы можете разместить у нас заказ для любого Вашего проекта, будь то серийное производство или разработка единичного прибора.

В нашем ассортименте представлены ведущие мировые производители активных и пассивных электронных компонентов.

Нашей специализацией является поставка электронной компонентной базы двойного назначения, продукции таких производителей как XILINX, Intel (ex.ALTERA), Vicor, Microchip, Texas Instruments, Analog Devices, Mini-Circuits, Amphenol, Glenair.

Сотрудничество с глобальными дистрибьюторами электронных компонентов, предоставляет возможность заказывать и получать с международных складов практически любой перечень компонентов в оптимальные для Вас сроки.

На всех этапах разработки и производства наши партнеры могут получить квалифицированную поддержку опытных инженеров.

Система менеджмента качества компании отвечает требованиям в соответствии с ГОСТ Р ИСО 9001, ГОСТ РВ 0015-002 и ЭС РД 009

**Офис по работе с юридическими лицами:**

105318, г.Москва, ул.Щербаковская д.3, офис 1107, 1118, ДЦ «Щербаковский»

Телефон: +7 495 668-12-70 (многоканальный)

Факс: +7 495 668-12-70 (доб.304)

E-mail: info@moschip.ru

Skype отдела продаж:
moschip.ru
moschip.ru_4
moschip.ru_6
moschip.ru_9