FEATURES

* High speed transmission （13.2 Mbps , NRZ code）
* Build-in LED driving circuit allows connecting directly to modulation IC for digital audio equipment.
* Wide range of operating voltage from 3V to 5V
* Same package as fiber optic receiving module LTDL-RX16P05

APPLICATIONS

* Digital audio system
* CD & DVD players

PACKAGE DIMENSIONS

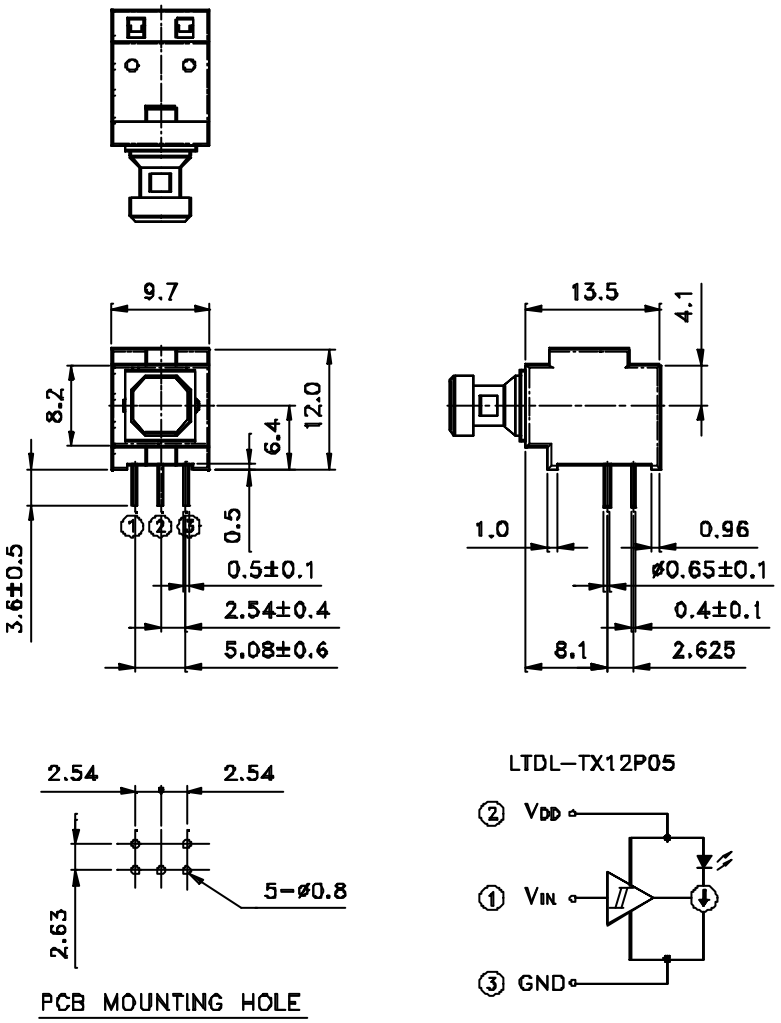

NOTES:
1. All dimensions are in millimeters.
2. Tolerance is ±0.3 mm unless otherwise noted.

ELECTRO－OPTICAL CHARACTERISTICS

ABSOLUTE MAXIMUM RATINGS AT TA=25℃

PARAMETER	MAXIMUM RATING	UNIT
Supply Voltage (V_{DD})	-0.5 ~ +7	V
Input Voltage (V_{IN})	-0.5 ~ V_{DD} +0.5	V
Operating Temperature Range	-20 ℃ to +70℃	
Storage Temperature Range	-30 ℃ to +80℃	
Lead Soldering Temperature [1.6mm(.063") From Body]	260℃ for 5 Seconds	

ELECTRICAL OPTICAL CHARACTERISTICS AT TA=25℃

PARAMETER	SYMBOL	MIN.	TYP.	MAX.	UNIT	TEST CONDITION
Data Rate	Ts	—	—	13.2	Mbps	NRZ code
Operating Voltage	V_{DD}	2.75	—	5.25	V	
Peak Emission Wavelength	λ_{Peak}	630	650	690	nm	
Fiber Coupling Light Output	Pc	-21	-17	-15	dBm	*1
Current Consumption	I_{DD}	—	6	8	mA	
High Level Input Voltage	V_{IH}	2	—	—	V	
Low Level Input Voltage	V_{IL}	—	—	0.8	V	
“Low ✍ High”propagation delay time	t_{PLH}	—	—	166	ns	*2
“High ✍ Low”propagation delay time	t_{PHL}	—	—	155	ns	
Pulse Width Distortion	Δt_W	-18	—	+18	ns	
Jitter	Δt_j	—	1	18	ns	*2

***1 Measuring method of fiber coupling optical power output**

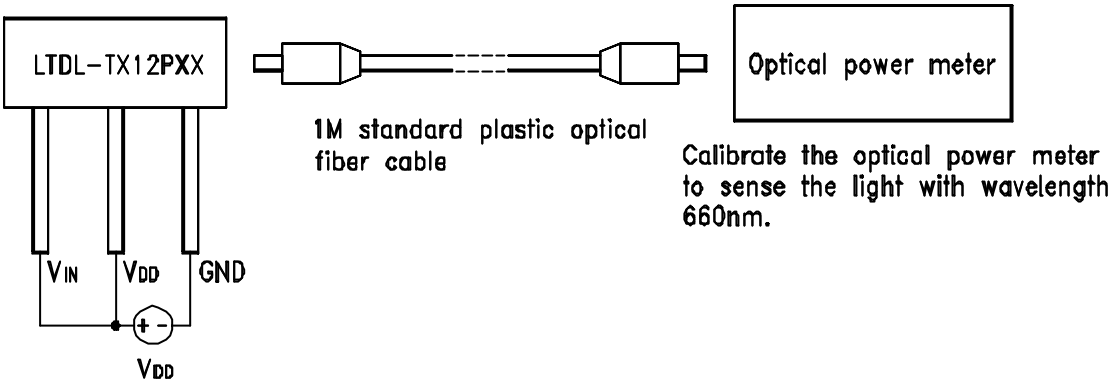

***2 Measuring method of pulse response and jitter**

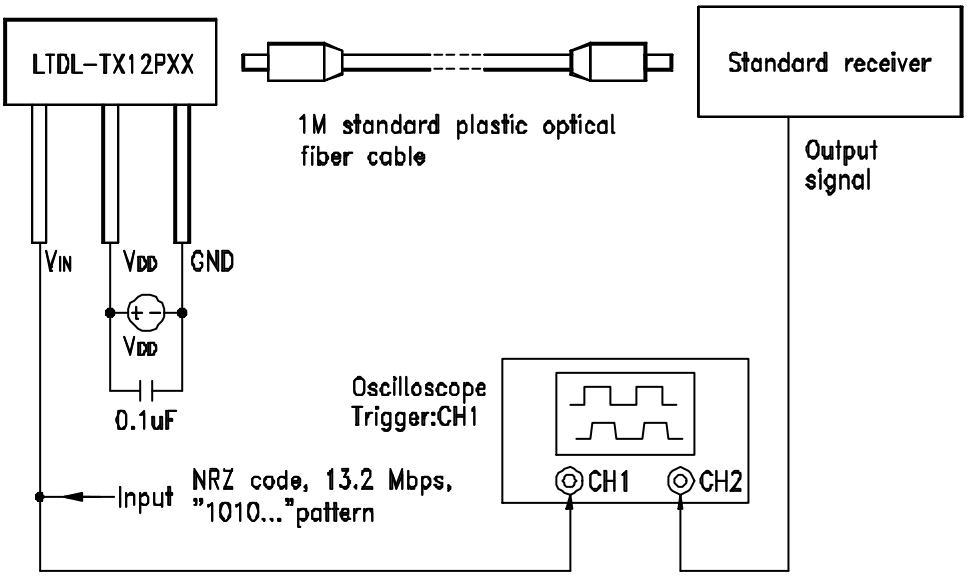

Rise and Fall Times and Pulse Width Distortion

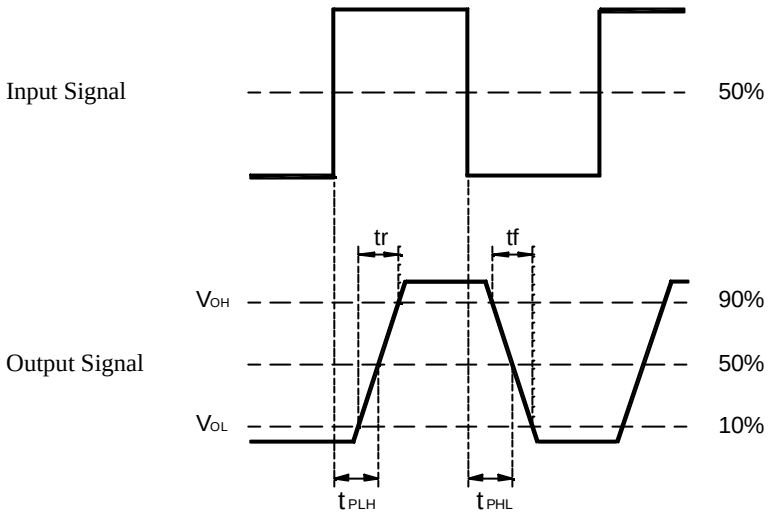

$$Pulse\ Width\ Distortion = \Delta tw = t_{PHL} - t_{PLH}$$

Jitter

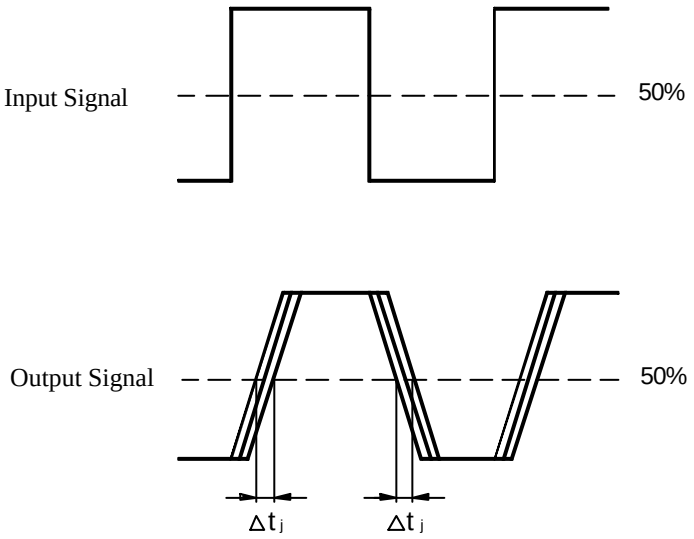

Общество с ограниченной ответственностью «МосЧип» ИНН 7719860671 / КПП 771901001
Адрес: 105318, г.Москва, ул.Щербаковская д.3, офис 1107

Данный компонент на территории Российской Федерации

Вы можете приобрести в компании MosChip.

Для оперативного оформления запроса Вам необходимо перейти по данной ссылке:

http://moschip.ru/get-element

Вы можете разместить у нас заказ для любого Вашего проекта, будь то серийное производство или разработка единичного прибора.

В нашем ассортименте представлены ведущие мировые производители активных и пассивных электронных компонентов.

Нашей специализацией является поставка электронной компонентной базы двойного назначения, продукции таких производителей как XILINX, Intel (ex.ALTERA), Vicor, Microchip, Texas Instruments, Analog Devices, Mini-Circuits, Amphenol, Glenair.

Сотрудничество с глобальными дистрибьюторами электронных компонентов, предоставляет возможность заказывать и получать с международных складов практически любой перечень компонентов в оптимальные для Вас сроки.

На всех этапах разработки и производства наши партнеры могут получить квалифицированную поддержку опытных инженеров.

Система менеджмента качества компании отвечает требованиям в соответствии с ГОСТ Р ИСО 9001, ГОСТ РВ 0015-002 и ЭС РД 009

Офис по работе с юридическими лицами:

105318, г.Москва, ул.Щербаковская д.3, офис 1107, 1118, ДЦ «Щербаковский»

Телефон: +7 495 668-12-70 (многоканальный)

Факс: +7 495 668-12-70 (доб.304)

E-mail: info@moschip.ru

Skype отдела продаж:
moschip.ru
moschip.ru_4
moschip.ru_6
moschip.ru_9