PART NAME	CHAMPION SERIES	PART No.	CS-11202 TO CS-11216

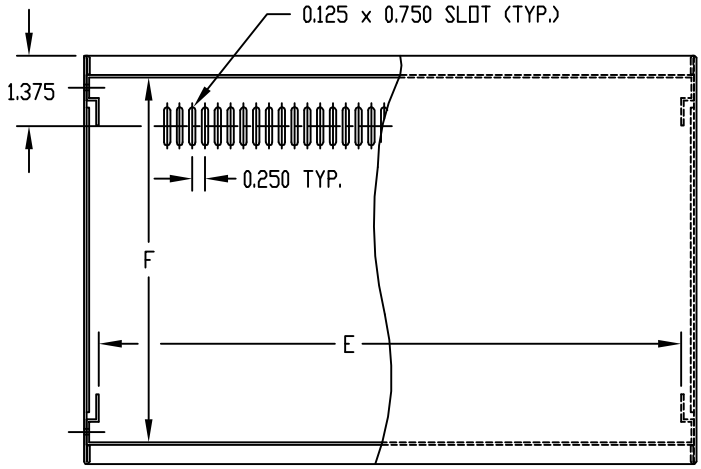

TOP VIEW

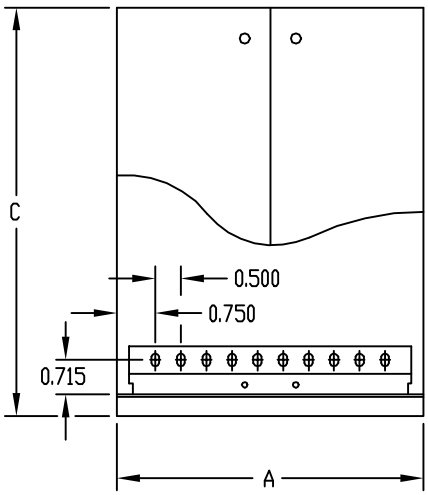

SIDE VIEW

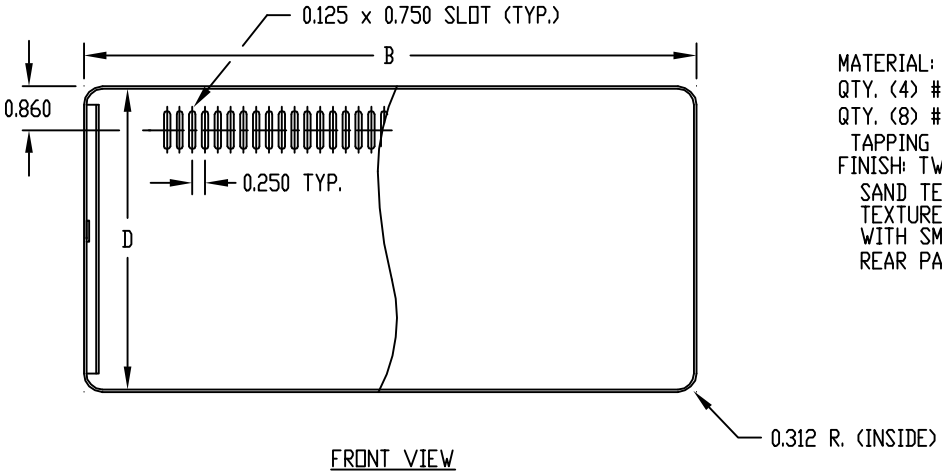

FRONT VIEW

MATERIAL: 0.050 THK. ALUMINUM
QTY. (4) #F-3581 RUBBER FEET
QTY. (8) #6 x 1/4 TRUSS HEAD TAPPING SCREW.
FINISH: TWO COLOR COMBINATIONS SAND TEXTURED OR BLACK TEXTURED TOP & BOTTOM, BOTH WITH SMOOTH WHITE FRONT & REAR PANELS.

PART No.	HEIGHT A	WIDTH B	DEPTH C	CLEAR INSIDE HEIGHT D	CLEAR INSIDE WIDTH E	CLEAR INSIDE DEPTH F
CS-11202	4.000	6.000	6.000	3.875	5.375	5.141
CS-11204	4.000	9.000	8.000	3.875	8.375	7.141
CS-11206	4.000	12.000	8.000	3.875	11.375	7.141
CS-11208	6.000	9.000	8.000	5.875	8.375	7.141
CS-11210	6.000	12.000	8.000	5.875	11.375	7.141
CS-11212	6.000	12.000	10.000	5.875	11.375	9.141
CS-11214	8.000	9.000	8.000	7.875	8.375	7.141
CS-11216	8.000	12.000	10.000	7.875	11.375	9.141

Общество с ограниченной ответственностью «МосЧип» ИНН 7719860671 / КПП 771901001
Адрес: 105318, г.Москва, ул.Щербаковская д.3, офис 1107

Данный компонент на территории Российской Федерации

Вы можете приобрести в компании MosChip.

Для оперативного оформления запроса Вам необходимо перейти по данной ссылке:

http://moschip.ru/get-element

Вы можете разместить у нас заказ для любого Вашего проекта, будь то серийное производство или разработка единичного прибора.

В нашем ассортименте представлены ведущие мировые производители активных и пассивных электронных компонентов.

Нашей специализацией является поставка электронной компонентной базы двойного назначения, продукции таких производителей как XILINX, Intel (ex.ALTERA), Vicor, Microchip, Texas Instruments, Analog Devices, Mini-Circuits, Amphenol, Glenair.

Сотрудничество с глобальными дистрибьюторами электронных компонентов, предоставляет возможность заказывать и получать с международных складов практически любой перечень компонентов в оптимальные для Вас сроки.

На всех этапах разработки и производства наши партнеры могут получить квалифицированную поддержку опытных инженеров.

Система менеджмента качества компании отвечает требованиям в соответствии с ГОСТ Р ИСО 9001, ГОСТ РВ 0015-002 и ЭС РД 009

Офис по работе с юридическими лицами:

105318, г.Москва, ул.Щербаковская д.3, офис 1107, 1118, ДЦ «Щербаковский»

Телефон: +7 495 668-12-70 (многоканальный)

Факс: +7 495 668-12-70 (доб.304)

E-mail: info@moschip.ru

Skype отдела продаж:
moschip.ru
moschip.ru_4
moschip.ru_6
moschip.ru_9