THIS DRAWING IS UNPUBLISHED. RELEASED FOR PUBLICATION –,– .
© COPYRIGHT – BY TYCO ELECTRONICS CORPORATION. ALL INTERNATIONAL RIGHTS RESERVED.

LOC	DIST
—	—

REVISIONS

P	LTR	DESCRIPTION	DATE	DWN	APVD
	A	REVISED PER ECO–08–025009	11OCT08	HMR	CR

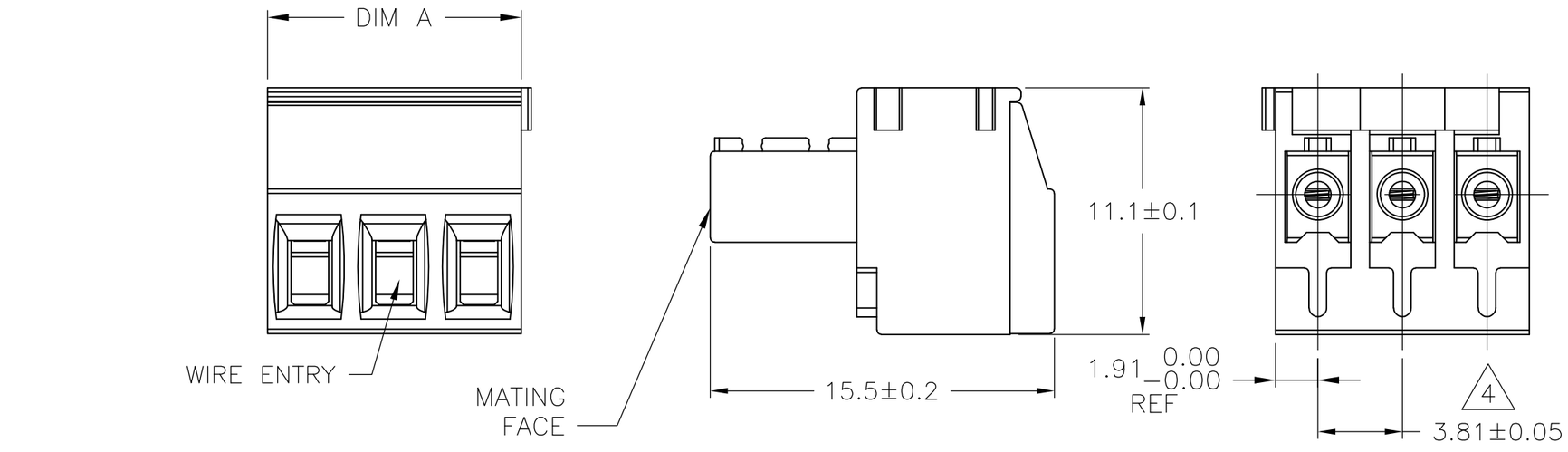

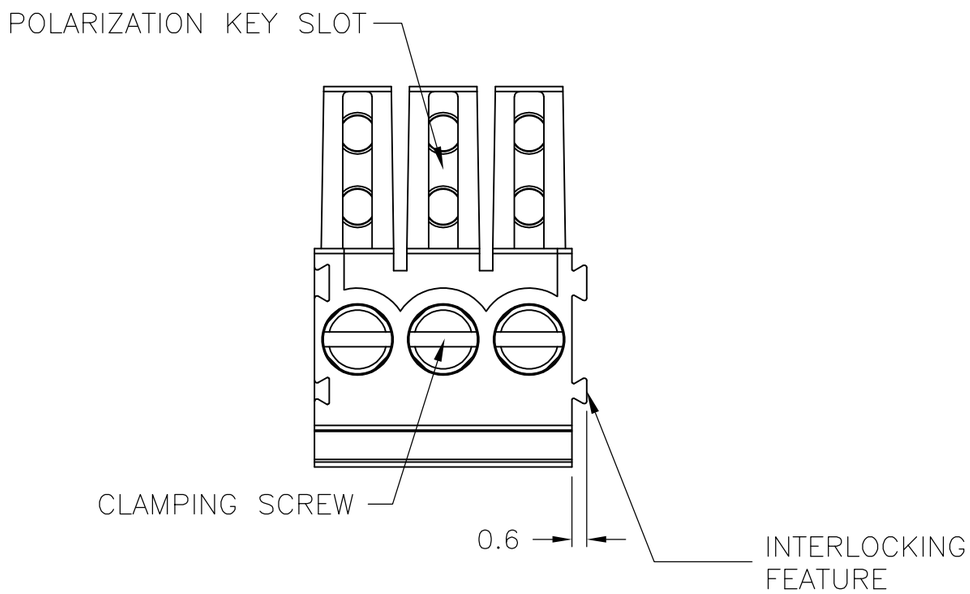

1 MATERIALS AND FINISH
- HOUSING : PA 6.6, UL 94–V0, COLOR: BLACK
- CLAMP : BRASS, NICKEL PLATED
- TERMINAL : BRASS, TIN PLATED
- CONTACT SPRING : PHOSPHOR BRONZE, TIN PLATED
- CLAMPING SCREW : M2, BRASS, NICKEL PLATED

2 END–TO–END STACKABLE W/INTERLOCK WITHOUT LOSS OF CENTERLINE SPACING

3 WIRE SIZE RANGE 14–30 AWG

4 NOT CUMULATIVE TOLERANCE

5 PRELIMINARY – NOT FOR PRODUCTION.

5

DIM A	NO OF POS	PART NUMBER
68.58	18	1–1986345–8
45.72	12	1–1986345–2
41.91	11	1–1986345–1
38.10	10	1–1986345–0
34.29	9	1986345–9
30.48	8	1986345–8
22.67	7	1986345–7
22.86	6	1986345–6
19.05	5	1986345–5
15.24	4	1986345–4
11.43	3	1986345–3
7.62	2	1986345–2

THIS DRAWING IS A CONTROLLED DOCUMENT.

DIMENSIONS: mm

TOLERANCES UNLESS OTHERWISE SPECIFIED:

0 PLC	± –
1 PLC	± 0.3
2 PLC	± 0.25
3 PLC	± –
4 PLC	± –
ANGLES	± 2°

MATERIAL 1

FINISH –

DWN S SCHLEGEL 30JAN2008
CHK C RICHARD 1/30/08
APVD C RICHARD 1/30/08
PRODUCT SPEC —
APPLICATION SPEC —
WEIGHT —

Tyco Electronics
Tyco Electronics Corporation
Harrisburg, PA 17105–3608

NAME TERMINAL BLOCK PLUG STACKING WITH INTERLOCK 3.81mm PITCH

SIZE	CAGE CODE	DRAWING NO	RESTRICTED TO
A3	00779	C–1986345	—

CUSTOMER DRAWING

SCALE	SHEET	REV
4:1	1 OF 1	A

Общество с ограниченной ответственностью «МосЧип» ИНН 7719860671 / КПП 771901001
Адрес: 105318, г.Москва, ул.Щербаковская д.3, офис 1107

Данный компонент на территории Российской Федерации

Вы можете приобрести в компании MosChip.

Для оперативного оформления запроса Вам необходимо перейти по данной ссылке:

http://moschip.ru/get-element

Вы можете разместить у нас заказ для любого Вашего проекта, будь то серийное производство или разработка единичного прибора.

В нашем ассортименте представлены ведущие мировые производители активных и пассивных электронных компонентов.

Нашей специализацией является поставка электронной компонентной базы двойного назначения, продукции таких производителей как XILINX, Intel (ex.ALTERA), Vicor, Microchip, Texas Instruments, Analog Devices, Mini-Circuits, Amphenol, Glenair.

Сотрудничество с глобальными дистрибьюторами электронных компонентов, предоставляет возможность заказывать и получать с международных складов практически любой перечень компонентов в оптимальные для Вас сроки.

На всех этапах разработки и производства наши партнеры могут получить квалифицированную поддержку опытных инженеров.

Система менеджмента качества компании отвечает требованиям в соответствии с ГОСТ Р ИСО 9001, ГОСТ РВ 0015-002 и ЭС РД 009

Офис по работе с юридическими лицами:

105318, г.Москва, ул.Щербаковская д.3, офис 1107, 1118, ДЦ «Щербаковский»

Телефон: +7 495 668-12-70 (многоканальный)

Факс: +7 495 668-12-70 (доб.304)

E-mail: info@moschip.ru

Skype отдела продаж:
moschip.ru
moschip.ru_4
moschip.ru_6
moschip.ru_9