THIS DRAWING IS UNPUBLISHED. RELEASED FOR PUBLICATION 20
© COPYRIGHT 20 BY TYCO ELECTRONICS CORPORATION. ALL RIGHTS RESERVED.

LOC	DIST
DS	–

REVISIONS

P	LTR	DESCRIPTION	DATE	DWN	APVD
	A	RELEASED	29.MAY'09	SC	JK

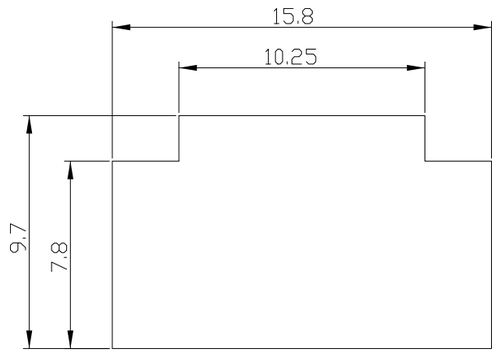

FIG 1. 5
RECOMMENDED PANEL OPENING DIMENSION
TOLERANCES:±0.13

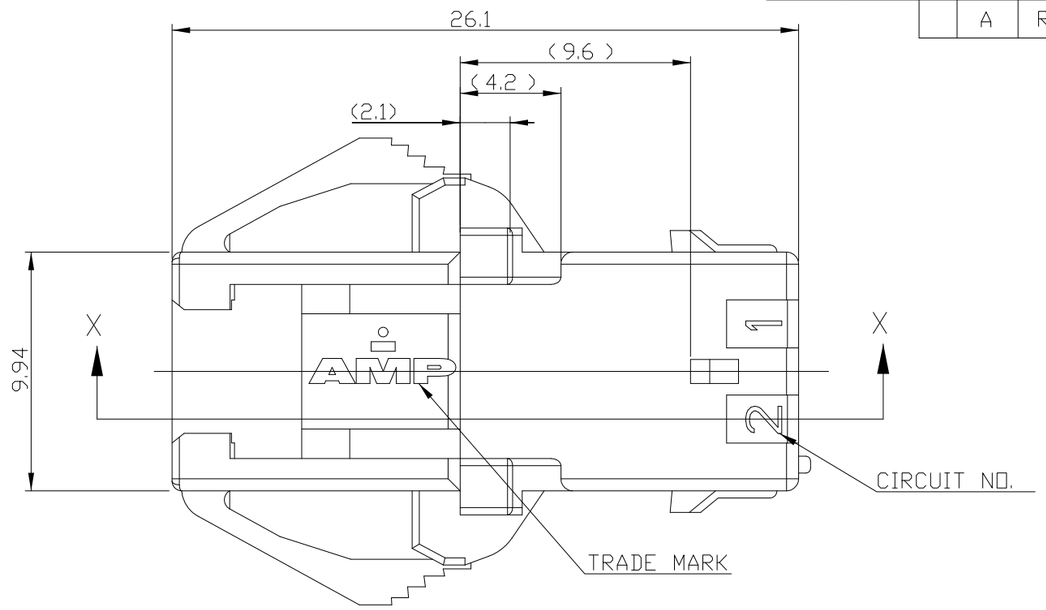

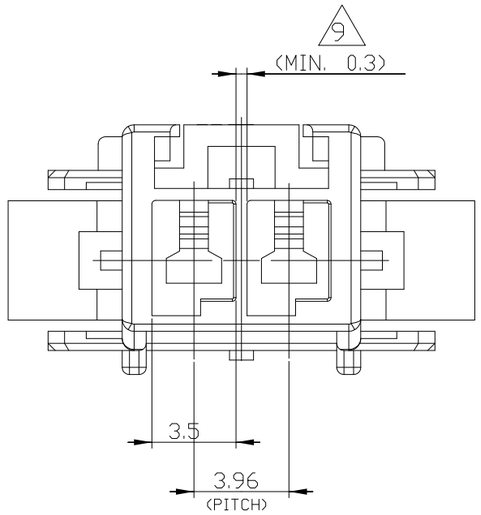

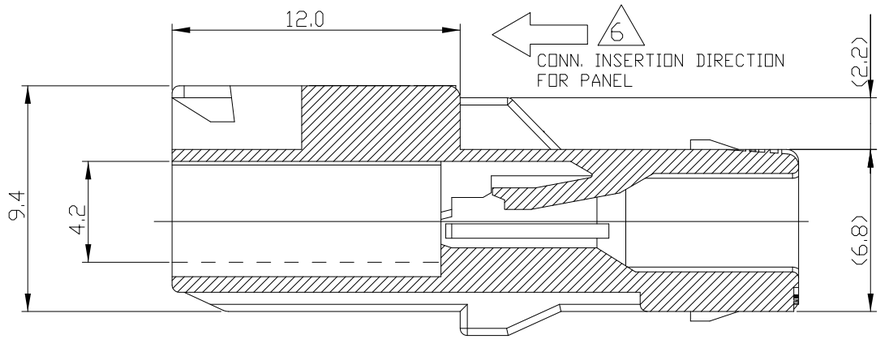

SECTION X-X

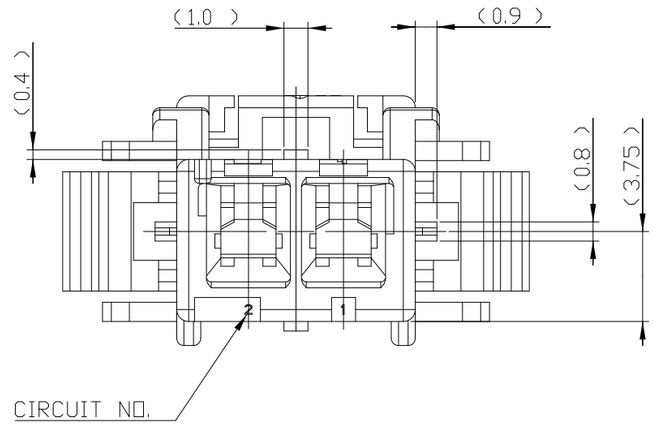

NOTE;
1.APPLICABLE CONTACT P/N
-TAB CONTACT:177917- □(AWG#16-#20)
177916- □(AWG#22-#26)
2.MATING CONN.P/N
-PLUG HSG:2005247- □
-REC CONTACT:177915- □(AWG#16-#20)
:177914- □(AWG#22-#26)
3.APPLICABLE DOUBLE LOCK PLATE:
177918-1(V-0) OR □-368590-1(V-2,GWT)
*IT SHOULD BE USED CERTAINLY WHEN CABLE ASS'Y
4.GENERAL TOLERANCES:±0.3
5.APPLICATOIN PANEL THICKNESS: 0.8~2.0 (SEE FIG 1.)
6.INSERT CONN. FROM PRESS DIRECTION SIDE FOR METAL PANEL.
7.EDGE OF THICKNESS MAY MUST NOT ROUND FOR MOLDED PANEL.
8.ACCORDING TO IEC 60335-1 4.2 EDITION
-PART MEETS GWT 750°C,850°C.
-MATERIAL MEETS BALL PRESSURE TESTING AT 125°C.
-MATERIAL HAS CTI VALUE OF 250V.
9.MIN.THICKNESS OF INSULATING WALL

2005249-9	BLACK
2005249-6	BLUE
2005249-4	YELLOW
2005249-2	RED
2005249-1	NATURAL
P/N	COLOR

THIS DRAWING IS A CONTROLLED DOCUMENT FOR TYCO ELECTRONICS CORPORATION IT IS SUBJECT TO CHANGE AND THE CONTROLLING ENGINEERING ORGANIZATION SHOULD BE CONTACTED FOR THE LATEST REVISION.

DIMENSIONS: mm

TOLERANCES UNLESS OTHERWISE SPECIFIED

0 PLC	±-
1 PLC	±0.3
2 PLC	±0.10
3 PLC	±0.001
4 PLC	±0.0001
ANGLES	±-

MATERIAL: PA66(UL94V-0)
FINISH: –

DWN: SC KIM
CHK: BW KANG
APVD: JK SONG
PRODUCT SPEC: 108-61106
APPLICATION SPEC: –
WEIGHT: –

Tyco Electronics
AMP KOREA
Kyungsan, Korea

NAME: PDL 2P CAP HSG 3.96mm P/M (GWT)

SIZE	CAGE CODE	DRAWING NO	RESTRICTED TO
A3	00779	C- 2005249	–

CUSTOMER DRAWING | SCALE 4:1 | SHEET 1 OF 1 | REV A

Общество с ограниченной ответственностью «МосЧип» ИНН 7719860671 / КПП 771901001
Адрес: 105318, г.Москва, ул.Щербаковская д.3, офис 1107

Данный компонент на территории Российской Федерации

Вы можете приобрести в компании MosChip.

Для оперативного оформления запроса Вам необходимо перейти по данной ссылке:

http://moschip.ru/get-element

Вы можете разместить у нас заказ для любого Вашего проекта, будь то серийное производство или разработка единичного прибора.

В нашем ассортименте представлены ведущие мировые производители активных и пассивных электронных компонентов.

Нашей специализацией является поставка электронной компонентной базы двойного назначения, продукции таких производителей как XILINX, Intel (ex.ALTERA), Vicor, Microchip, Texas Instruments, Analog Devices, Mini-Circuits, Amphenol, Glenair.

Сотрудничество с глобальными дистрибьюторами электронных компонентов, предоставляет возможность заказывать и получать с международных складов практически любой перечень компонентов в оптимальные для Вас сроки.

На всех этапах разработки и производства наши партнеры могут получить квалифицированную поддержку опытных инженеров.

Система менеджмента качества компании отвечает требованиям в соответствии с ГОСТ Р ИСО 9001, ГОСТ РВ 0015-002 и ЭС РД 009

Офис по работе с юридическими лицами:

105318, г.Москва, ул.Щербаковская д.3, офис 1107, 1118, ДЦ «Щербаковский»

Телефон: +7 495 668-12-70 (многоканальный)

Факс: +7 495 668-12-70 (доб.304)

E-mail: info@moschip.ru

Skype отдела продаж:
moschip.ru
moschip.ru_4
moschip.ru_6
moschip.ru_9