DRAWING MADE IN THIRD ANGLE PROJECTION

PART NUMBER	REV	FIRST USED
680196-2	C	565435-5
680196-3	C	354500-1

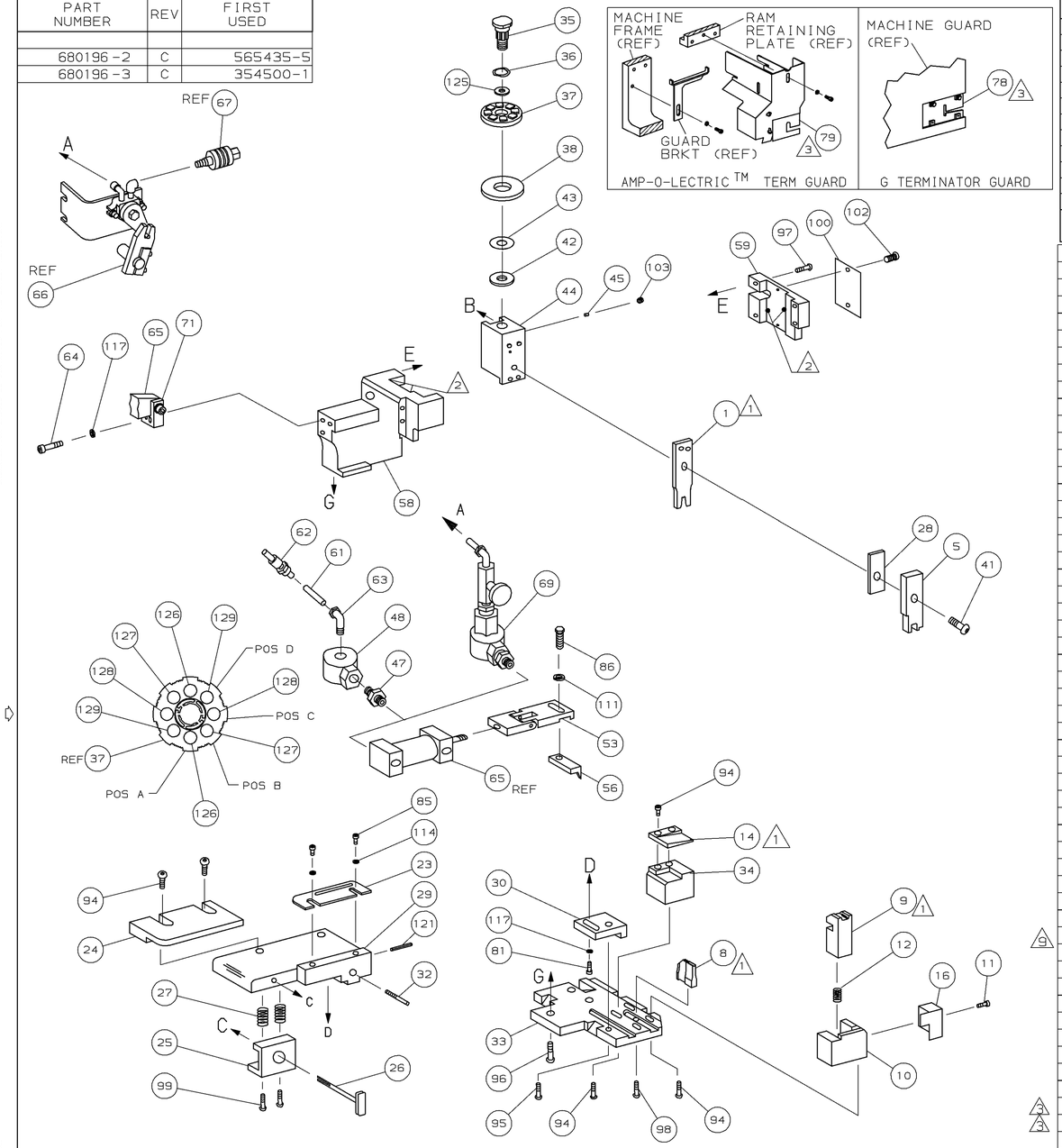

TERMINAL NAME: .125 BLADE, AMPLIVAR TM CONTACT 5

63870

CRIMPING DATA

PAD LTR	CRIMP HEIGHT	WIRE SIZE CMA (8)
A	.072 ±.002 [1.83 ±0.05mm]	4400-5000 1(17)+1(16½)
B	.067 ±.002 [1.70 ±0.05mm]	3400-4200 (14)
C	.062 ±.002 [1.57 ±0.05mm]	2400-3200 (16)
D	.057 ±.002 [1.45 ±0.05mm]	1400-2200 (18)

CRIMP	SIZE	TYPE	RANGE
WIRE	.110 [2.79mm]	F	1400-5000 CMA
INSUL	-	-	-

WIRE STRIP LENGTH	TERM APPL SPEC	FEED	APPL INSTRUCTION	SET UP GAGE	LAYOUT
-	-	.500	408-8040	458637-1	L1672

QTY REQD PER ASSY -3	-2	U/M	DWG SIZE	PART NO	DESCRIPTION	ITEM NO
2	2	-	C	2-354779-0	PIN, WIRE DISC (.3090)D	129
2	2	-	C	1-354779-1	PIN, WIRE DISC (.3045)C	128
2	2	-	C	354779-3	PIN, WIRE DISC (.3005)B	127
2	2	-	C	8-354778-7	PIN, WIRE DISC (.2930)A	126
1	1	-	A	986950-1	WASHER, FLAT PRECISION	125
						124
						123
						122
1	1	-	A	4-21028-0	PIN,SLT SPR(ø.093x.75)ST GDE PL	121
						120
						119
						118
3	3	-	A	21024-5	WASHER, LOCK(#10)ADJ BLOCK	117
						116
						115
2	2	-	A	21024-2	WASHER,LOCK(#4)FRONT STP GUIDE	114
						113
						112
1	1	-	A	21024-4	WASHER, LOCK (#8)	111
						110
						109
						108
						107
						106
						105
						104
1	1	-	A	21009-2	SCR,SKT SET(1/4-20x.25 LW)RAM	103
2	2	-	A	21017-2	SCR,DRIVE(#2x.19)ID PLATE	102
						101
1	1	-	B	461264-1	PLATE, IDENTIFICATION	100
2	2	-	A	3-21002-0	SCR,BHC(10-32x.88)DRAG	99
1	1	-	A	22733-8	SCR,BHC(8-32x.38 LW)ANVIL	98
4	4	-	A	2-21002-9	SCR,BHC(10-32x.75)CAP	97
3	3	-	A	2-22733-8	SCR,BHC(1/4-20x.62)HOUSING	96
1	1	-	A	2-21002-7	SCR,BHC(10-32x.50)SG ADJ BLOCK	95
8	8	-	A	2-21002-2	SCR,BHC(8-32x.50)TERM H DWN	94
						93
						92
						91
-	1	-	A	22317-3	ELBOW,METAL T .25T-1/8 NPT	90
1	1	-	B	689446-2	AIR BLAST TUBE	89
1	-	-	A	23545-1	CLAMP, WIRE	88
-	1	-	C	455350-1	AIR BLAST ASSEMBLY	87
1	1	-	A	2-22603-0	SCR,HEX HD(8-32x.31)FEED FINGER	86
2	2	-	A	1-21000-3	SCR,SHC(4-40x.25)F ST GUIDE	85
						84
						83
						82
1	1	-	A	3-21000-4	SCR,SHC(10-32x.38)SG ADJ BL	81
						80
-	REF	-	B	455749-1	GUARD, WINDOW	79
REF	-	-	B	679532-1	INSERT, GUARD	78
						77
						76
						75
						74
						73
						72
1	1	-	B	459610-3	MOUNT, FEED BRACKET	71

PARTS LIST

QTY REQD PER ASSY -3	-2	U/M	DWG SIZE	PART NO	DESCRIPTION	ITEM NO
	-2	BENCH MODEL K		AIR FEED		
	-3	BENCH MODEL G		AIR FEED		
						70
-	1	-	C	692655-5	AIR FEED VALVE ASSY	69
						68
-	REF	-	A	24042-2	VALVE, SHUT OFF	67
-	REF	-	C	692655-6	AIR FEED VALVE ASSY	66
1	1	-	B	461065-1	AIR FEED ASSY (1 INCH)	65
2	2	-	A	3-21000-7	SCR,SHC(10-32x.75)AIR ASSY	64
1	-	-	A	983427-6	ELBOW, SWIVEL 1/8 NPT - 1/4 T	63
2	-	-	A	23238-1	QUICK DISCONNECT	62
6.00	-	IN	A	27319-4	TUBING, POLY-FLO ø.25	61
2.00	-	IN	A	27319-3	TUBING, POLY-FLO ø.38	60
1	1	-	C	454220-1	CAP, RAM	59
1	1	-	D	454485-1	HOUSING	58
						57
1	1	-	B	690542-2	PAWL, FEED	56
						55
						54
1	1	-	B	461062-1	FEED FINGER ASSY	53
						52
						51
						50
						49
1	-	-	A	22374-7	VALVE, QUICK EXHAUST	48
1	-	-	A	22304-1	NIPPLE, HEX 1/8 NPT	47
						46
1	1	-	A	690191-1	PLUG, NYLON	45
1	1	-	C	455673-1	RAM	44
1	1	-	A	690125-1	WASHER, LAMINATED	43
1	1	-	A	690124-1	WASHER, RAM	42
1	1	-	A	7-21002-9	BOLT, CRIMPER(5/16x1.00)	41
						40
						39
1	1	-	A	690223-2	SPACER, INSULATION DISC	38
1	1	-	D	354777-1	WIRE DISC, PLASTIC	37
1	1	-	A	22480-5	WASHER, SPRING	36
1	1	-	B	690212-1	POST, RAM	35
1	1	-	C	318548-1	SUPPORT, SHEAR	34
1	1	-	D	455675-1	PLATE, BASE	33
1	1	-	A	690432-3	SCREW, ADJUSTMENT	32
						31
1	1	-	B	455689-1	BLOCK, STRIP GUIDE ADJ	30
1	1	-	C	455671-1	PLATE, STRIP GUIDE	29
1	1	-	C	1-455888-5	SPACER, FRONT SHEAR DEP	28
2	2	-	A	1-22284-0	SPRING, DRAG	27
1	1	-	B	690546-1	LEVER, DRAG RELEASE	26
1	1	-	B	240792-1	DRAG, TERMINAL	25
1	1	-	D	6-690504-3	GUIDE, STRIP (REAR)	24
1	1	-	A	690438-1	GUIDE, STRIP (FRONT)	23
						22
						21
						20
						19
						18
						17
1	1	-	B	318563-1	GUARD, CHIP, FRONT	16
						15
1	1	-	C	318547-1	SHEAR PLATE, WIRE	14
						13
1	1	-	A	5-22280-0	SPRING, SHEAR	12
1	1	-	B	690461-1	STOP, SHEAR	11
1	1	-	C	690459-1	HOLDER, SHEAR (FRONT)	10
1	1	-	C	454276-1	SHEAR, FLOAT (FRONT)	9
1	1	-	C	805840-9	ANVIL	8
						7
						6
1	1	-	C	1-455889-3	DEPRESSOR, SHEAR (FRONT)	5
						4
						3
						2
1	1	-	C	318542-1	CRIMPER, WIRE	1

REVISION OF EACH ASSY NO (WHEN BLANK, USE DWG REVISION)

1. RECOMMENDED SPARE PARTS.
2. GREASE LIGHTLY.
3. GUARD MUST BE IN PLACE WHEN OPERATING APPLICATOR IN A BENCH MACHINE.
4. SEE DRAWING FOR COMPONENTS
5. WITH WIRE TRIM FEATURE
6. CENTER ITEM 60 BETWEEN ITEM 61 AND ITEM 89. ATTACH ITEM 60 TO ITEM 89 AND ITEM 61 USING ADHESIVE PN 28829-2.
7. INSTALL ITEM 88 TO ITEM 58 USING ITEM 84.
8. SET-UP ONLY
9. CUT TO 7 INCHES AT ASSY.

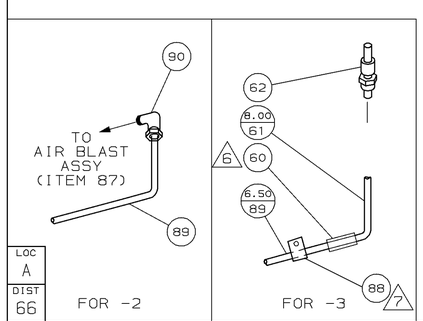

P	F	LTR	REVISION RECORD	APP	DATE
		C	0150-8105-97	TB	11-97
		B	0150-7137-96	CE	8-96
		A1	0150-6605-96	CE	1-96
		A	REVISED	MO	11-95

DIMENSIONS IN INCHES. DO NOT SCALE PRINT.
TOLERANCES UNLESS OTHERWISE SPECIFIED:
2 PLC DEC ±-
3 PLC DEC ±-
4 PLC DEC ±-
ANGLES ± -
SURF TEXTURE: √
REMOVE BURRS, BREAK SHARP EDGES R.015 MAX

MATL - HT TR - FIN -
DR J.BAKER 9/22/95 APP A BEDDICK 9/22/95
CHK C.ERISMAN 9/22/95 REL B. MORGAN 12/20/95

AMP Incorporated Harrisburg, PA 17105-3608

NAME SIDE FEED HDM APPLICATOR
MACHINE REF MINI APPL
SCALE - D DWG NO 680196 SHEET 1 OF 1 REV C

THIS DRAWING IS A CONTROLLED DOCUMENT FOR AMP INCORPORATED. IT IS SUBJECT TO CHANGE AND THE CONTROLLING ENGINEERING ORGANIZATION SHOULD BE CONTACTED FOR THE LATEST REVISION.

THIS INFORMATION IS CONFIDENTIAL AND IS DISCLOSED TO YOU ON CONDITION THAT NO FURTHER DISCLOSURE IS MADE BY YOU TO OTHER THAN AMP PERSONNEL WITHOUT WRITTEN AUTHORIZATION FROM AMP INCORPORATED, HARRISBURG, PA.

Общество с ограниченной ответственностью «МосЧип» ИНН 7719860671 / КПП 771901001
Адрес: 105318, г.Москва, ул.Щербаковская д.3, офис 1107

Данный компонент на территории Российской Федерации

Вы можете приобрести в компании MosChip.

Для оперативного оформления запроса Вам необходимо перейти по данной ссылке:

http://moschip.ru/get-element

Вы можете разместить у нас заказ для любого Вашего проекта, будь то серийное производство или разработка единичного прибора.

В нашем ассортименте представлены ведущие мировые производители активных и пассивных электронных компонентов.

Нашей специализацией является поставка электронной компонентной базы двойного назначения, продукции таких производителей как XILINX, Intel (ex.ALTERA), Vicor, Microchip, Texas Instruments, Analog Devices, Mini-Circuits, Amphenol, Glenair.

Сотрудничество с глобальными дистрибьюторами электронных компонентов, предоставляет возможность заказывать и получать с международных складов практически любой перечень компонентов в оптимальные для Вас сроки.

На всех этапах разработки и производства наши партнеры могут получить квалифицированную поддержку опытных инженеров.

Система менеджмента качества компании отвечает требованиям в соответствии с ГОСТ Р ИСО 9001, ГОСТ РВ 0015-002 и ЭС РД 009

Офис по работе с юридическими лицами:

105318, г.Москва, ул.Щербаковская д.3, офис 1107, 1118, ДЦ «Щербаковский»

Телефон: +7 495 668-12-70 (многоканальный)

Факс: +7 495 668-12-70 (доб.304)

E-mail: info@moschip.ru

Skype отдела продаж:
moschip.ru
moschip.ru_4
moschip.ru_6
moschip.ru_9