MATERIAL NO.	ENGINEERING NO.	FINISHED LENGTH	REF. CABLE
1300680103	TC40301A56M010G	3' 3" +2.19"-0 (1M +55.6mm-0)	A56: 14 AWG, (.585 OD)
1300680111	TC40301K27M010G	3' 3" +2.19"-0 (1M +55.6mm-0)	K27: 14 AWG (.400 OD)
1300680112	TC40301K27M040G	13' 1" +6.50"-0 (4M +165mm-0)	
1300680114	TC40301K27M035G	11' 6" +3.50" (3.5M +88.9mm-0)	

CHART

B2

CABLE LENGTH TOLERANCES
>.3M [1FT]: +19mm-0 [+.75in-0]
.3 - .9M [1 - 3FT]: +44.5mm-0 [+1.75in-0]
.9 - 1.8M [3 - 6FT]: +55.6mm-0 [+2.19in-0]
1.8 - 3.7M [6 - 12FT: +88.9mm-0 [+3.50in-0]
3.7 - 7.3M [12 - 24FT]: +165.1mm-0 [+6.50in-0]
7.3-14.6M [24 - 48FT]: +317.5mm-0 [+12.50in-0]
14.6 - 30.5M [48-100FT]: +622.3mm-0 [+24.50in-0]
OVER 30M [100FT] +2% OF FINISHED LENGTH

QC FEMALE FACE VIEW

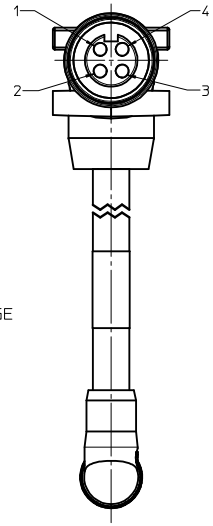

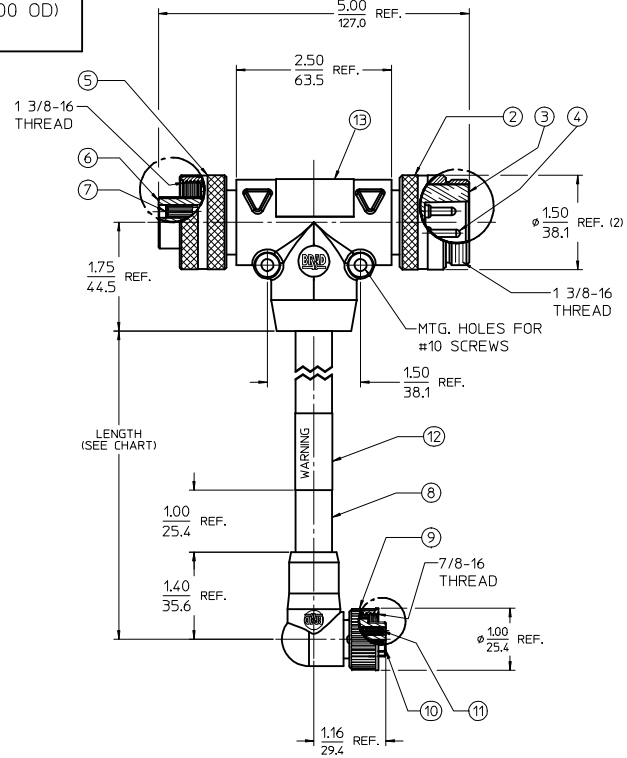

QC MALE FACE VIEW

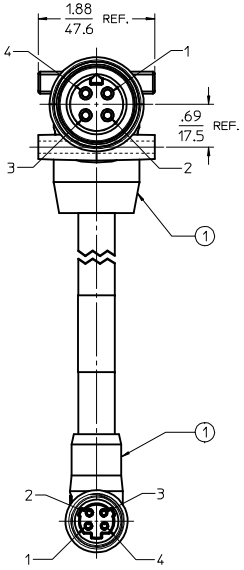

MC FEMALE FACE VIEW
(ALT KEY)

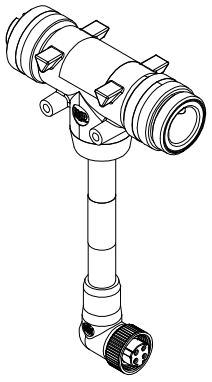

Iso1
Scale 3/4

NOTES:

1) MATERIAL: SEE TABLE
2) FINISHES: SEE TABLE
3) LABEL IS MARKED WITH P/N, DATE CODE, VOLTAGE & AMPERAGE
4) MATES WITH: MINI CHANGE ALT-KEY & QC 4 POLE CONNCTORS
5) ELECTRICAL RATINGS:
   MAX VOLTAGE: 600V AC/DC PER UL 2237
   480V AC/DC PER IEC 60664
   MAX THRU CURRENT: 32A B2
   MAX DROP CURRENT: 15A
6) ENVIRONMENTAL RATINGS:
   PROTECTION IP67
   TEMPERATURE RANGE: -20°C TO 90°C
7) PACKAGING:
   ASSEMBLIES ARE BAGGED SEPERATLY IN POLY BAGS
   WITH BAR CODE LABEL ATTACHED TO OUTSIDE OF BAG.
8) ASSEMBLY IS RoHS COMPLIANT BY EXEMPTION
9) AGENCY CERTIFICATIONS:
   UL 2237 LISTED, FILE E258922

TABLE

ITEM	DESCRIPTION	MATERIAL	FINISH
13	P/N LABEL	VINYL	BLACK/YELLOW
12	WARNING LABEL	VINYL	BLACK/ORANGE
11	MC SOCKET CONTACT	COPPER ALLOY	GOLD PLATED
10	MC FEMALE INSERT	PVC	BLACK
9	MC COUPLING NUT	ZINC ALLOY	BLACK E-COAT
8	CABLE, SEE CHART	SEE P/N LEGEND	SEE P/N LEGEND
7	QC SOCKET/PIN CONTACT	COPPER ALLOY	GOLD PLATED
6	QC FEMALE INSERT	PVC	BLACK
5	QC FEMALE COUPLING NUT	ALUMINUM	CLEAR ANODIZE
4	QC SOCKET/PIN CONTACT-GRND	COPPER ALLOY	GOLD PLATED
3	QC MALE INSERT	PVC	BLACK
2	QC MALE COUPLING NUT	ALUMINUM	CLEAR ANODIZE
1	OVERMOLD(S)	PVC	BLACK

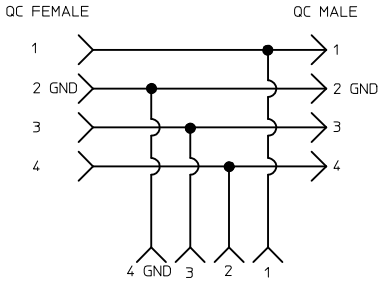

WIRE DIAGRAM

CABLE P/N LEGEND

TC40301K27M010G

COLOR: BLACK
FINISHED LENGTH
M001= 0.1 METER
M010= 1 METER
M100= 10 METER
CABLE TYPE:
A56 - 14 AWG TC-ER/STOOW, BLACK PVC
K27 - 14 AWG TC-ER, BLACK TPE HI-FLEX

WAS 25A ADD 480V
PER ECN: TP-62017-09108 2017/03/24
DRWN:RSTONE 2017/03/27
CHKD:M ZIELINSKI 2017/04/06
APPR:BWOODMAN
DESCRIPTION
REV B2

QUALITY SYMBOLS
▼=0
▽=0

GENERAL TOLERANCES (UNLESS SPECIFIED)	mm	INCH
4 PLACES	± ---	± ---
3 PLACES	± ---	± ---
2 PLACES	± ---	± ---
1 PLACE	± ---	± ---
0 PLACE	± ---	± ---
ANGULAR ±---°		

DRAFT WHERE APPLICABLE MUST REMAIN WITHIN DIMENSIONS

DIMENSION STYLE: IN/MM
SCALE: 1:1
DESIGN UNITS: INCH
THIRD ANGLE PROJECTION

DRAWN BY: RSTONE DATE: 2013/05/16
CHECKED BY: B RUPERT DATE:
APPROVED BY: BWOODMAN DATE: 2013/06/21
MATERIAL NO.: SEE CHART

TITLE: QC 4P TEE TO MC FEM 90D 14/4, ALT KEY

molex

DOCUMENT NO.: SD-130068-019
SHEET NO.: 1 OF 1
SIZE: D

THIS DRAWING CONTAINS INFORMATION THAT IS PROPRIETARY TO MOLEX INCORPORATED AND SHOULD NOT BE USED WITHOUT WRITTEN PERMISSION

tb_frame_D_P_AM_T
Rev E1 2012/01/25

Общество с ограниченной ответственностью «МосЧип» ИНН 7719860671 / КПП 771901001
Адрес: 105318, г.Москва, ул.Щербаковская д.3, офис 1107

Данный компонент на территории Российской Федерации

Вы можете приобрести в компании MosChip.

Для оперативного оформления запроса Вам необходимо перейти по данной ссылке:

http://moschip.ru/get-element

Вы можете разместить у нас заказ для любого Вашего проекта, будь то серийное производство или разработка единичного прибора.

В нашем ассортименте представлены ведущие мировые производители активных и пассивных электронных компонентов.

Нашей специализацией является поставка электронной компонентной базы двойного назначения, продукции таких производителей как XILINX, Intel (ex.ALTERA), Vicor, Microchip, Texas Instruments, Analog Devices, Mini-Circuits, Amphenol, Glenair.

Сотрудничество с глобальными дистрибьюторами электронных компонентов, предоставляет возможность заказывать и получать с международных складов практически любой перечень компонентов в оптимальные для Вас сроки.

На всех этапах разработки и производства наши партнеры могут получить квалифицированную поддержку опытных инженеров.

Система менеджмента качества компании отвечает требованиям в соответствии с ГОСТ Р ИСО 9001, ГОСТ РВ 0015-002 и ЭС РД 009

Офис по работе с юридическими лицами:

105318, г.Москва, ул.Щербаковская д.3, офис 1107, 1118, ДЦ «Щербаковский»

Телефон: +7 495 668-12-70 (многоканальный)

Факс: +7 495 668-12-70 (доб.304)

E-mail: info@moschip.ru

Skype отдела продаж:
moschip.ru
moschip.ru_4
moschip.ru_6
moschip.ru_9