REVISIONS			
REV	DESCRIPTION, ECN, EAR NO.	DATE	APP'D
D	PRODUCT DRAWING (EAR14178)	JAN28/16	K.L.

AMPHENOL PART NUMBER: U E 2 7 – A S X 4 – X X X

SERIES
UE27=RECEPTACLE

TYPE
A=SERIES A

STYLE
S=STACKED RIGHT ANGLE PCB TAIL

CONTACT PLATING OPTION
5=0.76μm [30μ"] GOLD OVER NICKEL ON CONTACT MATING AREA,
2.54μm [100μ"] TIN PLATING ON CONTACT TAILS.
7=GOLD FLASH OVER NICKEL ON CONTACT MATING AREA,
2.54μm [100μ"] TIN PLATING ON CONTACT TAILS.

NUMBER OF CONTACTS
4=4 CONTACTS

COLOUR:
1=BLACK
2=BEIGE (AVAILABLE FOR PBT HOUSING ONLY)

SHIELDING OPTION
0=NO REAR SHIELD
3=WITH REAR SHIELD (SEE SHEET 2)

MODIFIER
0=PBT HOUSING
H=HIGH TEMP HOUSING (MAXIMUM TEMPERATURE RATING: 260°C FOR 10s)

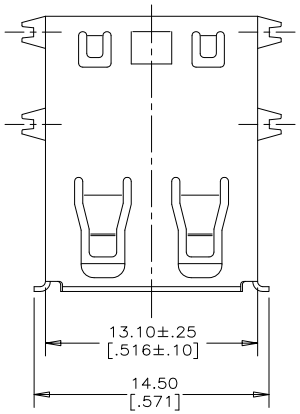

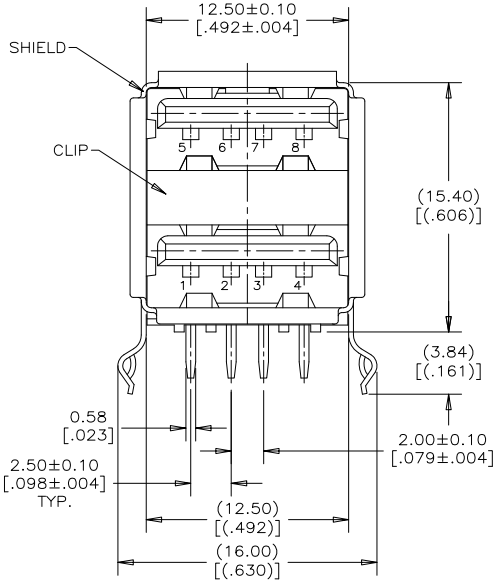

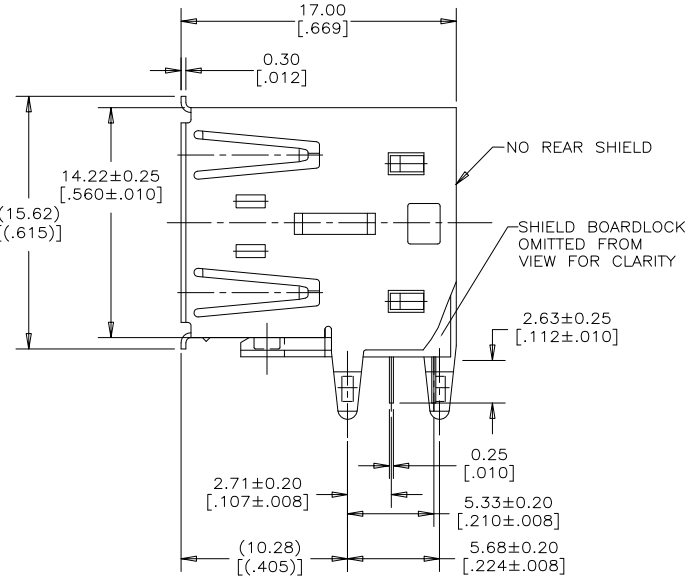

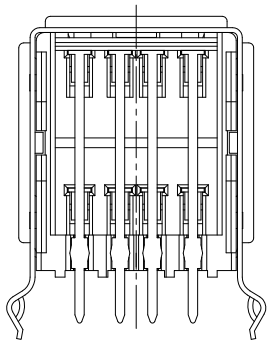

SHIELDING OPTION #0
WITHOUT REAR SHIELD

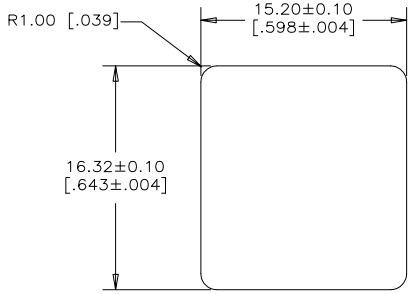

RECOMMENDED PANEL CUTOUT
CLEARS FRONT FLANGES

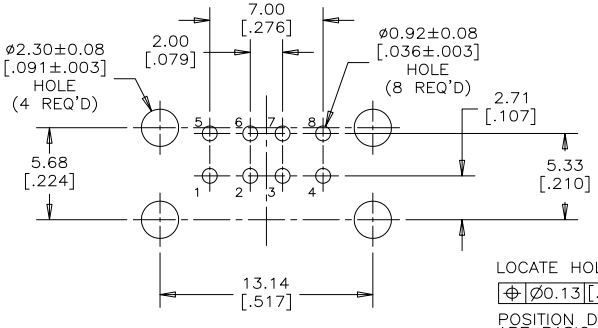

RECOMMENDED P.C.B. LAYOUT
COMPONENT SIDE OF BOARD

LOCATE HOLES
⊕ ø0.13 [.005]
POSITION DIMENSIONS ARE BASIC

NOTES:

1. ALL MATERIALS ARE RoHS COMPLIANT PER EU DIRECTIVE 2011/65/EU.
   - HOUSING: ENGINEERING THERMOPLASTIC, FLAMMABILITY RATING UL94V–0, SEE PART NUMBER ORDERING CODE FOR OPTIONS.
   - CONTACTS: COPPER ALLOY. SEE PART NUMBER ORDERING CODE FOR OPTIONS.
   - SHIELD: COPPER ALLOY, NICKEL PLATED
   - REAR SHIELD: STEEL, NICKEL PLATED
2. ELECTRICAL SPECIFICATIONS:
   - CURRENT RATING: 1.5A @ 250V AC
   - CONTACT RESISTANCE: 30 MILLIOHMS MAX.
   - DIELECTRIC WITHSTANDING VOLTAGE: 500V AC
3. OPERATING TEMPERATURE: –40°C TO +85°C
4. DURABILITY: 1500 MATING CYCLES

UNLESS SPECIFIED OTHERWISE	DRAWN CHIGOW XU	05/12/05	**Amphenol Canada Corp.** www.amphenolcanada.com
PRIMARY UNITS MILLIMETERS	CHECKED L CHAN	05/12/05	
SECONDARY INCHES	M.E. APP'D		UE27 SERIES USB RECEPTACLE, SERIES A, STACKED RIGHT ANGLE PCB TAIL, RoHS COMPLIANT
REFERENCE IN PARENTHESES	Q.A. APP'D		
GENERAL TOLERANCES	DWG APP'D		
1 DECIMAL PLACE	ENG. REL. NO. EAR 12884		DWG NO. P–UE27–ASX4–XXX REV D
2 DECIMAL PLACES ±0.25	REF.		
3 DECIMAL PLACES	THIRD ANGLE PROJECTION	DO NOT SCALE DRAWING	CODE ID NO. 03554 · DWG SIZE X · SCALE 4:1 · SHEET 1 OF 2
ANGULAR DEGREES			

THIS DOCUMENT CONTAINS PROPRIETARY INFORMATION AND SUCH INFORMATION MAY NOT BE DISCLOSED TO OTHERS FOR ANY PURPOSE OR USED FOR MANUFACTURING PURPOSES WITHOUT WRITTEN PERMISSION FROM AMPHENOL CANADA CORP.

REVISIONS			
REV	DESCRIPTION, ECN, EAR NO.	DATE	APP'D
D	PRODUCT DRAWING (EAR14178)	JAN28/16	K.L.

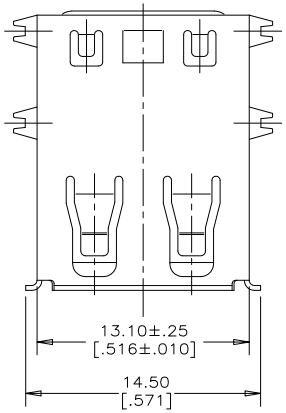

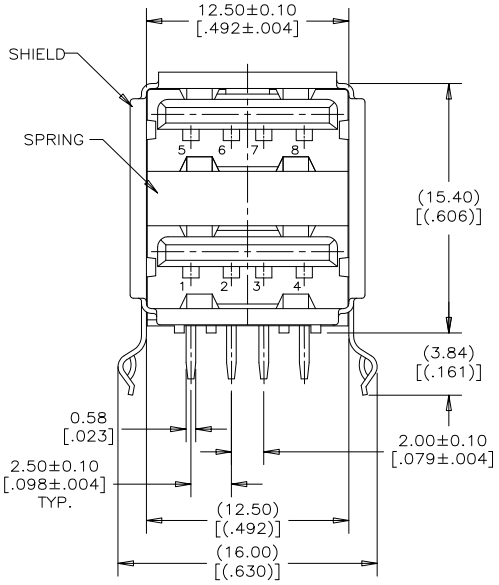

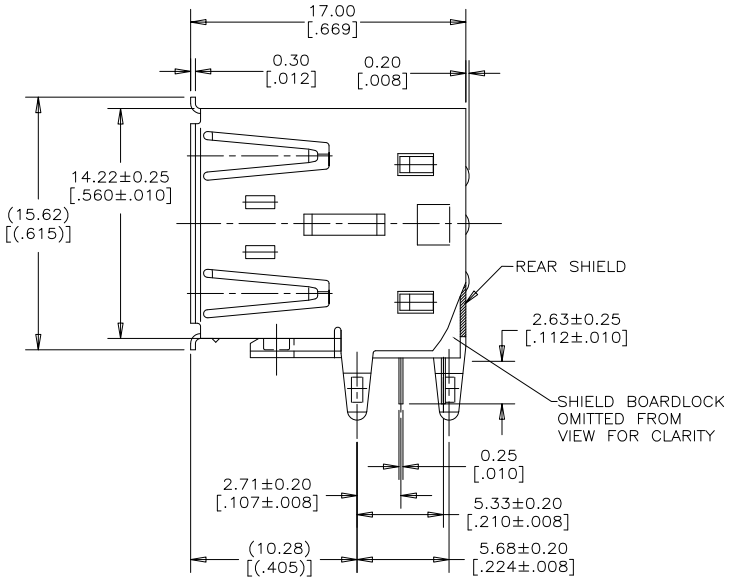

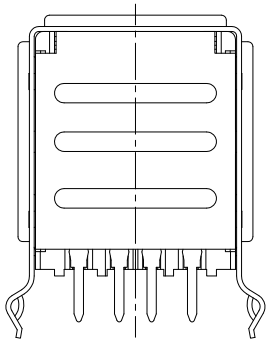

SHIELDING OPTION #3
WITH REAR SHIELD

UNLESS SPECIFIED OTHERWISE	DRAWN CHIGOW XU	05/12/05	**Amphenol Canada Corp.** www.amphenolcanada.com
PRIMARY UNITS MILLIMETERS	CHECKED L CHAN	05/12/05	
SECONDARY INCHES	M.E. APP'D		UE27 SERIES USB RECEPTACLE, SERIES A, STACKED RIGHT ANGLE PCB TAIL, RoHS COMPLIANT
REFERENCE IN PARENTHESES	Q.A. APP'D		
GENERAL TOLERANCES	DWG APP'D		
1 DECIMAL PLACE	ENG. REL. NO. EAR 12884		
2 DECIMAL PLACES ±0.25	REF.		DWG NO. P-UE27-ASX4-XXX — REV D
3 DECIMAL PLACES	THIRD ANGLE PROJECTION	DO NOT SCALE DRAWING	
ANGULAR DEGREES			CODE ID NO. 03554 — DWG SIZE X — SCALE 4:1 — SHEET 2 OF 2

THIS DOCUMENT CONTAINS PROPRIETARY INFORMATION AND SUCH INFORMATION MAY NOT BE DISCLOSED TO OTHERS FOR ANY PURPOSE OR USED FOR MANUFACTURING PURPOSES WITHOUT WRITTEN PERMISSION FROM AMPHENOL CANADA CORP.

Общество с ограниченной ответственностью «МосЧип» ИНН 7719860671 / КПП 771901001
Адрес: 105318, г.Москва, ул.Щербаковская д.3, офис 1107

Данный компонент на территории Российской Федерации

Вы можете приобрести в компании MosChip.

Для оперативного оформления запроса Вам необходимо перейти по данной ссылке:

http://moschip.ru/get-element

Вы можете разместить у нас заказ для любого Вашего проекта, будь то серийное производство или разработка единичного прибора.

В нашем ассортименте представлены ведущие мировые производители активных и пассивных электронных компонентов.

Нашей специализацией является поставка электронной компонентной базы двойного назначения, продукции таких производителей как XILINX, Intel (ex.ALTERA), Vicor, Microchip, Texas Instruments, Analog Devices, Mini-Circuits, Amphenol, Glenair.

Сотрудничество с глобальными дистрибьюторами электронных компонентов, предоставляет возможность заказывать и получать с международных складов практически любой перечень компонентов в оптимальные для Вас сроки.

На всех этапах разработки и производства наши партнеры могут получить квалифицированную поддержку опытных инженеров.

Система менеджмента качества компании отвечает требованиям в соответствии с ГОСТ Р ИСО 9001, ГОСТ РВ 0015-002 и ЭС РД 009

Офис по работе с юридическими лицами:

105318, г.Москва, ул.Щербаковская д.3, офис 1107, 1118, ДЦ «Щербаковский»

Телефон: +7 495 668-12-70 (многоканальный)

Факс: +7 495 668-12-70 (доб.304)

E-mail: info@moschip.ru

Skype отдела продаж:
moschip.ru
moschip.ru_4
moschip.ru_6
moschip.ru_9