THIS COPY IS PROVIDED ON A RESTRICTED BASIS AND IS NOT TO BE USED IN ANY WAY DETRIMENTAL TO THE INTERESTS OF PANDUIT CORP.

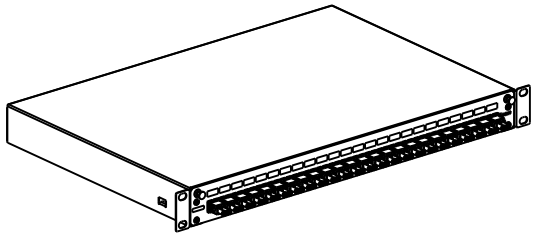

PART NUMBER	ADAPTER COLOR	SPLIT SLEEVE TYPE	APPLICATION	WEIGHT
NKFDIW24EIDLC	ELECTRIC IVORY	PHOS BRONZE	62.5/125 OM1	6.5 LBS (2948g)
NKFDIW24BLDLC	BLACK	PHOS BRONZE	50/125 OM2	
NKFDIW24AQDLC	AQUA	ZIRCONIA	50/125 OM3	
NKFDIW24BUDLC	BLUE	ZIRCONIA	9/125 OS2	

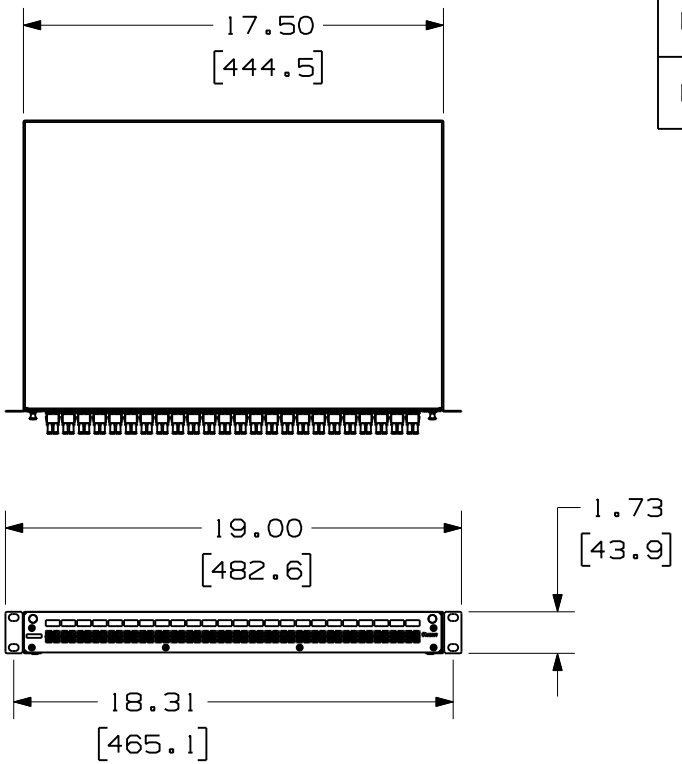

NOTES:
1. SEE CATALOG FOR ADDITIONAL PART NUMBER SUFFIXES TO INDICATE COLOR AND/OR PACKAGE QUANTITY.
2. SEE CATALOG FOR COMPLETE LIST OF PARTS APPLICABLE FOR USE WITH THIS PART.
3. DIMENSIONS IN BRACKETS ARE METRIC [mm].
4. PART INCLUDES:
   (1) ENCLOSURE PRELOADED WITH (24) DUPLEX MULTIMODE OR SINGLEMODE LC ADAPTERS.
   (1) HARDWARE KIT CONTAINING:
      (4) M6 x 12mm SCREWS (10029-01)
      (4) #12-24 x 1/2" SCREWS (34466-22
      (2) FIBER SLACK SPOOL (RFMS1)
      (1) 2 FIBER ENTRY GROMMETS (00466-02)
      (1) PG-11 GLAND (00001-141)
      (2) PAN-TY CABLE TIES (PLT2S-M0)
      (1) FIBER CAUTION LABEL
      (1) LASER WARNING LABEL

REV	DATE	BY	CHK	DESCRIPTION	ECN - R	CUST	SUP	OTH
R	12-14-09	EFK		RELEASED TO PRODUCTION	01302-51			

NETKEY FIBER DRAWER FOR 24 DUPLEX LC
CUSTOMER DRAWING

PANDUIT™ CORP.
TINLEY PARK, ILL 60477

THIRD ANGLE PROJECTION

ALL DIMENSIONS ARE GIVEN IN INCHES, UNLESS OTHERWISE SPECIFIED.
DIMENSIONAL TOLERANCES ARE:
(.X) (.XXX)±.010 [0.3]
(.XX)±.03 [0.8] ANGLES

DRAWN BY: EFK
DATE: 12-14-09
CHK'D:
MATERIAL: SEE NOTES

DRAWING FILENAME: M01302AA_DC_24DLC/00A
SCALE: NONE
PART NO.: NKFDIW24**DLC
DRAWING NO.: 01302-51
SIZE: A

Общество с ограниченной ответственностью «МосЧип» ИНН 7719860671 / КПП 771901001
Адрес: 105318, г.Москва, ул.Щербаковская д.3, офис 1107

Данный компонент на территории Российской Федерации

Вы можете приобрести в компании MosChip.

Для оперативного оформления запроса Вам необходимо перейти по данной ссылке:

http://moschip.ru/get-element

Вы можете разместить у нас заказ для любого Вашего проекта, будь то серийное производство или разработка единичного прибора.

В нашем ассортименте представлены ведущие мировые производители активных и пассивных электронных компонентов.

Нашей специализацией является поставка электронной компонентной базы двойного назначения, продукции таких производителей как XILINX, Intel (ex.ALTERA), Vicor, Microchip, Texas Instruments, Analog Devices, Mini-Circuits, Amphenol, Glenair.

Сотрудничество с глобальными дистрибьюторами электронных компонентов, предоставляет возможность заказывать и получать с международных складов практически любой перечень компонентов в оптимальные для Вас сроки.

На всех этапах разработки и производства наши партнеры могут получить квалифицированную поддержку опытных инженеров.

Система менеджмента качества компании отвечает требованиям в соответствии с ГОСТ Р ИСО 9001, ГОСТ РВ 0015-002 и ЭС РД 009

Офис по работе с юридическими лицами:

105318, г.Москва, ул.Щербаковская д.3, офис 1107, 1118, ДЦ «Щербаковский»

Телефон: +7 495 668-12-70 (многоканальный)

Факс: +7 495 668-12-70 (доб.304)

E-mail: info@moschip.ru

Skype отдела продаж:
moschip.ru
moschip.ru_4
moschip.ru_6
moschip.ru_9