PV7 Series

Illuminated | Water Protection | Heavy Duty | Front Panel Mount | RoHS | NEW

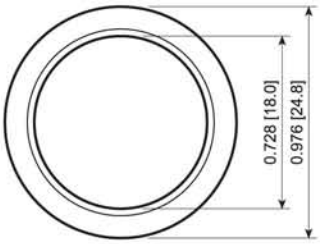

Suggested Panel Cutout

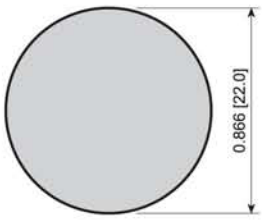

Maximum Panel Thickness:
Momentary Version: 0.315 [8.0mm]
Maintained Version: 0.472 [12.0mm]

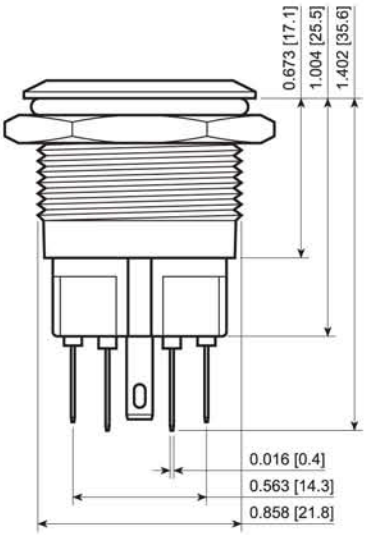

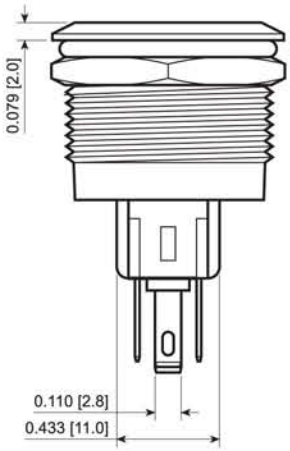

FEATURES:

- Vandal and Water Resistant
- Long Life Expectancy

SPECIFICATIONS:

Rating: 2A 48VDC
Illumination Base Rating:
Red, Yellow, and Orange: 20mA 1.8V
Blue, Green, and White: 20mA 2.8V
Temperature: -20°C to 55°C
Contact Resistance: 50mΩ Max.
Insulation Resistance: 1,000MΩ Min.
Dielectric Strength: 2,000VAC
Mechanical Life: 1,000,000 Cycles
Electrical Life: 50,000 Cycles

MATERIALS:

Button: Stainless Steel
Nickel Plated Brass
Body: Stainless Steel
Nickel Plated Brass
Base: PBT

CONTACTS: Gold Plated Over Silver Alloy

ANTI-VANDAL

Illumination Options

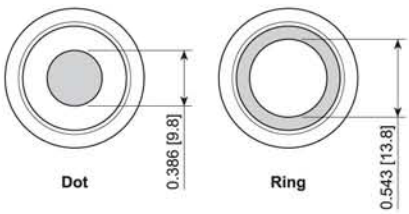

Maintained Version Dimensions

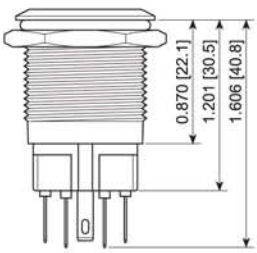

PV7F2Y0SS-311

SPECIFICATIONS SUBJECT TO CHANGE WITHOUT NOTICE

Series	Actuator Options	Terminal	Function	Rating	Body Finish	Actuator Finish	Lens Syle	Lens Color	Illumination Voltage
PV7	F - Flat	2 - Solder	*2 Pole:* **Y** - 1P Off-(On) / 1P On-(Off) **T** - 1P Off-On / 1P On-Off	**0** - 2A 48VDC	**N** - Nickel **S** - Stainless Steel	**N** - Nickel **S** - Stainless Steel	**2** - Dot **3** - Ring	**0** - White **1** - Red **2** - Orange **3** - Green **4** - Blue **5** - Yellow	**1** - Base Voltage **3** - 6V **4** - 12V **5** - 24V **6** - 125V **7** - 250V

For Illuminated Switches Only

Notes:
Additional material, illumination and marking options are available. Please ask your sales person.

EXAMPLE PART NUMBERS:

PV7F2T0SS-344 ***1P Off-On/1P On-Off***
Flat Actuator, Blue Ring Illumination, 12V

PV7F2Y0SS ***1P Off-(On)/1P On-(Off)***
Flat Actuator

PV7F2Y0SS-241 ***1P Off-(On)/1P On-(Off)***
Flat Actuator, Blue Dot Illumination, 2.8V

PV7F2Y0SS-313 ***1P Off-(On)/1P On-(Off)***
Flat Actuator, Red Ring Illumination, 6V

PV7F2Y0SS-351 ***1P Off-(On)/1P On-(Off)***
Flat Actuator, Yellow Ring Illumination, 1.8V

Общество с ограниченной ответственностью «МосЧип» ИНН 7719860671 / КПП 771901001
Адрес: 105318, г.Москва, ул.Щербаковская д.3, офис 1107

Данный компонент на территории Российской Федерации

Вы можете приобрести в компании MosChip.

Для оперативного оформления запроса Вам необходимо перейти по данной ссылке:

http://moschip.ru/get-element

Вы можете разместить у нас заказ для любого Вашего проекта, будь то серийное производство или разработка единичного прибора.

В нашем ассортименте представлены ведущие мировые производители активных и пассивных электронных компонентов.

Нашей специализацией является поставка электронной компонентной базы двойного назначения, продукции таких производителей как XILINX, Intel (ex.ALTERA), Vicor, Microchip, Texas Instruments, Analog Devices, Mini-Circuits, Amphenol, Glenair.

Сотрудничество с глобальными дистрибьюторами электронных компонентов, предоставляет возможность заказывать и получать с международных складов практически любой перечень компонентов в оптимальные для Вас сроки.

На всех этапах разработки и производства наши партнеры могут получить квалифицированную поддержку опытных инженеров.

Система менеджмента качества компании отвечает требованиям в соответствии с ГОСТ Р ИСО 9001, ГОСТ РВ 0015-002 и ЭС РД 009

Офис по работе с юридическими лицами:

105318, г.Москва, ул.Щербаковская д.3, офис 1107, 1118, ДЦ «Щербаковский»

Телефон: +7 495 668-12-70 (многоканальный)

Факс: +7 495 668-12-70 (доб.304)

E-mail: info@moschip.ru

Skype отдела продаж:
moschip.ru
moschip.ru_4
moschip.ru_6
moschip.ru_9