NUMBER C-5176379

METRIC

3rd ANGLE PROJECTION

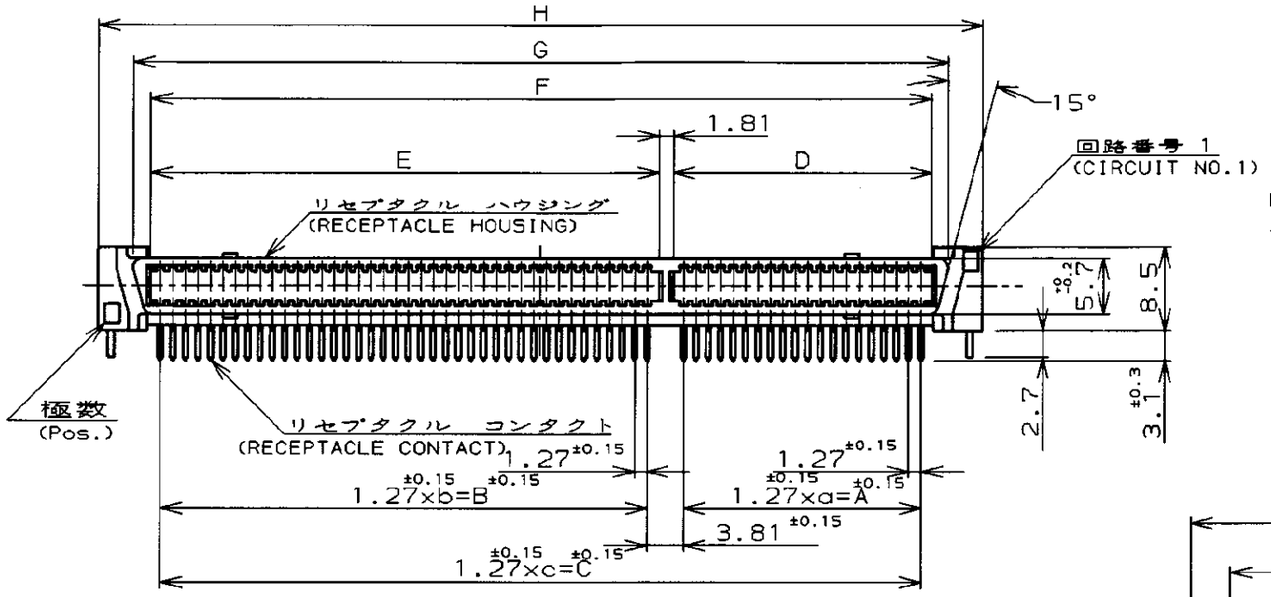

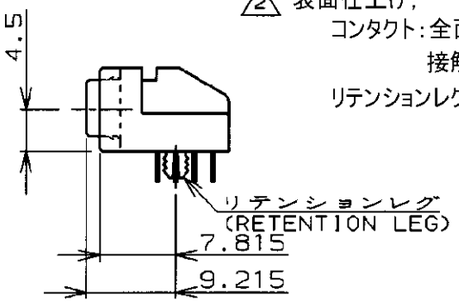

注記：

1. 材料：ハウジング、タインプレート；熱可塑性樹脂
(UL 94V-0) 色：黒
コンタクト：銅合金
リテンションレグ：銅合金

2. 表面仕上げ；
コンタクト：全面ニッケル下地めっき
接触部金めっき、脚部すずめっき
リテンションレグ：ニッケル下地めっきにすずめっき

鉛フリー
LEAD FREE

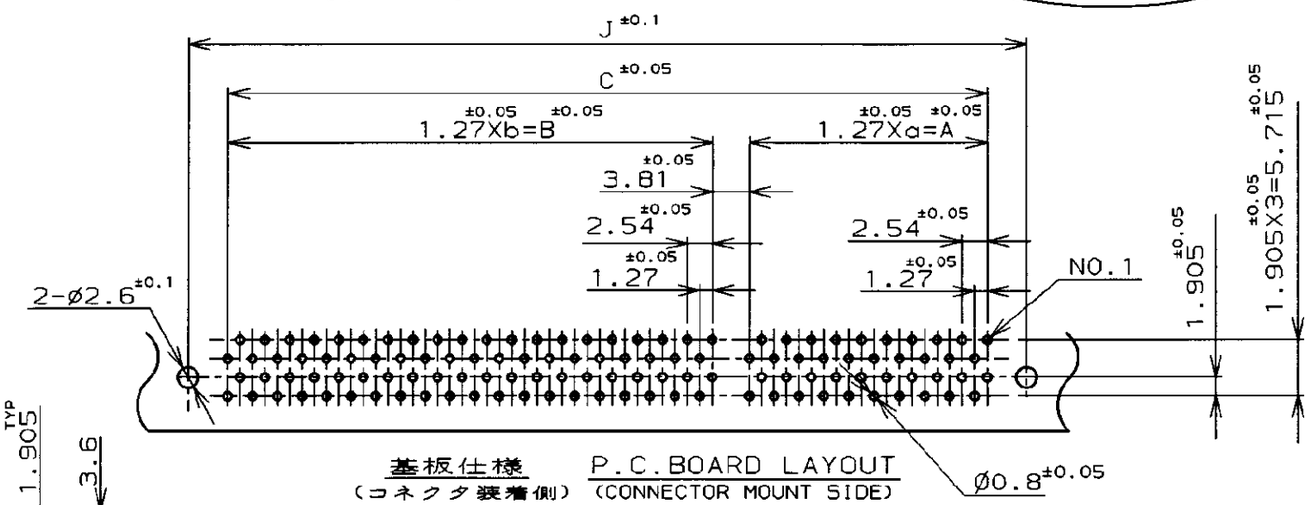

基板仕様 P.C.BOARD LAYOUT
(コネクタ装着側) (CONNECTOR MOUNT SIDE)

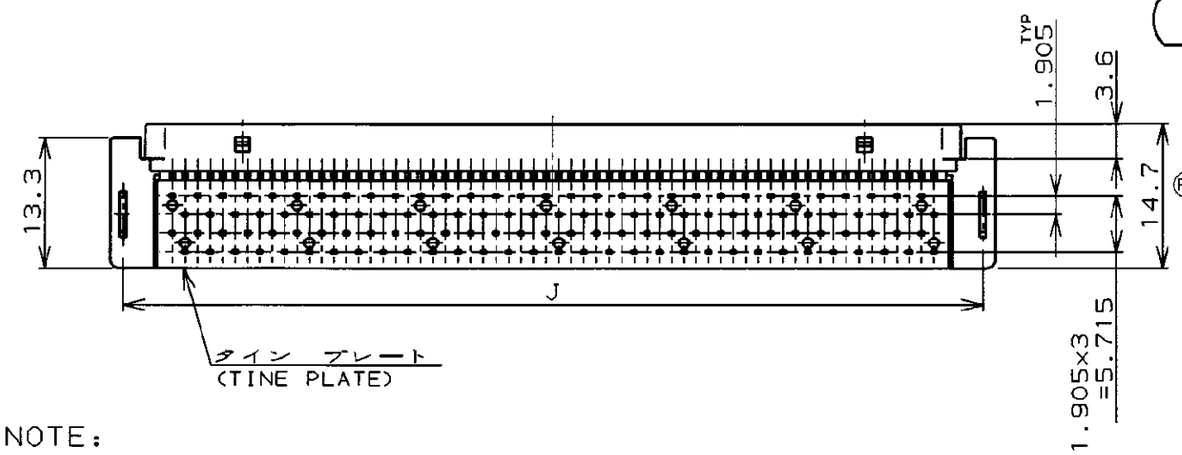

	Pos.	a	A	b	B	c	C	D	E	F	G	H	J	P/N
	180	39	49.53	49	62.23	〃	115.57	51.53	64.23	117.57	120.66	128.19	125.54	-8
P1 OBSOLETE	~~160~~	~~29~~	~~36.83~~	~~49~~	~~62.23~~	〃	~~102.87~~	~~38.83~~	~~64.23~~	~~104.87~~	~~107.96~~	~~115.49~~	~~112.84~~	~~-7~~
	140	29	36.83	39	49.53	〃	90.17	38.83	51.53	92.17	95.26	102.79	100.14	-6
	120	19	24.13	39	49.53	〃	77.47	26.13	51.53	79.47	82.56	90.09	87.44	-5
	100	〃	〃	〃	〃	49	62.23	〃	〃	64.23	67.32	74.85	72.2	-4
	80	〃	〃	〃	〃	39	49.53	〃	〃	51.53	54.62	62.15	59.5	-3
	60	〃	〃	〃	〃	29	36.83	〃	〃	38.83	41.92	49.45	46.8	-2
	40	〃	〃	〃	〃	19	24.13	〃	〃	26.13	29.22	36.75	34.1	5176379-1

NOTE：

1. MATERIAL:HOUSING, TINE PLATE;THERMOPLASTICS
(UL 94V-0) BLACK
CONTACT:COPPER ALLOY
RETENTION LEG:COPPER ALLOY

2. FINISH:CONTACT:Au AT CONTACT AREA
TIN AT TINE, OVER Ni
RETENTION LEG:TIN, OVER Ni

DIMENSIONS IN MILLIMETERS. DO NOT SCALE PRINT

PRINT DIST

LTR	DESCRIPTION	DATE	DWN	APVD
P1	REVISED PER ECR-12-013273	28MAR2013	K.M	E.T
P	ECO-11-005030	23MAR11	RK	HMR

TE Connectivity

WIRE RANGE	mm² (AWG -)
INSULATION DIA	- mmø
MATERIAL	1
FINISH	2
DE	T.KAWAMAE 09JUN'04
CHK	I.ENOMOTO 09JUN'04
APP	I.ENOMOTO 09JUN'04
NAME	AMP FH CONNECTOR RECEPTACLE WITH RETENTION LEG (HORIZONTAL)
GENERAL TOLERANCE	0<M≤10 : ±0.2; 10<M≤30 : ±0.25; 30<M≤100 : ±0.3; ANGLES : ±3°
SIZE	B
LOC	J
NUMBER	C- 5176379
SCALE	NTS
REV.	P1
SHEET	1 OF 1

CUSTOMER DRAWING

Общество с ограниченной ответственностью «МосЧип» ИНН 7719860671 / КПП 771901001
Адрес: 105318, г.Москва, ул.Щербаковская д.3, офис 1107

Данный компонент на территории Российской Федерации

Вы можете приобрести в компании MosChip.

Для оперативного оформления запроса Вам необходимо перейти по данной ссылке:

http://moschip.ru/get-element

Вы можете разместить у нас заказ для любого Вашего проекта, будь то серийное производство или разработка единичного прибора.

В нашем ассортименте представлены ведущие мировые производители активных и пассивных электронных компонентов.

Нашей специализацией является поставка электронной компонентной базы двойного назначения, продукции таких производителей как XILINX, Intel (ex.ALTERA), Vicor, Microchip, Texas Instruments, Analog Devices, Mini-Circuits, Amphenol, Glenair.

Сотрудничество с глобальными дистрибьюторами электронных компонентов, предоставляет возможность заказывать и получать с международных складов практически любой перечень компонентов в оптимальные для Вас сроки.

На всех этапах разработки и производства наши партнеры могут получить квалифицированную поддержку опытных инженеров.

Система менеджмента качества компании отвечает требованиям в соответствии с ГОСТ Р ИСО 9001, ГОСТ РВ 0015-002 и ЭС РД 009

Офис по работе с юридическими лицами:

105318, г.Москва, ул.Щербаковская д.3, офис 1107, 1118, ДЦ «Щербаковский»

Телефон: +7 495 668-12-70 (многоканальный)

Факс: +7 495 668-12-70 (доб.304)

E-mail: info@moschip.ru

Skype отдела продаж:
moschip.ru
moschip.ru_4
moschip.ru_6
moschip.ru_9