POST HEADER ポストヘッダ
AMP P/N 173981-3
OR KYOCERA ELCO
京セラ エルコ
P/N 00-8283-0312-00-000

TERMINAL No.1 SENSOR 端子 センサー
TERMINAL No.2 ⊖ 端子
TERMINAL No.3 ⊕ 端子

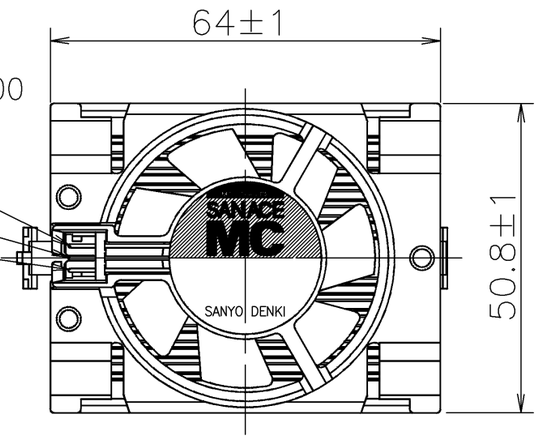

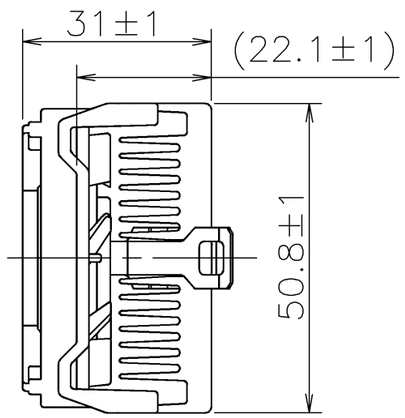

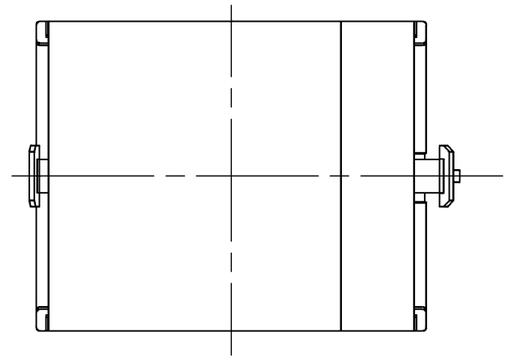

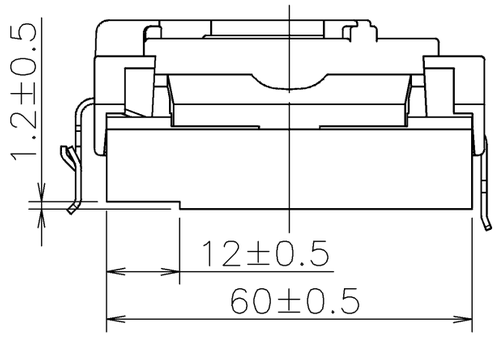

MATCHING CONNECTOR (REF.) 相手側コネクタ（参考）	
CRIMP TYPE 圧着型 (AMP)	HOUSING 179228-3 ハウジング TERMINAL 179518-1(LOOSE) 端子 (バラ) 179227-1(REEL) (連鎖)
PRESS TYPE 圧接型 (AMP)	173977-3

RATED VOLTAGE 定格電圧	12 V DC
OPERATING VOLTAGE 使用電圧範囲	7 V DC ~ 13.8 V DC
RATED CURRENT 定格電流	0.09 A MAX. AT 12 V DC 以下(DC12 Vにて)
RATED SPEED 定格回転速度	4800 min^{-1} ±20% AT 12 V DC (AT 25 ℃) (DC12 Vにて、25℃の時)
THERMAL RESISTANCE θj-a 熱抵抗	1.15 K/W AT 4800 $min.^{-1}$ (NOTE 4) (4800 min^{-1} にて) (注4)
SOUND PRESSURE LEVEL 音圧レベル	35 dB(A) (NOMINAL) AT 4800 $min.^{-1}$ (NOTE1) (中心値) (4800 min^{-1} にて) (注1)
INSULATION RESISTANCE 絶縁抵抗	10 MΩ MIN. AT 500 V DC (NOTE2) DC500 Vメガーにて10 MΩ以上 (注2)
DIELECTRIC STRENGTH 絶縁耐圧	1 MINUTES AT 500 V AC, 50/60 Hz (NOTE2) AC 50/60 Hz. 500 Vにて1分間耐えること。(注2)
OPERATING TEMP. RANGE 使用温度範囲	0 ℃ ~ +70 ℃
STORAGE TEMP. RANGE 保存温度範囲	-30 ℃ ~ +75 ℃
MASS 質量	APPROX. 110 g 約
MATERIAL 材質	FRAME, IMPELLER : PLASTICS(BLACK) フレーム·羽根 : 樹脂成形品(黒)
	HEAT SINK : ALUMINUM. NON-ANODIZED ヒートシンク : アルミニウム(表面処理なし)
BEARING SYSTEM 軸受	2 BALL BEARINGS ボールベアリング

NOTE: 1. MEASURED AT 1 m DISTANCE FROM MOTER SURFACE.
注 機器表面側より1 mにて測定する。
2. MEASURED BETWEEN THE TERMINALS AND THE FRAME.
入力端子とフレームとの間。
3. MOTOR IS PROTECTED FROM DAMAGE OF LOCKED ROTOR CONDITION AT THE OPERATING VOLTAGE.
ファン拘束時焼損の恐れはない。
4. THERMAL RESISTANCE IS MEASURED WITH THERMAL INTERFACE MATERIAL APPLYING SILICON COMPOUND.
熱抵抗は、密着材として、シリコングリースを使用した時の値。
5. FOR SENSOR SPEC., SEE 9D0001H002.
センサー仕様は、9D0001H002による。

記号 REV.	記事 DESCRIPTION	日付 DATE
C	E0142546	14-10-20
B	E0057047	03-08-29
A	新規作成 宮沢	00-12-14

単位 UNIT: mm
尺度 SCALE:
承認 APPROVED BY: T.OGAWARA 14-10-20
審査 CHECKED: K.UENO 14-10-21
設計 DESIGNED BY: INADA 14-10-20
REFERENCE ONLY
品目分類記号: 3511
名称 TITLE: MPU COOLER San Ace MC
MPUクーラー サンエースMC
図番 DWG NO.: 109X6512A2016 REV. C
D12,E0 00431901

山洋電気株式会社
SANYO DENKI CO.,LTD.

A3G-F3

SENSOR SPECIFICATION FOR BRUSHLESS DC FAN

ブラシレスDCファン　センサー仕様

1. OUTPUT CIRCUIT – OPEN COLLECTOR
   出力回路－オープンコレクタ

2. SPECIFICATION
   仕様

   V_{CE} = +30 V DC MAX.

   I_C = 10 mA MAX. (V_{CE}(SAT) = 0.4 V MAX.)

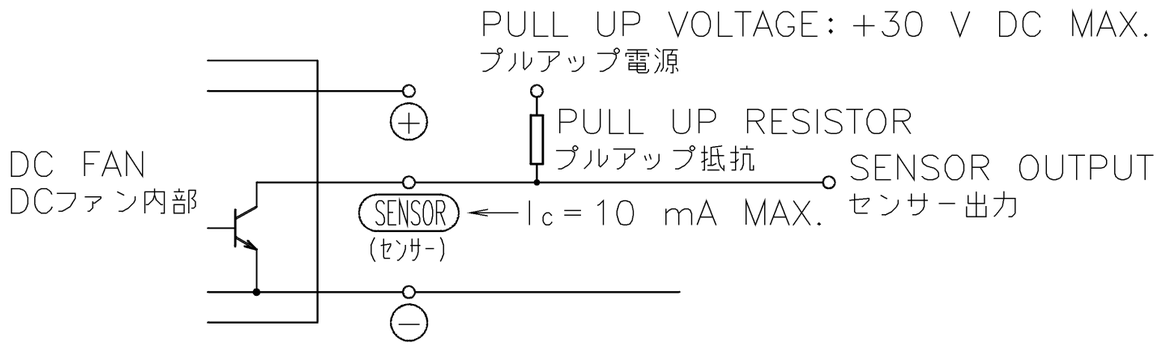

3. WAVEFORM OF SENSOR OUTPUT
   センサー出力波形

   (a) RUNNING CONDITION
   通常回転時

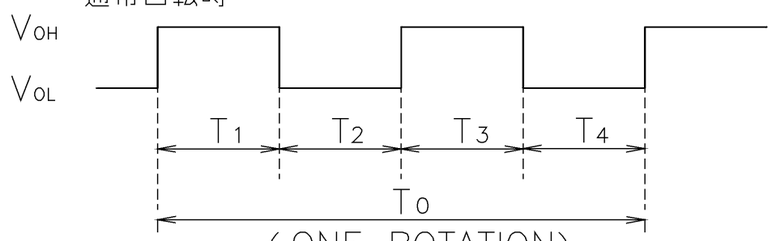

(ONE ROTATION)
(ファン1回転)

$T_{1\sim4} \fallingdotseq (1/4)\,T_0$

$T_{1\sim4} \fallingdotseq (1/4)\,T_0 = 60/4\ N(s)$

N=FAN ROTATION SPEED (min^{-1})
ファン回転速度

(b) LOCKED ROTOR CONDITION
羽根ロック時

SENSOR OUTPUT IS FIXED EITHER
(b−1) OR (b−2) AT LOCKED ROTOR CONDITION.
下図のどちらかに固定される。

(b−1) VOH
0V

(b−2) VOL
0V

G	E0080323	06−10−12		承認 APPROVED BY M. Murata 06−10−12	PULSE SENSOR パルスセンサー
F	E0036047	00−09−08			
E	E0035505	00−08−04	単位 UNIT mm	審査 CHECKED BY M. Murata 06−10−12	名称 TITLE SENSOR SPECIFICATION BLDCファン　センサー仕様
D	E0031997	00−02−21			
A	新規作成　小河原	88−11−24	尺度 SCALE	設計 DESIGNED BY CHAMBAO 06−10−12	
記号 REV.	記　事 DESCRIPTION	日　付 DATE			

REFERENCE ONLY

山洋電気株式会社
SANYO DENKI CO.,LTD.

図番 DWG NO. 9D0001H002　REV. G

A3G-F1　00003287

Общество с ограниченной ответственностью «МосЧип» ИНН 7719860671 / КПП 771901001
Адрес: 105318, г.Москва, ул.Щербаковская д.3, офис 1107

Данный компонент на территории Российской Федерации

Вы можете приобрести в компании MosChip.

Для оперативного оформления запроса Вам необходимо перейти по данной ссылке:

http://moschip.ru/get-element

Вы можете разместить у нас заказ для любого Вашего проекта, будь то серийное производство или разработка единичного прибора.

В нашем ассортименте представлены ведущие мировые производители активных и пассивных электронных компонентов.

Нашей специализацией является поставка электронной компонентной базы двойного назначения, продукции таких производителей как XILINX, Intel (ex.ALTERA), Vicor, Microchip, Texas Instruments, Analog Devices, Mini-Circuits, Amphenol, Glenair.

Сотрудничество с глобальными дистрибьюторами электронных компонентов, предоставляет возможность заказывать и получать с международных складов практически любой перечень компонентов в оптимальные для Вас сроки.

На всех этапах разработки и производства наши партнеры могут получить квалифицированную поддержку опытных инженеров.

Система менеджмента качества компании отвечает требованиям в соответствии с ГОСТ Р ИСО 9001, ГОСТ РВ 0015-002 и ЭС РД 009

Офис по работе с юридическими лицами:

105318, г.Москва, ул.Щербаковская д.3, офис 1107, 1118, ДЦ «Щербаковский»

Телефон: +7 495 668-12-70 (многоканальный)

Факс: +7 495 668-12-70 (доб.304)

E-mail: info@moschip.ru

Skype отдела продаж:
moschip.ru
moschip.ru_4
moschip.ru_6
moschip.ru_9