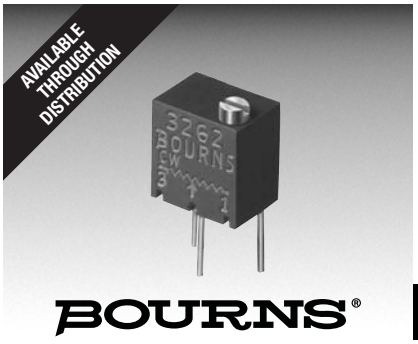

BOURNS®

Features

- Multiturn / Cermet / Industrial / Sealed
- Listed on the QPL per MIL-PRF-22097 and High-Rel MIL-PRF-39035
- For trimmer applications/processing guidelines, click here

RJ26/RJR26 - 1/4 ” Trimpot® Trimming Potentiometer

Electrical Characteristics

Standard Resistance Range
..... 10 to 1 megohm
(see standard resistance table)
Resistance Tolerance ..... ±10 % std.
Absolute Minimum Resistance
RJ26 ..... 2 % or
20 ohms max. (whichever is greater)
RJR26 ..... 2 % or
2 ohms max. (whichever is greater)
Contact Resistance Variation ... 3.0 % or
3 ohms max. (whichever is greater)
Adjustability
Voltage ..... ±0.02 %
Resistance ..... ±0.05 %
Resolution ..... Infinite
Insulation Resistance ..... 500 vdc.
1,000 megohms min.
Dielectric Strength
Sea Level..... 600 vac
80,000 Feet ..... 250 vac
Effective Travel .....12 turns nom.

Environmental Characteristics

Power Rating (200 volts max.)
85 °C ..... 0.25 watt
150 °C ..... 0 watt
Temperature Range ... -65 °C to +150 °C
Temperature Coefficient ... ±100 ppm/°C
Seal Test ..... 85 °C Fluorinert*
Humidity
RJ26.....MIL-STD-202 Method 106
96 hours (1 % ΔTR, 10 Megohms IR)
RJR26 .....MIL-STD-202 Method 106
96 hours (1 % ΔTR, 100 Megohms IR)
Vibration ..... 20 G (1 % ΔTR; 1 % ΔVR)
Shock ..... 100 G (1 % ΔTR; 1 % ΔVR)
Load Life
RJ26..1,000 hours 0.25 watt @ 85 °C
(2 % ΔTR; 1 % ΔVR)
RJR26 . 10,000 hours 0.25 watt @ 85 °C
(3 % ΔTR)
Rotational Life .....200 cycles
(2 % ΔTR)

Physical Characteristics

Torque.....3.0 oz-in. max.
Mechanical Stops.....Wiper idles
Terminals .....MIL-STD-202; Method 208
Weight .....0.015 oz.
Marking..... Mil-spec part number
Wiper .....50 % (Actual TR) ±10 %
Flammability .....U.L. 94V-0
Standard Packaging.....50 pcs. per tube
Adjustment Tool.....H-90

Product Dimensions

RJ26FW/RJR26FW
Common Dimensions

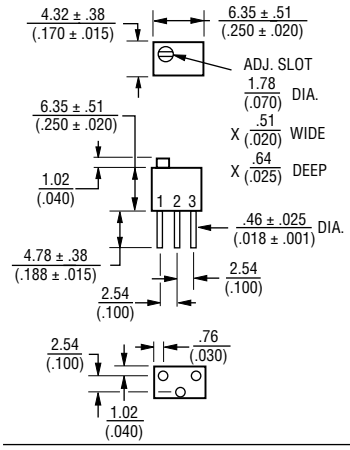

RJ26FX/
RJR26FX

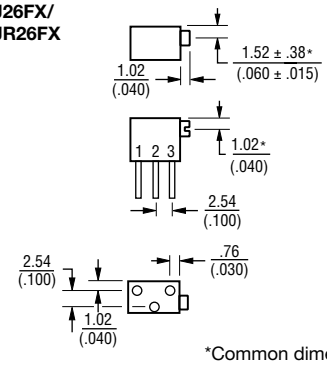

*Common dimensions

RJ26FP/
RJR26FP

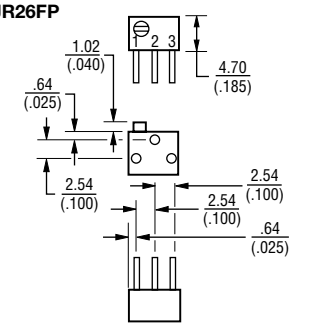

DIMENSIONS: MM (INCHES)

TOLERANCES: ± 0.25 (.010) EXCEPT WHERE NOTED

How To Order

MIL-PRF-22097 **RJ26 F W 202**

Model
Characteristic
F = ±100 ppm/°C Temp. Coeff. Max.
Terminal Style
Resistance Code

How To Order

MIL-PRF-39035 **RJR26 F W 204 P**

Model
Characteristic
F = ±100 ppm/°C Temp. Coeff. Max.
Terminal Style
Resistance Code
Failure Rate
M = 1.0 %
P = 0.1 %
R = 0.01 %

Standard Resistance Table

Resistance (Ohms)	Resistance Code
10	100
20	200
50	500
100	101
200	201
500	501
1,000	102
2,000	202
5,000	502
10,000	103
20,000	203
25,000	253
50,000	503
100,000	104
200,000	204
250,000	254
500,000	504
1,000,000	105

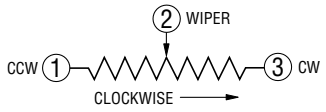

REV. 08/10

*RoHS Directive 2002/95/EC Jan 27 2003 including Annex.
“Trimpot” is a registered trademark of Bourns, Inc.
Specifications are subject to change without notice.
Customers should verify actual device performance in their specific applications.

Общество с ограниченной ответственностью «МосЧип» ИНН 7719860671 / КПП 771901001
Адрес: 105318, г.Москва, ул.Щербаковская д.3, офис 1107

Данный компонент на территории Российской Федерации

Вы можете приобрести в компании MosChip.

Для оперативного оформления запроса Вам необходимо перейти по данной ссылке:

http://moschip.ru/get-element

Вы можете разместить у нас заказ для любого Вашего проекта, будь то серийное производство или разработка единичного прибора.

В нашем ассортименте представлены ведущие мировые производители активных и пассивных электронных компонентов.

Нашей специализацией является поставка электронной компонентной базы двойного назначения, продукции таких производителей как XILINX, Intel (ex.ALTERA), Vicor, Microchip, Texas Instruments, Analog Devices, Mini-Circuits, Amphenol, Glenair.

Сотрудничество с глобальными дистрибьюторами электронных компонентов, предоставляет возможность заказывать и получать с международных складов практически любой перечень компонентов в оптимальные для Вас сроки.

На всех этапах разработки и производства наши партнеры могут получить квалифицированную поддержку опытных инженеров.

Система менеджмента качества компании отвечает требованиям в соответствии с ГОСТ Р ИСО 9001, ГОСТ РВ 0015-002 и ЭС РД 009

Офис по работе с юридическими лицами:

105318, г.Москва, ул.Щербаковская д.3, офис 1107, 1118, ДЦ «Щербаковский»

Телефон: +7 495 668-12-70 (многоканальный)

Факс: +7 495 668-12-70 (доб.304)

E-mail: info@moschip.ru

Skype отдела продаж:
moschip.ru
moschip.ru_4
moschip.ru_6
moschip.ru_9