THIS DRAWING IS UNPUBLISHED. RELEASED FOR PUBLICATION 20
© COPYRIGHT 20 BY TYCO ELECTRONICS CORPORATION, ALL RIGHTS RESERVED.

LOC	DIST
-	-

REVISIONS

P	LTR	DESCRIPTION	DATE	DWN	APVD
	A2	REVISED PER ECR-09-002050	30JAN2009	HMR	DD

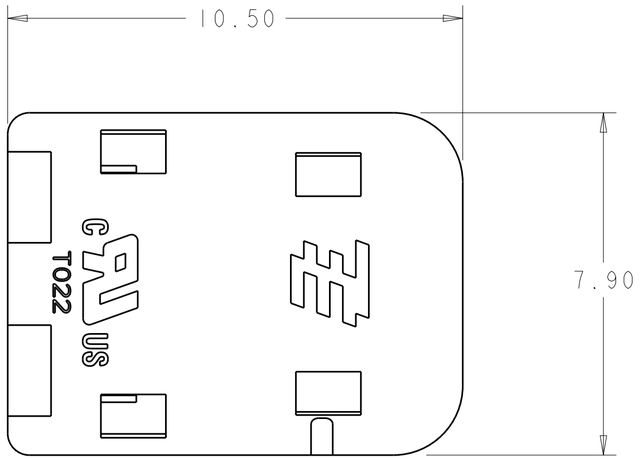

1. MATERIALS AND FINISH:
   - HOUSING: LCP, COLOR: WHITE
   - CONTACTS: COPPER ALLOY, FINISH: TIN
2. MUST COMPLY WITH DIRECTIVE 2002/95/EC (ROHS)
3. THIS PRODUCT HAS NOT COMPLETED VALIDATION TESTING.
4. WIRE TYPES AND SIZES ACCEPTED
   18, 20 AND 22 AWG SOLID WIRE
   18 AND 20 AWG PREBOND STRANDED WIRE
   18 AWG STRANDED WIRE (16 STRAND COUNT)
   MAX INSULATION OD: 2.10 MM (.083")
   STRIP LENGTH: 7.0±1.0 (.276")
5. PACKAGED IN TAPE AND REEL
6. MATERIALS AND FINISH:
   - HOUSING: LCP, COLOR: BLACK
   - CONTACTS: COPPER ALLOY, FINISH: TIN

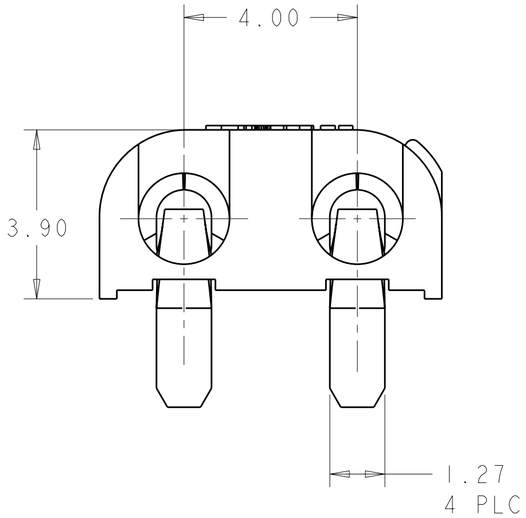

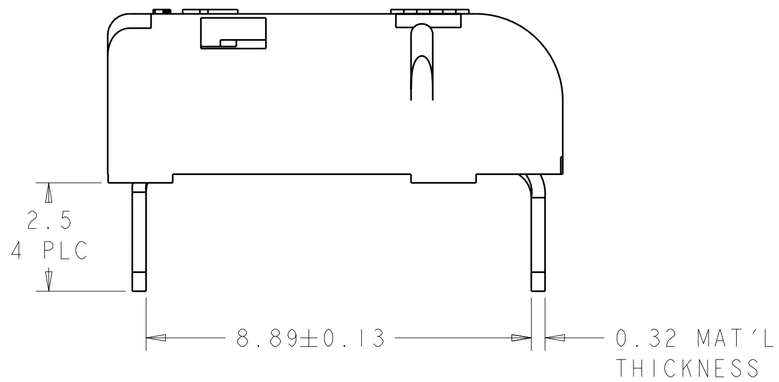

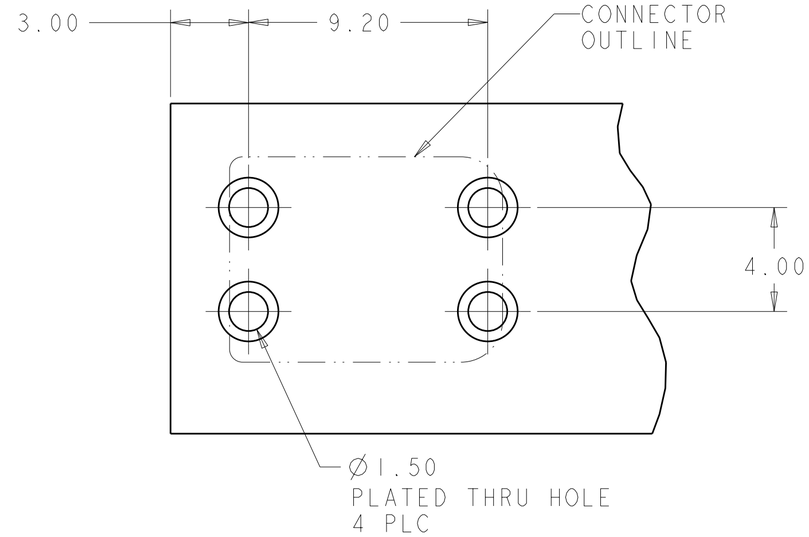

RECOMMENDED PCB LAYOUT
SCALE 6:1

6	BLACK	2008106-2
1	WHITE	2008106-1
MATERIAL	COLOR	PART NO.

THIS DRAWING IS A CONTROLLED DOCUMENT FOR TYCO ELECTRONICS CORPORATION. IT IS SUBJECT TO CHANGE AND THE CONTROLLING ENGINEERING ORGANIZATION SHOULD BE CONTACTED FOR THE LATEST REVISION.

DIMENSIONS: mm

TOLERANCES UNLESS OTHERWISE SPECIFIED:
0 PLC ±-
1 PLC ±0.5
2 PLC ±0.10
3 PLC ±-
4 PLC ±-
ANGLES ±3°

MATERIAL: SEE TABLE
FINISH: SEE TABLE

DWN C. DAILY 06JUN2006
CHK S. HORST 06JUN2006
APVD -
PRODUCT SPEC 108-2284
APPLICATION SPEC 114-13194
WEIGHT -

Tyco Electronics
Tyco Electronics
Harrisburg, PA 17105-3608

NAME POKE-IN LED CONNECTOR ASSEMBLY, THRU HOLE

SIZE	CAGE CODE	DRAWING NO	RESTRICTED TO
A2	00779	C-2008106	-

CUSTOMER DRAWING | SCALE 1:1 | SHEET 1 OF 2 | REV A2

AMP 1471-9 REV 31MAR2000

Pro/ENGINEER DRAWING

THIS DRAWING IS UNPUBLISHED. RELEASED FOR PUBLICATION 20
© COPYRIGHT 20 BY TYCO ELECTRONICS CORPORATION, ALL RIGHTS RESERVED.

LOC	DIST
-	-

REVISIONS

P	LTR	DESCRIPTION	DATE	DWN	APVD
	-	SEE SHEET 1	-	-	-

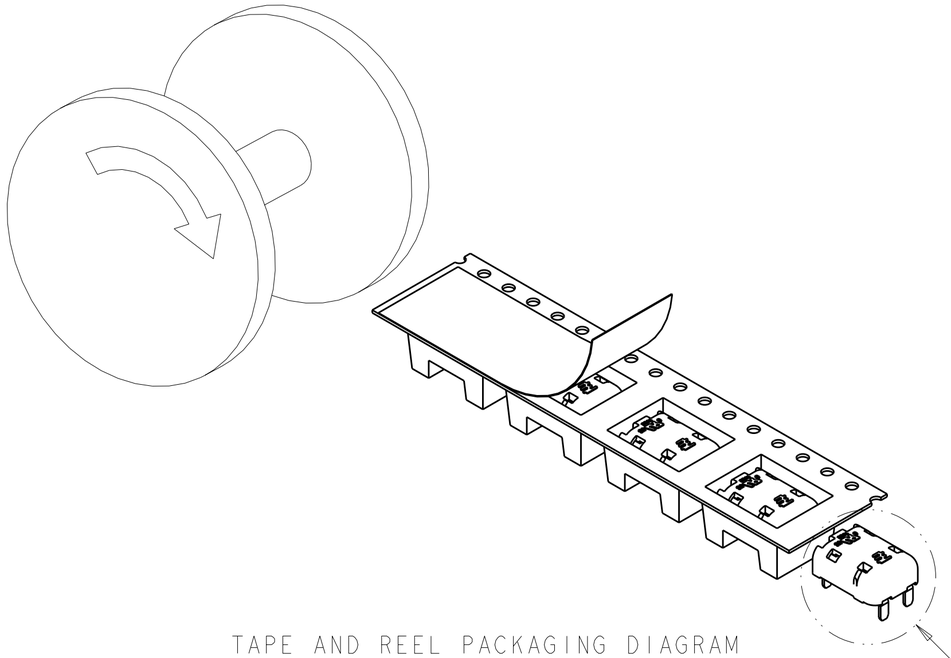

TAPE AND REEL PACKAGING DIAGRAM
SCALE 2:1

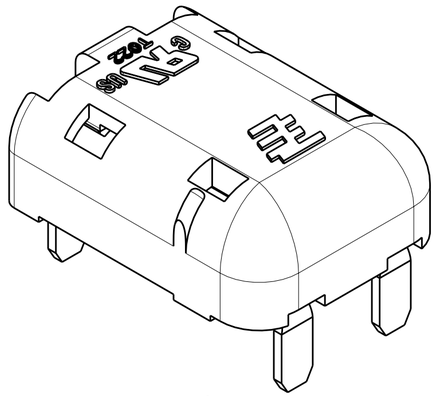

DETAIL A
SCALE 8:1

THIS DRAWING IS A CONTROLLED DOCUMENT FOR TYCO ELECTRONICS CORPORATION. IT IS SUBJECT TO CHANGE AND THE CONTROLLING ENGINEERING ORGANIZATION SHOULD BE CONTACTED FOR THE LATEST REVISION.

DIMENSIONS: mm

TOLERANCES UNLESS OTHERWISE SPECIFIED:

0 PLC	±-
1 PLC	±0.5
2 PLC	±0.10
3 PLC	±-
4 PLC	±-
ANGLES	±3°

MATERIAL: SEE TABLE

FINISH: SEE TABLE

DWN C. DAILY 06JUN2006
CHK S. HORST 06JUN2006
APVD -
PRODUCT SPEC 108-2284
APPLICATION SPEC 114-13194
WEIGHT -

Tyco Electronics
Tyco Electronics
Harrisburg, PA 17105-3608

NAME: POKE-IN LED CONNECTOR ASSEMBLY, THRU HOLE

SIZE	CAGE CODE	DRAWING NO	RESTRICTED TO
A2	00779	C-2008106	-

CUSTOMER DRAWING | SCALE 1:1 | SHEET 2 OF 2 | REV A2

Общество с ограниченной ответственностью «МосЧип» ИНН 7719860671 / КПП 771901001
Адрес: 105318, г.Москва, ул.Щербаковская д.3, офис 1107

Данный компонент на территории Российской Федерации

Вы можете приобрести в компании MosChip.

Для оперативного оформления запроса Вам необходимо перейти по данной ссылке:

http://moschip.ru/get-element

Вы можете разместить у нас заказ для любого Вашего проекта, будь то серийное производство или разработка единичного прибора.

В нашем ассортименте представлены ведущие мировые производители активных и пассивных электронных компонентов.

Нашей специализацией является поставка электронной компонентной базы двойного назначения, продукции таких производителей как XILINX, Intel (ex.ALTERA), Vicor, Microchip, Texas Instruments, Analog Devices, Mini-Circuits, Amphenol, Glenair.

Сотрудничество с глобальными дистрибьюторами электронных компонентов, предоставляет возможность заказывать и получать с международных складов практически любой перечень компонентов в оптимальные для Вас сроки.

На всех этапах разработки и производства наши партнеры могут получить квалифицированную поддержку опытных инженеров.

Система менеджмента качества компании отвечает требованиям в соответствии с ГОСТ Р ИСО 9001, ГОСТ РВ 0015-002 и ЭС РД 009

Офис по работе с юридическими лицами:

105318, г.Москва, ул.Щербаковская д.3, офис 1107, 1118, ДЦ «Щербаковский»

Телефон: +7 495 668-12-70 (многоканальный)

Факс: +7 495 668-12-70 (доб.304)

E-mail: info@moschip.ru

Skype отдела продаж:
moschip.ru
moschip.ru_4
moschip.ru_6
moschip.ru_9