THIS DRAWING IS UNPUBLISHED. RELEASED FOR PUBLICATION 20
© COPYRIGHT 20 - ALL RIGHTS RESERVED.

PART NUMBER	REV	FIRST USED	POWER UNIT	FEED TYPE	DESCRIPTION
1855631-1	C	122500-1	LEADMAKER	AIR FEED	CUTS CARRIER
1855631-2	C	565435-5	BENCH MODEL K	AIR FEED	CUTS CARRIER
1855631-3	C	354500-1	BENCH MODEL G	AIR FEED	CUTS CARRIER
7-1855631-7	C	-	-	-	SPARE PARTS

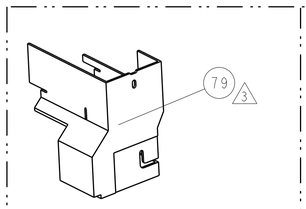

AMP-O-LECTRIC TERM GUARD

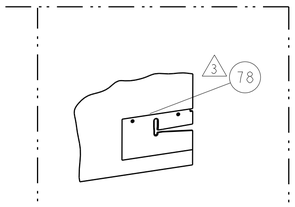

G TERMINATOR GUARD

TERMINAL NAME: .250 FLAG FASTON

TE PN	TERMINAL APPLICATION SPECIFICATION
180459	114-20088
180464	114-20088
100645-2	114-19025
100645-3	114-19025
-	-
-	-
-	-
-	-
-	-
-	-
WIRE STRIP LENGTH .173 -.203	TERM APPL SPEC SEE ABOVE

TE TERMINAL - TE CRIMP SPECS

CRIMP HEIGHT	WIRE SIZE	REF SETTING
.076+.002/-.002[1.93mm+.05/-.05]	2.5mm2	B6
.073+.002/-.002[1.85mm+.05/-.05]	2.0mm2	C2
.071+.002/-.002[1.80mm+.05/-.05]	1.50mm2	C3
.067+.002/-.002[1.70mm+.05/-.05]	1.0mm2	C9

CRIMP	SIZE	TYPE	RANGE
WIRE	.110 [2.79mm]	F	1.0-2.5mm
INSUL	.180 [4.57mm]	F	Ø.120 - .170

FEED	APPLICATOR INSTRUCTIONS	SET UP GAGE
.82	408-8040	458637-1

LOC	DIST
A	66

REVISIONS

P	LTR	DESCRIPTION	DATE	DWN	APVD
	C1	ECR-14-000790	23JAN2014	XZ	GB

1. RECOMMENDED SPARE PARTS
2. GREASE LIGHTLY
3. GUARD MUST BE IN PLACE WHEN OPERATING APPLICATOR IN A BENCH MACHINE
4. INSTALL ITEMS101,119 AND 119 ON SIDE OF STRIPPER ON APPLICATOR HOUSING USING ITEM 21.
5. FEED TERMINAL OFF OF RECEPTACLE.
6. TERMINAL LUBRICANT IS RECOMMENDED.

* WARNING
ON INSTALLATION, SET WIRE DISC TO LARGEST WIRE SIZE SETTING. USE OF SETTINGS BELOW MIN. REQUIRED CRIMP HEIGHT SETTING WILL CAUSE DAMAGE TO CRIMP TOOLING.

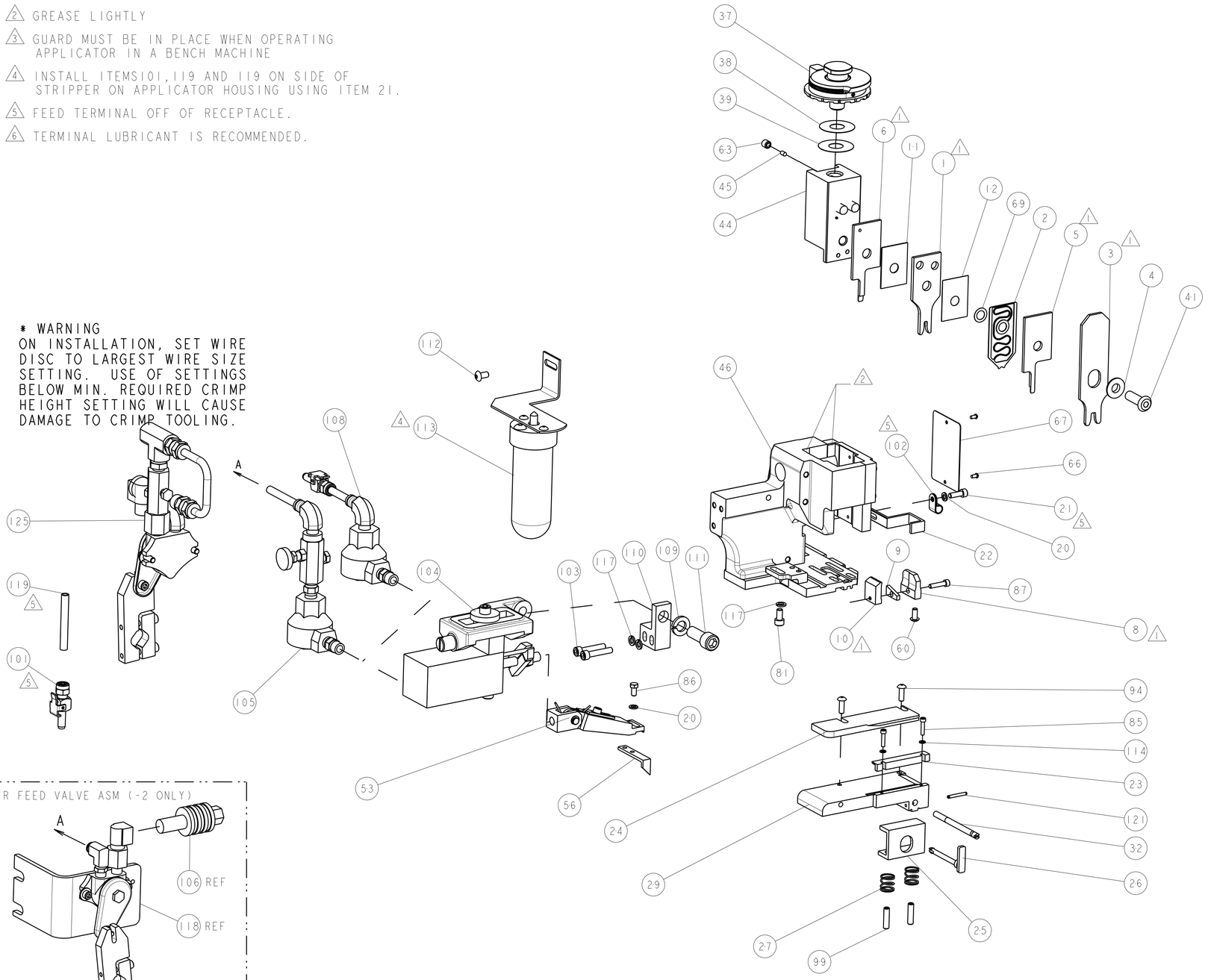

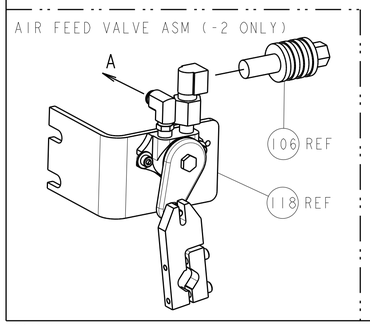

-77	-3	-2	-1	U/M	PART NO	DESCRIPTION	ITEM NO
-	-	1	-	-	455350-4	AIR BLAST ASS'Y	125
-	1	1	1	-	4-21028-0	PIN, SLOTTED SPRING .094 X .750	121
4 -	18	18	18	IN	27319-4	TUBING,POLY-FLO, NATURAL	119
-	-	1	-	-	692655-6	AIR FEED VALVE ASSEMBLY	118
-	3	3	3	-	21024-5	WASHER, SPRG LOCK, REG NO 10	117
3 -	-	REF	-	..	455749-1	GUARD WINDOW	116
3 -	REF	-	-	..	679532-1	INSERT, GUARD	115
-	2	2	2	-	21024-2	WASHER, SPRG LOCK, REG NO 4	114
-	1	1	-	..	1-465184-0	LUBRICATOR ASSY	113
-	1	1	-	-	2-21002-6	SCR, BTN SKT HD CAP 10-32 X .375	112
-	1	1	1	-	3-21001-5	SCR, SKT HD CAP 3/8-16 X 1.000	111
-	1	1	1	-	459610-1	MOUNT, FEED BRACKET	110
-	1	1	1	-	21024-8	WASHER, SPRG LOCK, REG 3/8	109
-	1	-	1	-	692655-7	AIR FEED VALVE ASSEMBLY	108
-	-	1	-	-	24024-2	VALVE, SHUT OFF	106
-	-	1	-	-	692655-5	AIR FEED VALVE ASSEMBLY	105
-	1	1	1	-	461065-1	ASSEMBLY, AIR FEED	104
4 -	2	2	2	-	3-21000-9	SCR, SKT HD CAP 10-32 X 1.000	103
4 -	1	1	1	-	986220-3	CLAMP, CABLE, BLACK	102
-	1	-	1	-	23238-1	INSERT, COUPLING	101
-	2	2	2	-	5-21006-6	SCR, SET, CUP POINT 10-32 X .750	99
-	2	2	2	-	2-21002-2	SCR, BTN SKT HD CAP 8-32 X .500	94
-	1	1	1	-	2-21000-1	SCR, SKT HD CAP 6-32 X .625	87
-	1	1	1	-	2-22603-0	SCREW, MACH, HEX HD, 8-32 x .312	86
-	2	2	2	-	1-21000-5	SCR, SKT HD CAP 4-40 X .500	85
-	1	1	1	-	3-21000-4	SCR, SKT HD CAP 10-32 X .375	81
-	1	1	1	-	4088040	SF APPL INST 408-8040	72
-	1	1	1	-	217238-1	GENERAL INSTRUCTION PKG	71
-	1	1	1	-	2119943-1	WASHER, SPACER	69
-	1	1	1	-	461264-5	PLATE, IDENTIFICATION	67
-	2	2	2	-	21017-2	SCREW, DRIVE	66
-	1	1	1	-	21009-2	SCR, SET, SELF LOCKING 1/4-20 X .250	63
-	1	1	1	-	22733-8	SCR, BHSC, SELF-LOCKING, 8-32 X .375	60
-	1	1	1	-	458537-2	PAWL, FEED	56
-	1	1	1	-	461062-1	FEED FINGER ASSEMBLY	53
-	1	1	1	-	2-1633399-2	APPL., BASIC AIR FEED SUB ASSY	46
-	1	1	1	-	690191-1	PLUG,NYLON	45
-	1	1	1	-	2-455673-1	RAM, SIDE FEED	44
-	1	1	1	-	690686-3	CRIMPER, BOLT SPECIAL	41
-	1	1	1	-	690125-1	SHIM SUB-ASSY	39
-	1	1	1	-	469367-1	SHIM	38
-	1	1	1	-	879103-2	FINE ADJUST HEAD ASSEMBLY	37
-	1	1	1	-	690432-3	ADJUSTMENT SCREW	32
-	1	1	1	-	455671-1	PLATE,STRIP GUIDE	29
-	2	2	2	-	22284-1	SPRING, COMPRESSION	27
-	1	1	1	-	690546-1	LEVER, DRAG RELEASE	26
-	1	1	1	-	690792-3	DRAG, STOCK	25
-	1	1	1	-	1-690440-8	GUIDE, REAR STRIP	24
-	1	1	1	-	690712-2	FRONT STRIP GUIDE	23
-	1	1	1	-	1-458230-1	STRIPPER	22
4 -	1	1	1	-	2-21000-7	SCR, SKT HD CAP 8-32 X .500	21
-	2	2	2	-	21024-4	WASHER, SPRG LOCK, REG NO 8	20
-	1	1	1	-	455888-1	SPACER, CRIMPER	12
-	1	1	1	-	455888-6	SPACER, CRIMPER	11
1 -	1	1	1	-	690787-1	SHEAR PLATE	10
-	1	1	1	-	690790-1	BLOCK, SHEAR SPACER	9
1 1	1	1	1	-	454639-6	ANVIL, SPECIAL	8
-	-	-	-	..	-	-	7
1 -	1	1	1	-	3-853720-1	BLADE, SLUG	6
1 -	1	1	1	-	1-853721-3	BLADE, SLUG	5
-	1	1	1	-	238009-4	BLOCK, FL CRIMPER SPACER	4
1 1	1	1	1	-	9-456134-7	CRIMPER, INSULATION F PREMIUM	3
-	1	1	1	-	2119791-9	DEPRESSOR, WIRE	2
1 1	1	1	1	-	4-456408-0	CRIMPER, WIRE PREMIUM	1

THIS DRAWING IS A CONTROLLED DOCUMENT.

DIMENSIONS: INCHES

TOLERANCES UNLESS OTHERWISE SPECIFIED:
0 PLC ±-
1 PLC ±0.1
2 PLC ±0.01
3 PLC ±0.001
4 PLC ±0.0001
ANGLES ±-

MATERIAL - -
FINISH - -

DWN 24MARCH2011 K. STAKEM
CHK 24MARCH2011 G. BAILEY
APVD 24 MARCH2011 T. ELBIN
PRODUCT SPEC -
APPLICATION SPEC -
WEIGHT -

TE Connectivity

NAME FINE ADJUST SIDE FEED HDM APPLICATOR -

SIZE A1 | CAGE CODE 00779 | DRAWING NO C-1855631 | RESTRICTED TO -

Customer Accessible Production Drawing | SCALE 3:5 | SHEET 1 OF 1 | REV C1

4805 (3/11)

Pro/ENGINEER DRAWING

Общество с ограниченной ответственностью «МосЧип» ИНН 7719860671 / КПП 771901001
Адрес: 105318, г.Москва, ул.Щербаковская д.3, офис 1107

Данный компонент на территории Российской Федерации

Вы можете приобрести в компании MosChip.

Для оперативного оформления запроса Вам необходимо перейти по данной ссылке:

http://moschip.ru/get-element

Вы можете разместить у нас заказ для любого Вашего проекта, будь то серийное производство или разработка единичного прибора.

В нашем ассортименте представлены ведущие мировые производители активных и пассивных электронных компонентов.

Нашей специализацией является поставка электронной компонентной базы двойного назначения, продукции таких производителей как XILINX, Intel (ex.ALTERA), Vicor, Microchip, Texas Instruments, Analog Devices, Mini-Circuits, Amphenol, Glenair.

Сотрудничество с глобальными дистрибьюторами электронных компонентов, предоставляет возможность заказывать и получать с международных складов практически любой перечень компонентов в оптимальные для Вас сроки.

На всех этапах разработки и производства наши партнеры могут получить квалифицированную поддержку опытных инженеров.

Система менеджмента качества компании отвечает требованиям в соответствии с ГОСТ Р ИСО 9001, ГОСТ РВ 0015-002 и ЭС РД 009

Офис по работе с юридическими лицами:

105318, г.Москва, ул.Щербаковская д.3, офис 1107, 1118, ДЦ «Щербаковский»

Телефон: +7 495 668-12-70 (многоканальный)

Факс: +7 495 668-12-70 (доб.304)

E-mail: info@moschip.ru

Skype отдела продаж:
moschip.ru
moschip.ru_4
moschip.ru_6
moschip.ru_9