1	2	3	4
Empfohlener Ausschnitt für Rastbefestigung (Grat gegenüber Bestückungsseite) recommended cut-out for snap-in fixing (edge opposite to snap-in direction)	Wanddicke wall thickness	Ausschnittlänge length of cut-out	Ausschnittbreite width of cut-out
	0.75 to / bis 1.25	30 $^{}_{-0.1}$	22 $^{+0.2}$
	1.25 to / bis 2	30.2 $^{}_{-0.1}$	22 $^{+0.2}$
	2 to / bis 3	30.6 $^{}_{-0.1}$	22 $^{+0.2}$

VERTRAULICH-CONFIDENTIAL
© Alle Rechte bei Marquardt, auch fuer den Fall von Schutzrechtsanmeldungen. Jede Verfuegungsbefugnis, wie Kopier- und Weitergaberecht, bei uns.
© This document is the exclusive property of Marquardt. Without our consent, it may not be reproduced or given to third parties.

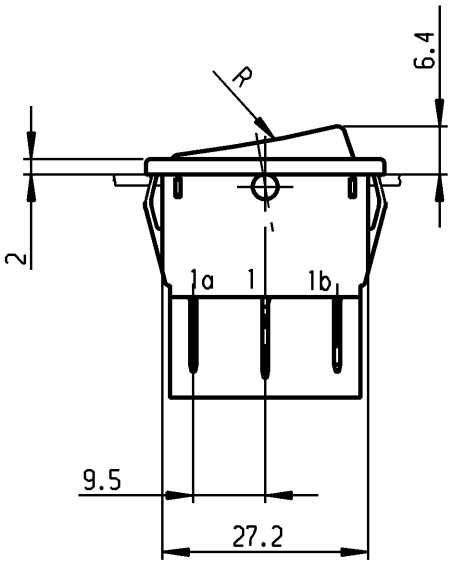

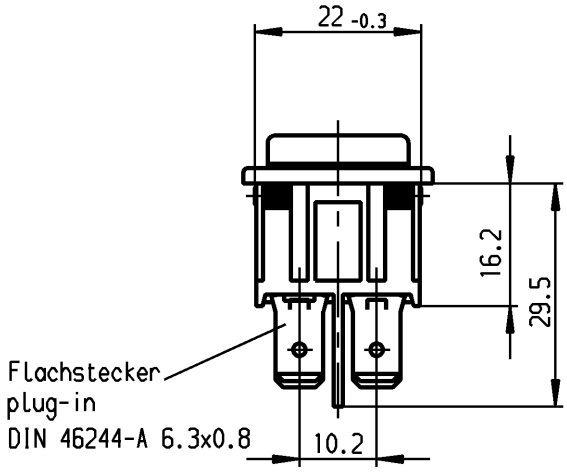

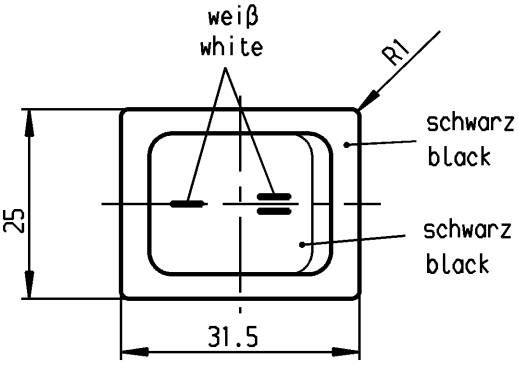

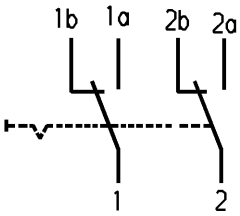

Aufschrift
Marking

Ⓜ
1834.
6(4)/250 ~ 5E4
10(4)/250 ~ T105/55
05

6A 125-250V AC
1/4 HP 125V AC
1/2 HP 250V AC
R30

Herstellort/-jahr/-woche
nach DIN EN 60062

code of manufacture:
place / year / week
acc. to DIN EN 60062

Umschalter 2-polig
Für Geräte der Klasse II geeignet.

DPDT
suitable for appliance of class II

für Form und Lage FOR SHAPE AND LOC.			Allgemeintoleranzen UNTOLERANCED DIMENSIONS						Pause COPY	Blatt SHEET		Typ	Zeichn./DRAWING NO.	Index
			PROJECTION	Abmasse und Nennmassbereiche Angaben in mm		Laengen LENGTH	Radien RADII			Original DIN A4	Maßstab SCALE 1:1	K	1834.3309	
für Winkel FOR ANGLE ± 2°				ALL DIMENSIONS ARE IN MILLIMETRES	0-6	± 0.1	± 0.2	± 10%		0 10 20 30 mm				
					>6-15	± 0.2	± 0.4							
					>15-30	± 0.2	± 0.4							
					>30-70	± 0.4								
					>70-120	±								
					>120-200	±								

c	64508	08.09.09 hhe	g			CAD Medusa	Z	Geraeteschalter Appliance Switch
b	29398	13.04.00 Grh	f			gez./DRAWN BY 30.30.96 grh		
a	24370	30.10.96 Grh	e			gepr./CHECKED BY Mej		MARQUARDT
			d			Ersatz für/REPLACEMENT OF		Marquardt GmbH, D-78604 Rietheim-Weilheim
Ausg. ISSUE	Änderung REVISION	gez. DRAWN BY	Ausg. ISSUE	Änderung REVISION	gez. DRAWN BY			

Schutzvermerk nach DIN 34 beachten
COPYRIGHT RESERVED

Общество с ограниченной ответственностью «МосЧип» ИНН 7719860671 / КПП 771901001
Адрес: 105318, г.Москва, ул.Щербаковская д.3, офис 1107

Данный компонент на территории Российской Федерации

Вы можете приобрести в компании MosChip.

Для оперативного оформления запроса Вам необходимо перейти по данной ссылке:

http://moschip.ru/get-element

Вы можете разместить у нас заказ для любого Вашего проекта, будь то серийное производство или разработка единичного прибора.

В нашем ассортименте представлены ведущие мировые производители активных и пассивных электронных компонентов.

Нашей специализацией является поставка электронной компонентной базы двойного назначения, продукции таких производителей как XILINX, Intel (ex.ALTERA), Vicor, Microchip, Texas Instruments, Analog Devices, Mini-Circuits, Amphenol, Glenair.

Сотрудничество с глобальными дистрибьюторами электронных компонентов, предоставляет возможность заказывать и получать с международных складов практически любой перечень компонентов в оптимальные для Вас сроки.

На всех этапах разработки и производства наши партнеры могут получить квалифицированную поддержку опытных инженеров.

Система менеджмента качества компании отвечает требованиям в соответствии с ГОСТ Р ИСО 9001, ГОСТ РВ 0015-002 и ЭС РД 009

Офис по работе с юридическими лицами:

105318, г.Москва, ул.Щербаковская д.3, офис 1107, 1118, ДЦ «Щербаковский»

Телефон: +7 495 668-12-70 (многоканальный)

Факс: +7 495 668-12-70 (доб.304)

E-mail: info@moschip.ru

Skype отдела продаж:
moschip.ru
moschip.ru_4
moschip.ru_6
moschip.ru_9