NOTES:

1. THIS HOUSING FOR USE WITH MOLEX (2,39)/.093 DIA. MALE TERMINALS.
2. MOUNTING EARS OPTIONAL (SEE CHART).

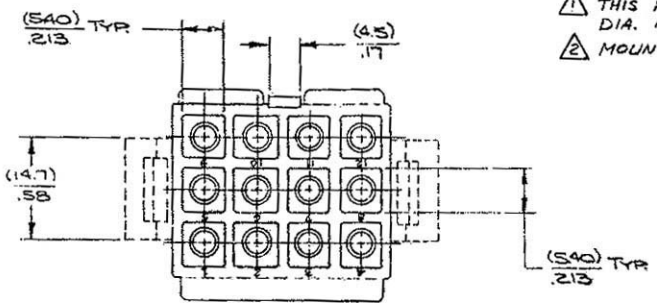

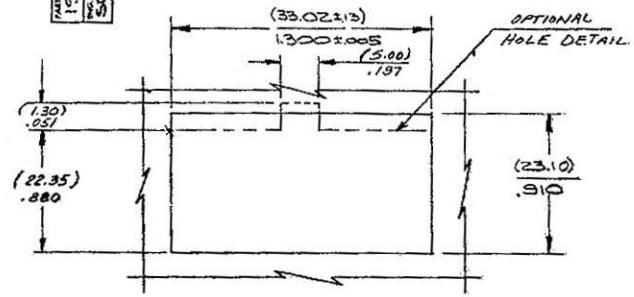

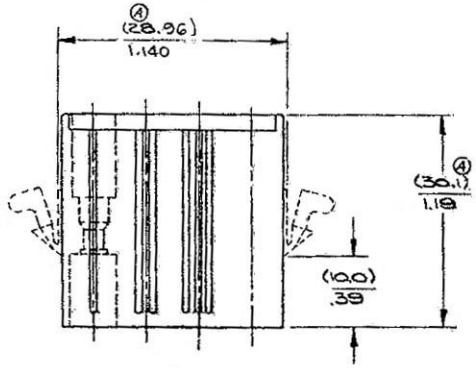

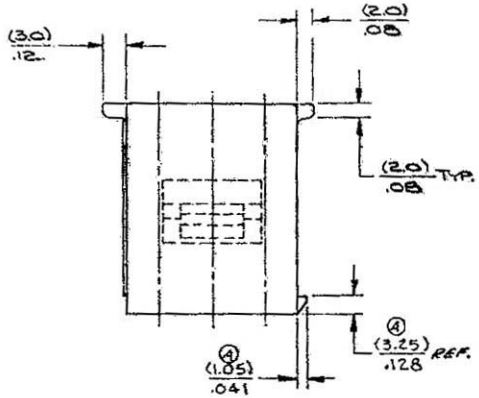

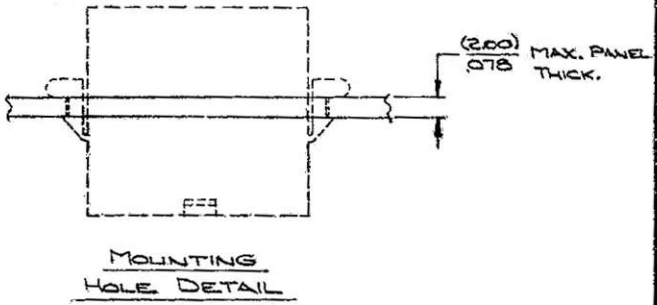

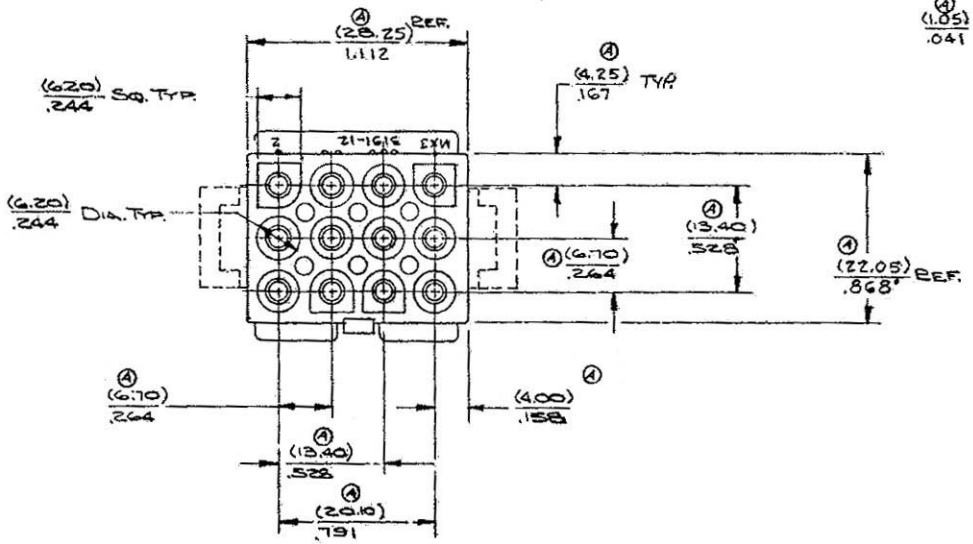

PART NO.	ENG. NO.	MTG. EARS	MATERIAL
NOT TOOLED	SDX-3191-12P 1-D	NO	NYLON 6/6, 94V-2, COLOR: NATURAL
NOT TOOLED	SDX-3191-12P -D	YES	(-D INDICATES DYED)
19-09-4121	SD-3191-12P -203	YES	ASAHILEONA FR-200
19-09-4122	SD-3191-12P 1-203	NO	ASAHILEONA FR-200
NOT TOOLED	SDX-3191-12P 1-202	YES	MOD. NYLON 6/6 94V-0 DUPONT FE-3016
NOT TOOLED	SDX-3191-12P -202	NO	MOD. NYLON 6/6 94V-0 DUPONT FE-3016
NOT TOOLED	SDX-3191-12P 1-200	TES	MOD. NYLON 6/6 94V-0 MONSANTO M340
NOT TOOLED	SDX03191-12P -200	NO	MOD. NYLON 6/6 94V-0 MONSANTO M340
19-09-2126	SD-3191-12P 1-201	NO	MOD. NYLON 6/6 94V-0 WELLAMID FR22-FN
19-09-2127	SD-3191-12P -201	YES	MOD. NYLON 6/6 94V-0 WELLAMID FR22-FN
19-09-2129	SD-3191-12P 1	NO	NYLON TYPE 6/6 94V-2
19-09-2128	SD-3191-12P	YES	NYLON TYPE 6/6 94V-2

REVISIONS

LTR.	DESCRIPTION	DATE	BY
D	ADD DYED PARTS	8-5-85	JCS
C	FINAL RELEASE	12-20-82	
B	ADDED NEW MATL. PER ECO 3693	9-27-82	
A	FINAL RELEASE	8-26-80	
1	X-RELEASE	11-15-74	

DIMENSION SHOWN (MILLIMETERS) / INCH
UNLESS OTHERWISE SPECIFIED TOLERANCES:
2 PLACE ± .010 ± 0.25
3 PLACE ± .014 ± 0.35
ANGULAR ± 1/2°
SHALL APPLY WHERE APPLICABLE (NOT SHOWN WITH DIMENSIONS)
UNLESS OTHERWISE SPECIFIED
DO NOT SCALE DRAWING

DRWN BY: W.R.L. DATE: 10/28/75
APPD BY: DATE:
SCALE 2X

TITLE: HOUSING - PLUG - 12 CIRCUIT (UNIVERSAL)

MOLEX INCORPORATED
USAL NO. 6888 E.I.A.

DATE 10/28/75

PART NO. 19-**-212*
ENG. NO. SD-3191-12P-*
C

AGEO

THIS DRAWING CONTAINS INFORMATION THAT IS PROPRIETARY TO MOLEX INC. AND SHOULD NOT BE USED WITHOUT WRITTEN PERMISSION.

Общество с ограниченной ответственностью «МосЧип» ИНН 7719860671 / КПП 771901001
Адрес: 105318, г.Москва, ул.Щербаковская д.3, офис 1107

Данный компонент на территории Российской Федерации

Вы можете приобрести в компании MosChip.

Для оперативного оформления запроса Вам необходимо перейти по данной ссылке:

http://moschip.ru/get-element

Вы можете разместить у нас заказ для любого Вашего проекта, будь то серийное производство или разработка единичного прибора.

В нашем ассортименте представлены ведущие мировые производители активных и пассивных электронных компонентов.

Нашей специализацией является поставка электронной компонентной базы двойного назначения, продукции таких производителей как XILINX, Intel (ex.ALTERA), Vicor, Microchip, Texas Instruments, Analog Devices, Mini-Circuits, Amphenol, Glenair.

Сотрудничество с глобальными дистрибьюторами электронных компонентов, предоставляет возможность заказывать и получать с международных складов практически любой перечень компонентов в оптимальные для Вас сроки.

На всех этапах разработки и производства наши партнеры могут получить квалифицированную поддержку опытных инженеров.

Система менеджмента качества компании отвечает требованиям в соответствии с ГОСТ Р ИСО 9001, ГОСТ РВ 0015-002 и ЭС РД 009

Офис по работе с юридическими лицами:

105318, г.Москва, ул.Щербаковская д.3, офис 1107, 1118, ДЦ «Щербаковский»

Телефон: +7 495 668-12-70 (многоканальный)

Факс: +7 495 668-12-70 (доб.304)

E-mail: info@moschip.ru

Skype отдела продаж:
moschip.ru
moschip.ru_4
moschip.ru_6
moschip.ru_9