PART NUMBER	A DIA	B	C	D DIA	WT - LB	COMMENT	RELEASE
10-36298-8	.516 +.000 -.010	.63	22°	.288	.0010	22387-6	30508-227
-10	.609			.359	.0011		
-12	.766			.484	.0016		
-13	.766	.851		.484			
-14	.844	.633		.609	.0020		
-15	.844	.851		.609	.0027		
-16	.969	.633		.734	.0020		
-17	.969	.851		.734	.0023		
-18	1.094			.859	.0040		
-20	1.219 +.000 -.015			.984	.0047		
-22	1.344			1.109	.0051		
-24	1.469	.788		1.234	.0052		
-28	1.719	.788		1.427	.0063		
-32	2.000 +.000 -.020	.726	34°	1.708	.0070		
-36	2.219			1.895	.0066		
-40	2.469			2.130			
-44	2.782			2.400			

10-36298

REL. 30508-227		WAS	DATE	D'MAN	APPD.
1	31018-1	ADD: NOTE "FLASH PERMISSIBLE .015 MAX."	5-16-55	I.NILES	
2	30525-314	REV COL A	9-16-55	JONES	
3	31662-2	ADD D DIA FOR -10, RELOC C DIM, REV COL C.	1-17-56	F.GEORGE	
4	33199-1	REV COL C	6-24-57	MUGGLIN	
5	35525-881	ADD -44 AND DATA	8-31-59	FAIRCHILD	
A	49525-85	(MFG); ADD. WT LB COL	11 8 59	Randall	

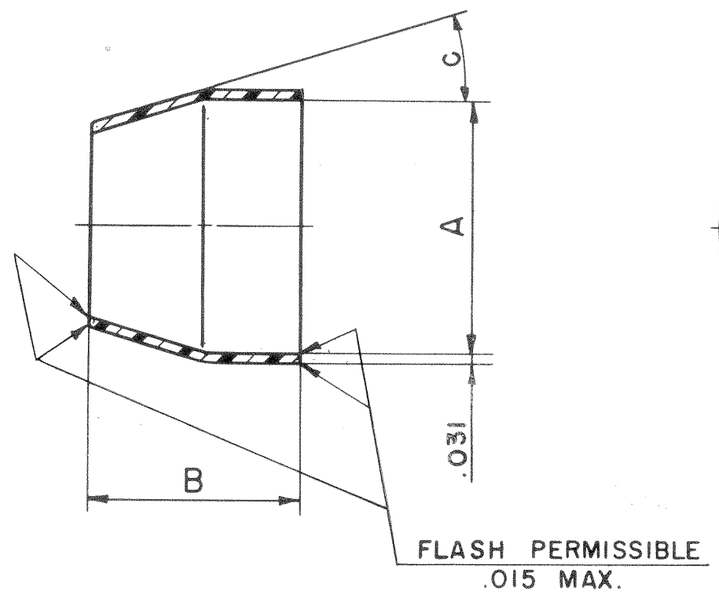

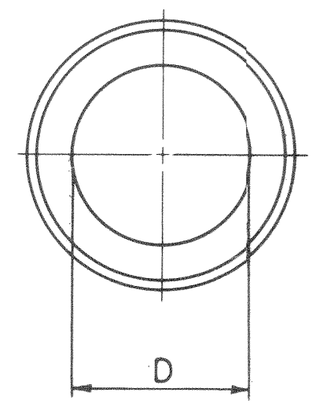

USE OF THIS DOCUMENT IS UNLIMITED. DOCUMENTS REFERENCED HEREON CONTAIN LIMITED RIGHTS DATA.

NOTES:

3. PARTS TO BE TRANSPARENT TO TRANSLUCENT.
2. E.I. DUPONT DE NEMOURS & CO, INC ZYTEL 101.
1. ENGINEERING SOURCE APPROVAL REQUIRED.

MATERIAL SPEC.	PROCESS SPEC.	SCINTILLA MAGNETO DIVISION BENDIX AVIATION CORPORATION SIDNEY, N. Y., U.S.A.	TOLERANCES UNLESS OTHERWISE SPECIFIED
NYLON SEE NOTE 2		NAME: END BELL, POTTING, ELECTRICAL CONNECTOR	DECIMALS ± .010 CONCENTRICITY .015 FIR
HEAT TREAT SPEC.	FINISH SPEC.		NEXT ASSEMBLY: 10-87217 THRU 10-87232; 10-87201 THRU 10-87216 — WEIGHT - LBS: SEE WT COL
		D'MAN: CHERMAK; CHECKER: T. Lyons; MAT.: CP; ST'DS.: Bibeau; CH. D'MAN: Reed; APPROVED: 2-25-55; SCALE: NO SCALE	SUPERSEDES / SUPERSEDED BY / REF — AND IS NOT INTERCHANGEABLE
TOOL ACC.	COM. REC 22387-6	9-16-54; 2-23-55; 1-6-55	10-36298

DWG SIZE B

TAB. CODE 77820

Общество с ограниченной ответственностью «МосЧип» ИНН 7719860671 / КПП 771901001
Адрес: 105318, г.Москва, ул.Щербаковская д.3, офис 1107

Данный компонент на территории Российской Федерации

Вы можете приобрести в компании MosChip.

Для оперативного оформления запроса Вам необходимо перейти по данной ссылке:

http://moschip.ru/get-element

Вы можете разместить у нас заказ для любого Вашего проекта, будь то серийное производство или разработка единичного прибора.

В нашем ассортименте представлены ведущие мировые производители активных и пассивных электронных компонентов.

Нашей специализацией является поставка электронной компонентной базы двойного назначения, продукции таких производителей как XILINX, Intel (ex.ALTERA), Vicor, Microchip, Texas Instruments, Analog Devices, Mini-Circuits, Amphenol, Glenair.

Сотрудничество с глобальными дистрибьюторами электронных компонентов, предоставляет возможность заказывать и получать с международных складов практически любой перечень компонентов в оптимальные для Вас сроки.

На всех этапах разработки и производства наши партнеры могут получить квалифицированную поддержку опытных инженеров.

Система менеджмента качества компании отвечает требованиям в соответствии с ГОСТ Р ИСО 9001, ГОСТ РВ 0015-002 и ЭС РД 009

Офис по работе с юридическими лицами:

105318, г.Москва, ул.Щербаковская д.3, офис 1107, 1118, ДЦ «Щербаковский»

Телефон: +7 495 668-12-70 (многоканальный)

Факс: +7 495 668-12-70 (доб.304)

E-mail: info@moschip.ru

Skype отдела продаж:
moschip.ru
moschip.ru_4
moschip.ru_6
moschip.ru_9