DO NOT SCALE
DIMENSIONS IN mm

METRIC

THIRD ANGLE PROJECTION

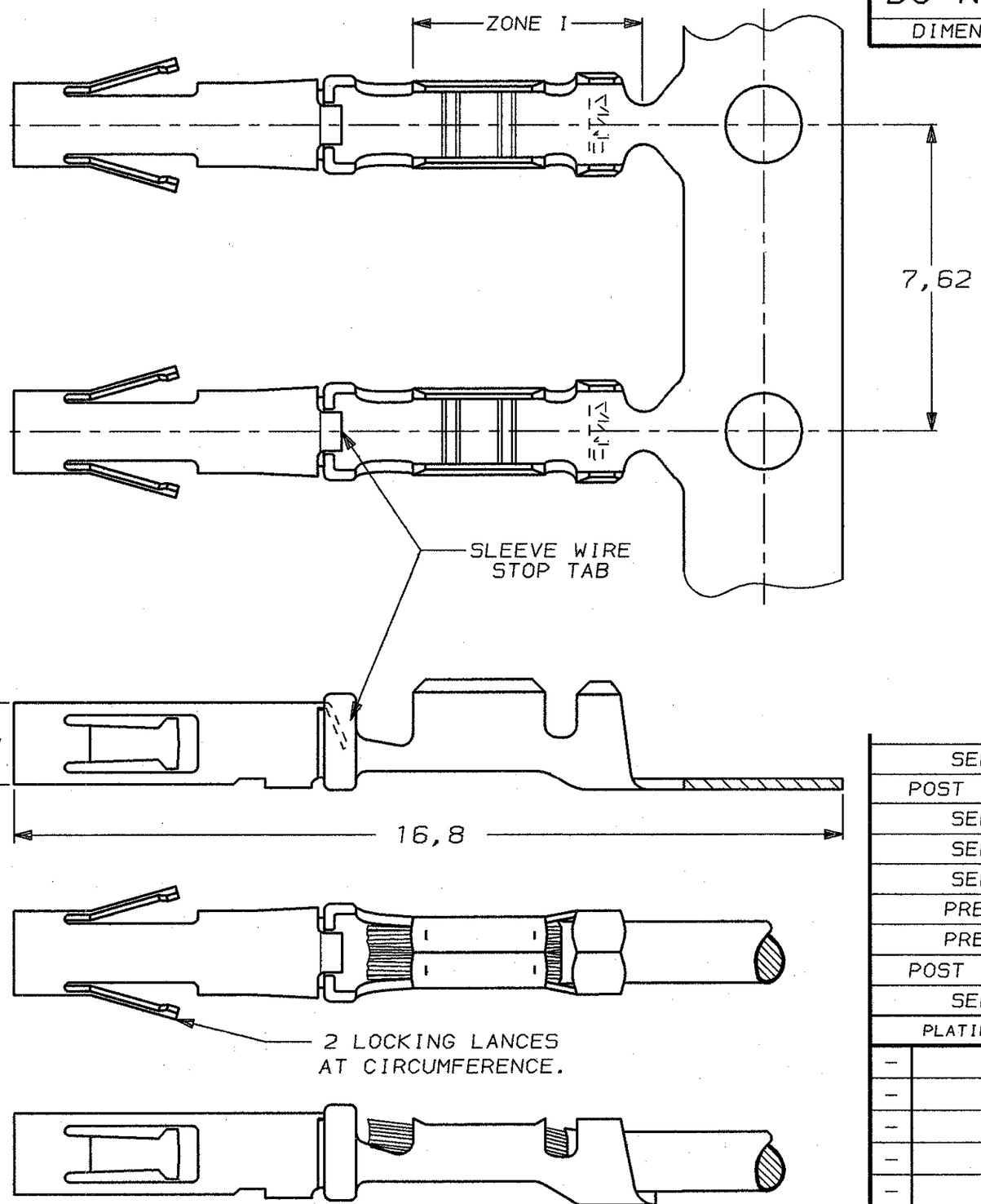

NOTES:

1. FOR USE ON MINIATURE APPLICATOR (LEFT-RIGHT FEED).
2. FOR USE ON STANDARD APPLICATOR (RIGHT-LEFT FEED)
3. FOR LOOSE-PIECE VERSIONS SEE DWG. 164169.
4. UNDERCOATING: 1,3µm Ni.
   SELECTIVE : 0,8µm Au.
   ZONE I : BRIGHT TIN/LEAD PLATED
5. UNDERCOATING: 1,27µm Ni.
   SELECTIVE : 2,0µm Au.
   REMAINDER : GOLDFLASH.
6. UNDERCOATING: 1,3µm Ni.
   SELECTIVE : 0,8µm Au.
   REMAINDER : GOLDFLASH.

PLATING OF BODY	MATERIAL OF SLEEVE	MATERIAL OF BODY	PARTNUMBER
SEE NOTE 5	STAINLESS STEEL	BRASS	1-164153-0 1
POST TINPLATED			164153-9 2
SEE NOTE 6			164153-8 2
SEE NOTE 4			164153-7 2
SEE NOTE 4			164153-6 1
PRETINNED			164153-5 2
PRETINNED			164153-4 1
POST TINPLATED			164153-2 1
SEE NOTE 6			164153-1 1

LTR.	REVISION RECORD	DR.	CHK.	DATE
–	–	–	–	–
–	–	–	–	–
–	–	–	–	–
–	–	–	–	–
–	–	–	–	–
–	–	–	–	–
J	EH-0077-92	JvL	CvT	04-03-94

WIRE RANGE : 20-24 AWG 0,2-0,56 mm²
INSULATION RANGE : 1,57 DIA. MAX.

CUSTOMER DRAWING — FOR REFERENCE ONLY WILL NOT BE UPDATED

© COPYRIGHT 19- BY AMP HOLLAND B.V.
ALL INTERNATIONAL RIGHTS RESERVED. AMP PRODUCTS MAY BE COVERED BY U.S. AND FOREIGN AND/OR PATENTS PENDING.

THIS DRAWING IS UNPUBLISHED
~~RELEASED FOR PUBLICATION ,19~~

AMP — AMP HOLLAND B.V. 's-Hertogenbosch, The Netherlands.

NAME
HDR SOCKET CONTACT
TYPE XI (CRIMP SNAP-IN)

DR.: J.v.LIEMPT DATE: 6 JAN 1993
CHK.: C.v.TILBURG DATE: 08-02-93
APP.: L.v.SOEST DATE: 08-02-93

DWG.No. C-164153 | REV.LTR. J | SHEET 1 OF 1 | A3

R6-128 (REV.04-91)

Общество с ограниченной ответственностью «МосЧип» ИНН 7719860671 / КПП 771901001
Адрес: 105318, г.Москва, ул.Щербаковская д.3, офис 1107

Данный компонент на территории Российской Федерации

Вы можете приобрести в компании MosChip.

Для оперативного оформления запроса Вам необходимо перейти по данной ссылке:

http://moschip.ru/get-element

Вы можете разместить у нас заказ для любого Вашего проекта, будь то серийное производство или разработка единичного прибора.

В нашем ассортименте представлены ведущие мировые производители активных и пассивных электронных компонентов.

Нашей специализацией является поставка электронной компонентной базы двойного назначения, продукции таких производителей как XILINX, Intel (ex.ALTERA), Vicor, Microchip, Texas Instruments, Analog Devices, Mini-Circuits, Amphenol, Glenair.

Сотрудничество с глобальными дистрибьюторами электронных компонентов, предоставляет возможность заказывать и получать с международных складов практически любой перечень компонентов в оптимальные для Вас сроки.

На всех этапах разработки и производства наши партнеры могут получить квалифицированную поддержку опытных инженеров.

Система менеджмента качества компании отвечает требованиям в соответствии с ГОСТ Р ИСО 9001, ГОСТ РВ 0015-002 и ЭС РД 009

Офис по работе с юридическими лицами:

105318, г.Москва, ул.Щербаковская д.3, офис 1107, 1118, ДЦ «Щербаковский»

Телефон: +7 495 668-12-70 (многоканальный)

Факс: +7 495 668-12-70 (доб.304)

E-mail: info@moschip.ru

Skype отдела продаж:
moschip.ru
moschip.ru_4
moschip.ru_6
moschip.ru_9