REVISIONS				
REV	ECN	DESCRIPTION	DATE	APPRD
1	E09274	PRODUCTION DRAWING	SEP02/09	A.G.
1A	E14045	Add the ink-mark on the LP kit	FEB 10,14	J.SI

DATA CONTROL
RELEASE

DEPT. NO. -- 637 --

DATE: MAR 18, 2014

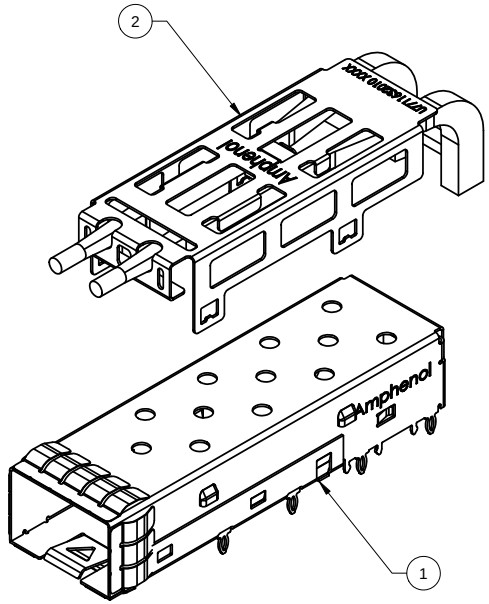

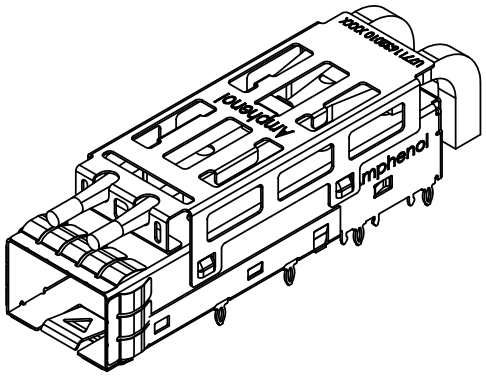

ITEM NO.	PART NUMBER	QTY.	DESCRIPTION
1	SEE P/N TABLE	1	1X1 SFP+ CAGE ASSEMBLY
2	U77-1163-2010	1	1X1 LIGHT PIPE ASSEMBLY
3	U77-1112-9640	1	PACKAGING COMPONENT SET

PART NUMBER	CAGE P/N (ITEM 1)	DESCRIPTION
U77-C1618-2001	U77-A1638-200	1X1 SFP+ CAGE, NICKEL PLATING
U77-C1618-3001	U77-A1638-300	1X1 SFP+ CAGE, MATTE TIN PLATING

AMPHENOL CANADA CORP. RoHS COMPLIANT 2011/65/EU RECAST

DO NOT SCALE DRAWING

THIS DOCUMENT CONTAINS PROPRIETARY INFORMATION AND SUCH INFORMATION MAY NOT BE DISCLOSED TO OTHERS FOR ANY PURPOSE OR USED FOR MANUFACTURING PUPOSES WITHOUT PERMISSION FROM AMPHENOL CANADA CORP.

UNLESS OTHERWISE SPECIFIED DIMENSIONS ARE IN MILLIMETERS
TOLERANCES ARE:
DECIMALS X.X ± 0.15, X.XX ± 0.10
ANGLES ± 0.5°

MATERIAL AND FINISH

REF.

CODE IDENT. NO. 03554

APPROVALS		DATE
DRAWN	H.SONG	AUG21/09
DESIGNED	J.SI	AUG21/09
CHECKED		
QA APPD		
IE APP'D	A.GREEN	SEP02/09
DWG APP'D		

Amphenol High Speed Interconnects
A Division of Amphenol Corp. www.amphenol-highspeed.com

TITLE: 1X1 SFP+ CAGE ASSEMBLY WITH LIGHT PIPE, EMI SPRING FINGERS

SIZE A3 | DWG. NO. U77-C1618-X001 | REV. 1A

SCALE 2:1 | PROJECT | SHEET 1 OF 1

Общество с ограниченной ответственностью «МосЧип» ИНН 7719860671 / КПП 771901001
Адрес: 105318, г.Москва, ул.Щербаковская д.3, офис 1107

Данный компонент на территории Российской Федерации

Вы можете приобрести в компании MosChip.

Для оперативного оформления запроса Вам необходимо перейти по данной ссылке:

http://moschip.ru/get-element

Вы можете разместить у нас заказ для любого Вашего проекта, будь то серийное производство или разработка единичного прибора.

В нашем ассортименте представлены ведущие мировые производители активных и пассивных электронных компонентов.

Нашей специализацией является поставка электронной компонентной базы двойного назначения, продукции таких производителей как XILINX, Intel (ex.ALTERA), Vicor, Microchip, Texas Instruments, Analog Devices, Mini-Circuits, Amphenol, Glenair.

Сотрудничество с глобальными дистрибьюторами электронных компонентов, предоставляет возможность заказывать и получать с международных складов практически любой перечень компонентов в оптимальные для Вас сроки.

На всех этапах разработки и производства наши партнеры могут получить квалифицированную поддержку опытных инженеров.

Система менеджмента качества компании отвечает требованиям в соответствии с ГОСТ Р ИСО 9001, ГОСТ РВ 0015-002 и ЭС РД 009

Офис по работе с юридическими лицами:

105318, г.Москва, ул.Щербаковская д.3, офис 1107, 1118, ДЦ «Щербаковский»

Телефон: +7 495 668-12-70 (многоканальный)

Факс: +7 495 668-12-70 (доб.304)

E-mail: info@moschip.ru

Skype отдела продаж:
moschip.ru
moschip.ru_4
moschip.ru_6
moschip.ru_9