THIS DRAWING IS UNPUBLISHED. RELEASED FOR PUBLICATION
© COPYRIGHT BY TYCO ELECTRONICS CORPORATION. ALL RIGHTS RESERVED.

LOC	DIST
DS	

REVISIONS

P	LTR	DESCRIPTION	DATE	DWN	APVD
	A1	REVISED (ECR-05-018779)	02.JAN.'06	CH	JK

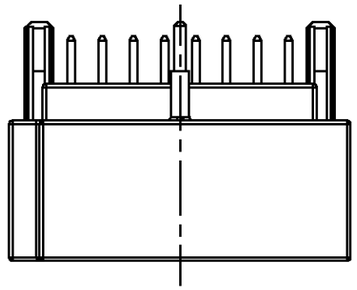

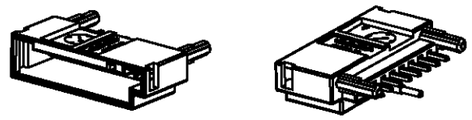

ISOMETRIC VIEW

KEY CODINGS

TYPE A	TYPE B
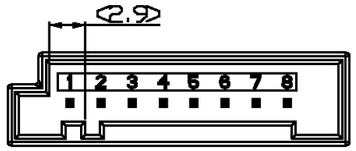	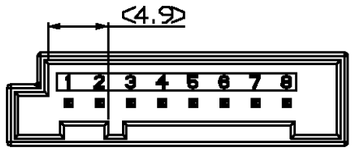

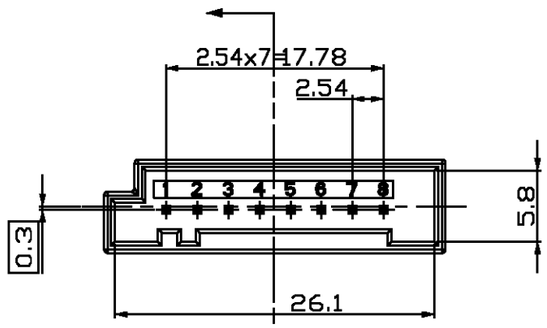

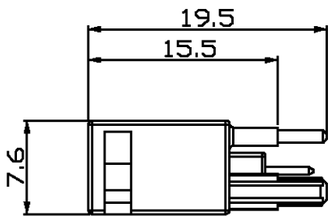

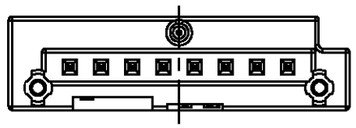

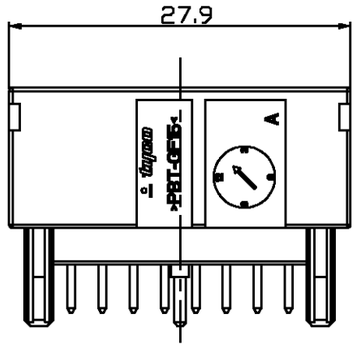

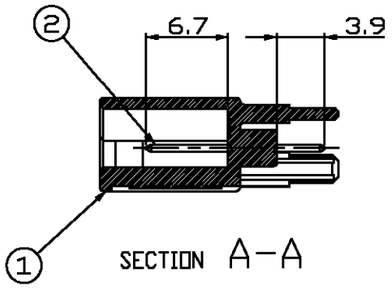

SECTION A-A

P.C.B LAY-OUT

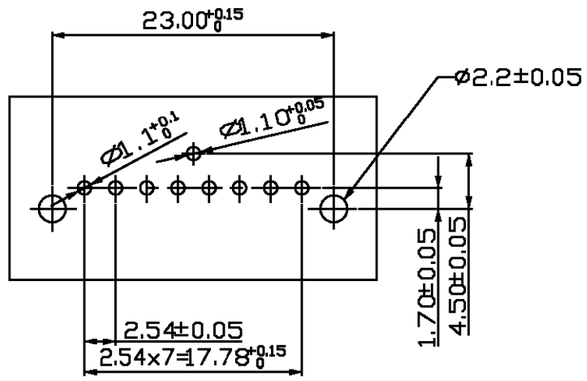

NOTES
1. PULL-OUT FORCE OF THE CONTACT : Min 25N WHEN V=25mm/min
2. BE MATED WITH PLUG HSG (P/N : 1743282) SMOOTHLY
3. GENERAL TOLERANCE : ±0.3, ±3°

NO	DESCRIPTION	CODE	P/N	MATERIAL	COLOR/FINISH	ASS'Y P/N 0-1743386-1	1-1743386-2	1-1743386-3	1-1743386-6
2	063 SQUARE CONTACT PIN		0-368314-1	PHOSPHOR BRONZE	TIN	8	8	8	8
A1	HEADER HSG	B	1-1743387-6	PBT-GF15	RED	–	–	–	1
1	HEADER HSG	B	1-1743387-3	PBT-GF15	GRAY	–	–	1	–
	HEADER HSG	B	1-1743387-2	PBT-GF15	BLACK	–	1	–	–
	HEADER HSG	A	0-1743387-1	PBT-GF15	NATURAL	1	–	–	–

THIS DRAWING IS A CONTROLLED DOCUMENT FOR TYCO ELECTRONICS CORPORATION. IT IS SUBJECT TO CHANGE AND THE CONTROLLING ENGINEERING ORGANIZATION SHOULD BE CONTACTED FOR THE LATEST REVISION.

DIMENSIONS: MM

3rd ANGLE PROJECTION

TOLERANCES UNLESS OTHERWISE SPECIFIED:
0 PLC ±
1 PLC ±
2 PLC ±
3 PLC ±
4 PLC ±
ANGLES ±

MATERIAL: SEE TABLE

FINISH:

DWN: CH PARK
CHK: YH CHOI
APVD: JK SONG
PRODUCT SPEC:
APPLICATION SPEC:
WEIGHT:

tyco Electronics
AMP KOREA
kyungsan, korea

NAME: MQS PIN HEADER ASS'Y 8POS(V-TYPE)

SIZE	CAGE CODE	DRAWING NO	RESTRICTED TO
A3	00779	C- 1743386	

SCALE 2:1 | SHEET 1 OF 1 | REV A1

Общество с ограниченной ответственностью «МосЧип» ИНН 7719860671 / КПП 771901001
Адрес: 105318, г.Москва, ул.Щербаковская д.3, офис 1107

Данный компонент на территории Российской Федерации

Вы можете приобрести в компании MosChip.

Для оперативного оформления запроса Вам необходимо перейти по данной ссылке:

http://moschip.ru/get-element

Вы можете разместить у нас заказ для любого Вашего проекта, будь то серийное производство или разработка единичного прибора.

В нашем ассортименте представлены ведущие мировые производители активных и пассивных электронных компонентов.

Нашей специализацией является поставка электронной компонентной базы двойного назначения, продукции таких производителей как XILINX, Intel (ex.ALTERA), Vicor, Microchip, Texas Instruments, Analog Devices, Mini-Circuits, Amphenol, Glenair.

Сотрудничество с глобальными дистрибьюторами электронных компонентов, предоставляет возможность заказывать и получать с международных складов практически любой перечень компонентов в оптимальные для Вас сроки.

На всех этапах разработки и производства наши партнеры могут получить квалифицированную поддержку опытных инженеров.

Система менеджмента качества компании отвечает требованиям в соответствии с ГОСТ Р ИСО 9001, ГОСТ РВ 0015-002 и ЭС РД 009

Офис по работе с юридическими лицами:

105318, г.Москва, ул.Щербаковская д.3, офис 1107, 1118, ДЦ «Щербаковский»

Телефон: +7 495 668-12-70 (многоканальный)

Факс: +7 495 668-12-70 (доб.304)

E-mail: info@moschip.ru

Skype отдела продаж:
moschip.ru
moschip.ru_4
moschip.ru_6
moschip.ru_9