版数 VER.	年月日 DATE	CN NO.	変更内容 DESCRIPTION	製図 DR.	担当 CHK.	査閲 APPD.	承認 APPD.
2	30.May.2014	009317	REVIESED ARTICLE LABEL	M.SAITOU	N.UCHIYAMA	———	T.KUDOU
3	30.Jun.2014	010228	CHANGE CARRIER TAPE MATERIAL AND THICKNESS	———	N.UCHIYAMA	———	T.KUDOU

図面番号(DRAWING NO.) SJ037735

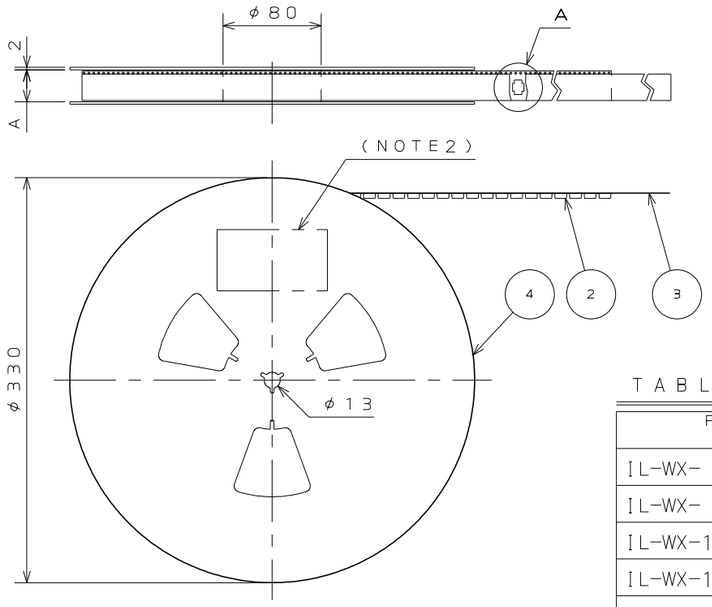

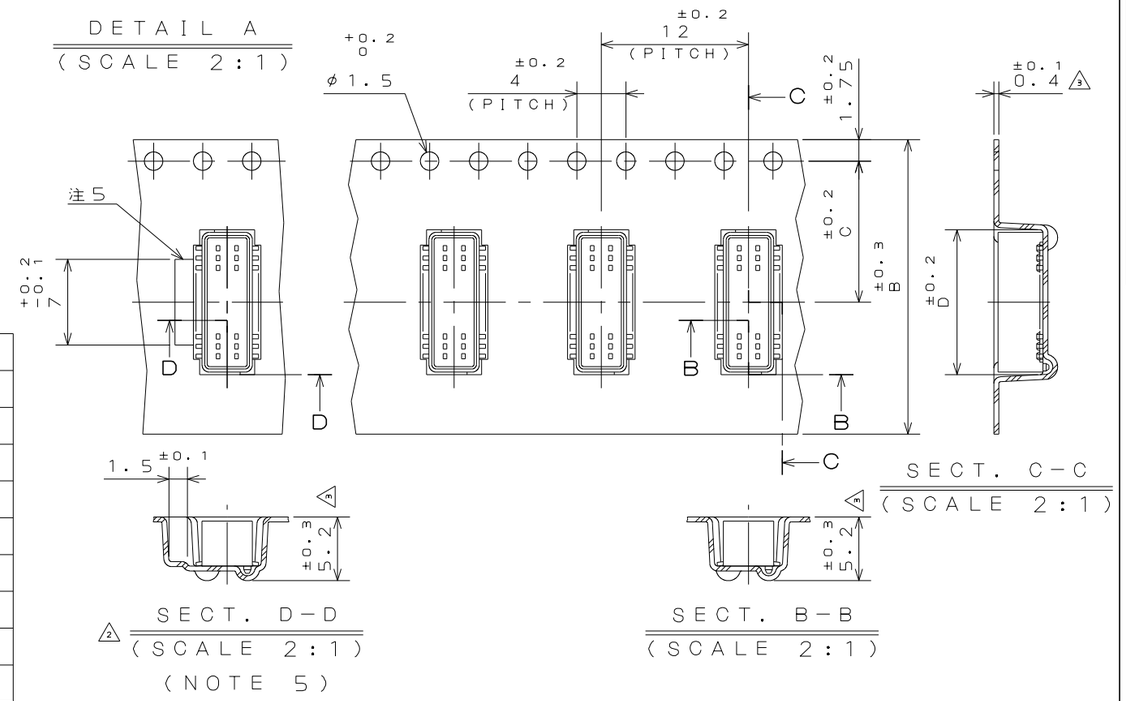

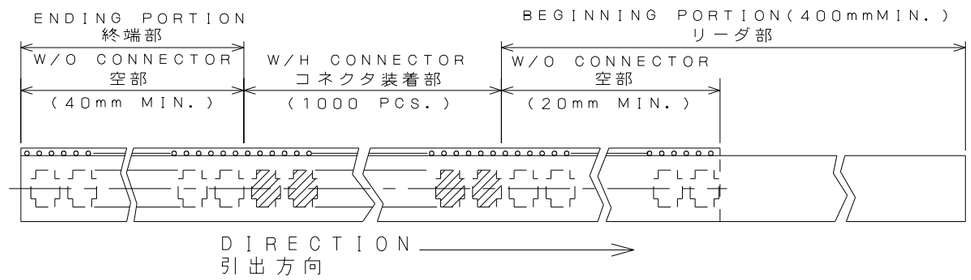

NOTE1. SUFFIX "−E1000E" OF THE PART NUMBER INDICATES THAT 1000 PCS. OF IL−WX−*P*−VF−*E CONNECTORS ARE ACCOMMODATED IN 1 REEL.
2. THE LABEL IN WHICH PART NO., NUMBER OF CONNECTORS LOT NO., TAPE WIDTH AND FEED PITCH ARE MARKED, IS ATTACHED AS SHOWN.
3. REFER TO THE DRAWING SJ037729 (IL−WX−*P*−VF−*E) FOR CONNECTOR DIMENSION.
4. IN CASE THAT DIMENSIONS B (TAPE WIDTH) IS 16mm, 24mm, THERE IS PILOT HOLE AT ONE SIDE ONLY.
5. CARRIER TAPE OVER 22 POSITIONS HAS A SHAPE CORRESPONDING TO ADSORPTION NOZZULE FOR THE SIDE OF CONNECTOR.

TABLE−1

PART NUMBER 品名	A	B	C	D
IL−WX− 6P*−VF−*−E1000E	18	16	7.5	4.6
IL−WX− 8P*−VF−*−E1000E	18	16	7.5	5.4
IL−WX−10P*−VF−*−E1000E	18	16	7.5	6.2
IL−WX−12P*−VF−*−E1000E	18	16	7.5	7
IL−WX−14P*−VF−*−E1000E	18	16	7.5	7.8
IL−WX−16P*−VF−*−E1000E	18	16	7.5	8.6
IL−WX−18P*−VF−*−E1000E	18	16	7.5	9.4
IL−WX−20P*−VF−*−E1000E	18	16	7.5	10.2
IL−WX−22P*−VF−*−E1000E	26	24	11.5	11
IL−WX−24P*−VF−*−E1000E	26	24	11.5	11.8
IL−WX−26P*−VF−*−E1000E	26	24	11.5	12.6
IL−WX−28P*−VF−*−E1000E	26	24	11.5	13.4
IL−WX−30P*−VF−*−E1000E	26	24	11.5	14.2
IL−WX−32P*−VF−*−E1000E	26	24	11.5	15
IL−WX−34P*−VF−*−E1000E	26	24	11.5	15.8
IL−WX−36P*−VF−*−E1000E	26	24	11.5	16.6

注1. "IL−WX−*P*−VF−*−E1000E"は収納数1000個入りのリールに収納された品名を表す。
2. 図示の位置に 下記のシールを貼り、品名，収納数，ロットNo.及び テープの幅と送りピッチを記入する。
3. コネクタ寸法は SJ037729(IL−WX−*P*−VF−*E)参照。
4. B寸法(テープ幅)が16，24の場合、パイロット穴は片側のみである。
5. 22芯以上は横吸着タイプの形状である。

3 現品ラベル/ARTICLE LABEL
品名(DESCRIPTION) IL-WX-*P*-VF-B-E1000E
図番(PART No.) SJ0307735
数量(Q'ty) 1,000
ITEM NO ********
Lot No. *******-****
E.Code. TB**12
2014/01/17
MADE IN JAPAN
Japan Aviation Electronics Industry, Ltd.
QCF-C-0676(12.01)/JAPS-9006-2

符号 NO.	名称 DESCRIPTION	個数 QTY.	材料 MATERIAL	仕上 FINISH	備考 REMARKS
4	PAPER REEL	—	PAPER	———	———
3	COVER TAPE	—	PET.	———	———
2	CARRIER TAPE	—	POLYSTYRENE 3	———	———
1	CONNECTOR	1000	———	———	IL−WX−*P*−VF−*E SJ037729(NOTE3)

仕様書(SPECIFICATION) ———

第1版(ORIGINAL DATE) 3.Mar.2003

製図 DR.	H.SAKURADA
担当 CHK.	T.MORITAKE
査閲 APPD.	———
承認 APPD.	T.MORINO

一般公差(GENERAL TOLERANCE)

寸法(DIMENSION)	角度(ANGLES)
. ±0.8	X° ±
.X ±0.4	X°X' ±
.XX ±0.1	
.XXX ±	

単位(UNIT):mm

尺度(SCALE) ———
シリーズ(SERIES) IL−WX
名称(TITLE) IL−WX−*P*−VF −*−E1000E
質量(MASS) ———

日本航空電子工業株式会社
JAPAN AVIATION ELECTRONICS INDUSTRY, LTD.

図面番号(DRAWING NO.) SJ037735
版数(VER.) 3
SIZE A3

JAE-CONNECTOR.COM
Reference Only

JAE CONNECTOR DIV. PROPRIETARY.
COPYRIGHT(C) 2003, JAPAN AVIATION ELECTRONICS INDUSTRY, LTD.

WISDOM承認 2014/06/27

DCF-C-212H(12.08)

Mouser Electronics

Authorized Distributor

Click to View Pricing, Inventory, Delivery & Lifecycle Information:

JAE Electronics:

IL-WX-12PB-VF-B-E1000E

Общество с ограниченной ответственностью «МосЧип» ИНН 7719860671 / КПП 771901001
Адрес: 105318, г.Москва, ул.Щербаковская д.3, офис 1107

Данный компонент на территории Российской Федерации

Вы можете приобрести в компании MosChip.

Для оперативного оформления запроса Вам необходимо перейти по данной ссылке:

http://moschip.ru/get-element

Вы можете разместить у нас заказ для любого Вашего проекта, будь то серийное производство или разработка единичного прибора.

В нашем ассортименте представлены ведущие мировые производители активных и пассивных электронных компонентов.

Нашей специализацией является поставка электронной компонентной базы двойного назначения, продукции таких производителей как XILINX, Intel (ex.ALTERA), Vicor, Microchip, Texas Instruments, Analog Devices, Mini-Circuits, Amphenol, Glenair.

Сотрудничество с глобальными дистрибьюторами электронных компонентов, предоставляет возможность заказывать и получать с международных складов практически любой перечень компонентов в оптимальные для Вас сроки.

На всех этапах разработки и производства наши партнеры могут получить квалифицированную поддержку опытных инженеров.

Система менеджмента качества компании отвечает требованиям в соответствии с ГОСТ Р ИСО 9001, ГОСТ РВ 0015-002 и ЭС РД 009

Офис по работе с юридическими лицами:

105318, г.Москва, ул.Щербаковская д.3, офис 1107, 1118, ДЦ «Щербаковский»

Телефон: +7 495 668-12-70 (многоканальный)

Факс: +7 495 668-12-70 (доб.304)

E-mail: info@moschip.ru

Skype отдела продаж:
moschip.ru
moschip.ru_4
moschip.ru_6
moschip.ru_9