THIS DRAWING IS UNPUBLISHED. RELEASED FOR PUBLICATION -,- .
© COPYRIGHT 2016 By Tyco Electronics Japan G.K. ALL RIGHTS RESERVED.

REVISIONS 変更

P	LTR	DESCRIPTION	DATE	DWN	APVD
	L7	OBSOLETE -2,1--2 ECR-16-003093	17AUG16	KF	HY

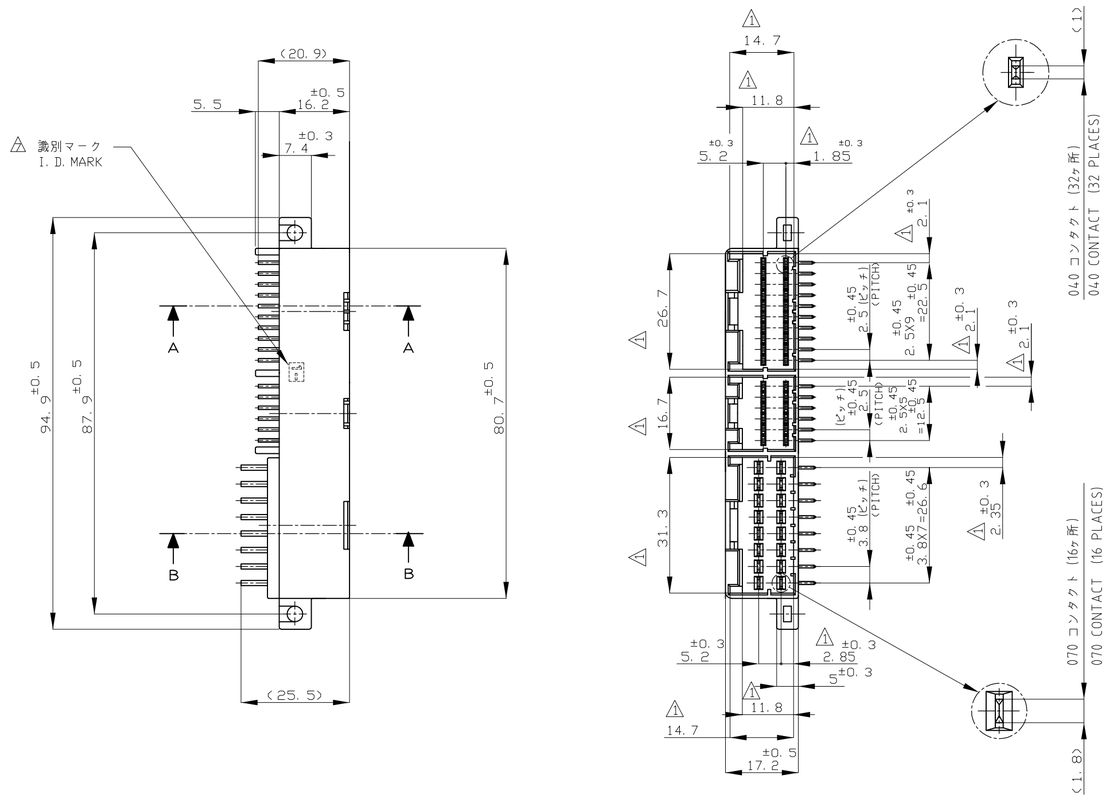

1. TO BE MEASURED WITHIN 2mm FROM Z
2. APPLICABLE P.C. BOARD THICKNESS: 1.6mm
3. THE MATING PLUG HOUSING PART NUMBER: 174045, 174047, 174147
4. RECOMMENDED MOUNTING SCREW: 4mmDIA, 7mmLENGTH (MIN.)
   PAN HEAD, CLASS 2 TAPPING SCREW SPECIFIED IN JIS B1115,
   B1122 (TIGHTENING TORQUE: 0.58N-m MAX.)
5. FINISH OF CONTACT: PRE-TINNED OR SELECTIVE GOLD PLATING
   (FOR THE CIRCUIT NO. OF GOLD PLATING CONTACT, SEE THE TABLE)
6. CIRCUIT NO.

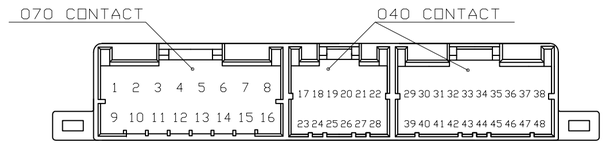

1. Z 面より2mmの範囲で測定
2. 適用プリント基板厚：1.6mm
3. 嵌合相手ハウジング型番：174045, 174047, 174147
4. 推奨取付けねじ：JIS B1115, B1122 タッピンねじ、なべ2種
   呼び径4, 長さ7mm以上(締め付けトルク：0.58N-m以下)
5. コンタクトの仕上げ：錫めっき済、又は接触部分金めっき
   (金めっきコンタクトの位置は表参照)
6. 回路番号

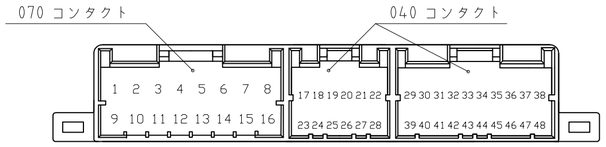

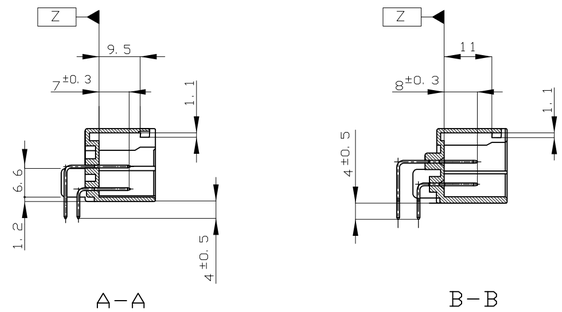

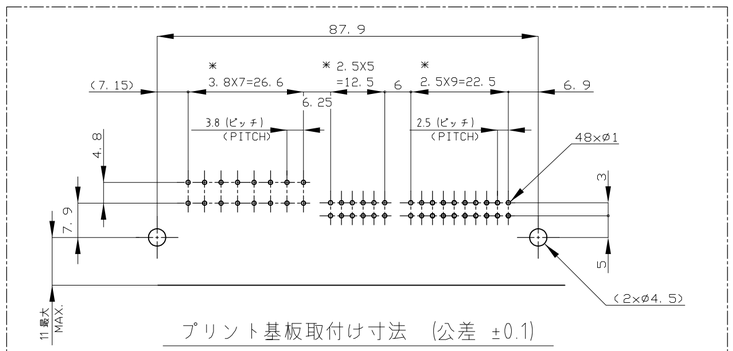

プリント基板取付け寸法 (公差 ±0.1)
(MOUNTING DIMENSIONS FOR P. C. BOARD: TOLERANCE ±0. 1)
＊ ピッチ公差は累積しないこと (NON ACCUMULATE PITCH TOLERANCE)

PAPER BOX	PAPER TUBE	51-	PRE-TIN X 32		1～22, 29～38	23～28, 39～48	BLACK 黒色	1-5174149-2
			SELECTIVE-TIN (MATTE)	SELECTIVE GOLD X 16	-			
	PAPER TUBE	-	PRE-TIN X 16		1～16	17～48	BLACK 黒色	5174149-2
			SELECTIVE-TIN (MATTE)	SELECTIVE GOLD X 32	-			
	PAPER TUBE	③	PRE-TIN X 24		1～16, 29～32, 39～42	-	BLACK 黒色	3-174149-2
	PAPER TUBE	2-	PRE-TIN X 48		1～48	-	BLACK 黒色	2-174149-2
	PLASTIC TRAY	4-	SELECTIVE-TIN (MATTE)	SELECTIVE -TIN (BRIGHT)	-	-	BLACK 黒色	174149-3
	PAPER TUBE	4-	SELECTIVE-TIN (MATTE)	SELECTIVE -TIN (BRIGHT)	-	-	BLACK 黒色	174149-1
OUTER 外装	INNER 内装	MARKING マーキング	SOLDERING SIDE 半田付け部	CONTACT SIDE 接触部側	PRE-TIN CIRCUIT NO. 錫めっき回路番号	GOLD PLATED CIRCUIT NO. 5 金めっき回路番号	COLOR 色	PART NUMBER 製品型番
PACKING STYLE 梱包形態			CONTACT FINISH コンタクト仕上					

THIS DRAWING IS A CONTROLLED DOCUMENT.

DIMENSIONS: 単位：耗 mm

TOLERANCES UNLESS OTHERWISE SPECIFIED: 一般公差
0 PLC ± -
1 PLC ± -
2 PLC ± -
3 PLC ± -
4 PLC ± -
ANGLES ± -

TOLERANCE UNLESS OTHERWISE SPECIFIED: 一般公差
0<×≦ 10 : ±0.2
10<×≦ 30 : ±0.25
30<×≦100 : ±0.3
ANGLE ; 角度 ±3°

MATERIAL 材料: HOUSING : PBT, CONTACT : BRASS
FINISH 仕上: 5

DWN S.SUGAWARA 07SEP06
CHK T.SHINOHARA 07SEP06
APVD K.BETSUI 07SEP06
PRODUCT SPEC 製品規格 108-5244
APPLICATION SPEC 取付適用規格 —
WEIGHT 17.8 g
CUSTOMER DRAWING

TE Connectivity

NAME 名称: 48POSITION CAP ASSY (HORIZONTAL TYPE) 040/070 COMBI. TYPE MULTI-LOCK I/O CONN.

SIZE	CAGE CODE	DRAWING NO 番号	RESTRICTED TO
A2	00779	C-174149	—

SCALE 尺度 1:1 SHEET 1 OF 1 REV L7

174149

Общество с ограниченной ответственностью «МосЧип» ИНН 7719860671 / КПП 771901001
Адрес: 105318, г.Москва, ул.Щербаковская д.3, офис 1107

Данный компонент на территории Российской Федерации

Вы можете приобрести в компании MosChip.

Для оперативного оформления запроса Вам необходимо перейти по данной ссылке:

http://moschip.ru/get-element

Вы можете разместить у нас заказ для любого Вашего проекта, будь то серийное производство или разработка единичного прибора.

В нашем ассортименте представлены ведущие мировые производители активных и пассивных электронных компонентов.

Нашей специализацией является поставка электронной компонентной базы двойного назначения, продукции таких производителей как XILINX, Intel (ex.ALTERA), Vicor, Microchip, Texas Instruments, Analog Devices, Mini-Circuits, Amphenol, Glenair.

Сотрудничество с глобальными дистрибьюторами электронных компонентов, предоставляет возможность заказывать и получать с международных складов практически любой перечень компонентов в оптимальные для Вас сроки.

На всех этапах разработки и производства наши партнеры могут получить квалифицированную поддержку опытных инженеров.

Система менеджмента качества компании отвечает требованиям в соответствии с ГОСТ Р ИСО 9001, ГОСТ РВ 0015-002 и ЭС РД 009

Офис по работе с юридическими лицами:

105318, г.Москва, ул.Щербаковская д.3, офис 1107, 1118, ДЦ «Щербаковский»

Телефон: +7 495 668-12-70 (многоканальный)

Факс: +7 495 668-12-70 (доб.304)

E-mail: info@moschip.ru

Skype отдела продаж:
moschip.ru
moschip.ru_4
moschip.ru_6
moschip.ru_9