**Honeywell**

# TERMINAL BLOCK-ENCLOSED

CATALOGUE LISTING
**18PA SERIES**
**CHART I.**

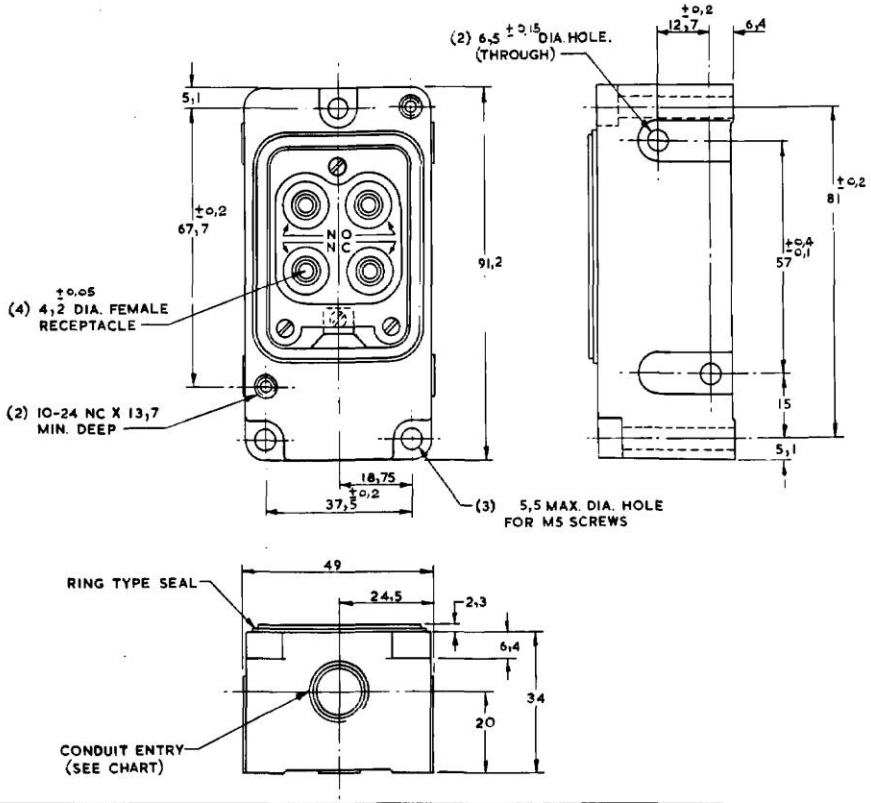


| CONDUIT ENTRY | REL. No. | CH'D BY | ISSUE | CATALOGUE LISTING |
|---|---|---|---|---|
| 20 MM. TO BS 4568 | CN-20736W | R.M. | 3 | 18PA1-4C |
| PG 11 | CN-20736W | R.M. | 3 | 18PA1-4PG11 |
| PG 13,5 | CN-20736W | R.M. | 3 | 18PA1-4PG |
| | | | | |

NOTE:-
1- ALUMINIUM HOUSING FINISHED IN GREY PAINT
2- TERMINAL BLOCK IS REMOVABLE FOR WIRING (4) 4 MM. TERMINAL SCREWS AND WASHERS.

THE COPYRIGHT OF THIS DRAWING IS THE PROPERTY OF HONEYWELL LTD. THE DRAWING IS SUPPLIED IN CONFIDENCE AND MUST NOT BE USED FOR ANY PURPOSE OTHER THAN THAT FOR WHICH IT IS SUPPLIED

THIRD ANGLE PROJECTION

| CHARACTERISTICS | ELECTRICAL DATA | | SCALE 1:1 |
|---|---|---|---|
| | CONTACT ARRANGEMENT | BREAK DISTANCE | DIMENSIONS ARE IN MILLIMETRES |
| OPERATING FORCE | | | TOLERANCES UNLESS OTHERWISE STATED ± 0,4 |
| DIFFERENTIAL FORCE | | | |
| RELEASE FORCE | | | |
| PRETRAVEL | | | |
| DIFFERENTIAL TRAVEL | | | |
| OVERTRAVEL | | | |
| FREE POSITION | | | ANGULAR |

18PA SERIES CHART I.

REPLACES

DRAWING NUMBER M

ISSUE 3

RELEASE No. M5EN32-C

REVISIONS
2 20.6.72 R.M.
3 21.2.73 R.M.

DRAWN R.M. 3. 7. 73.
CHECK J.M. 22. 2. 78.

Общество с ограниченной ответственностью «МосЧип» ИНН 7719860671 / КПП 771901001
Адрес: 105318, г.Москва, ул.Щербаковская д.3, офис 1107

**Данный компонент на территории Российской Федерации**

**Вы можете приобрести в компании MosChip.**

Для оперативного оформления запроса Вам необходимо перейти по данной ссылке:

http://moschip.ru/get-element

Вы можете разместить у нас заказ для любого Вашего проекта, будь то серийное производство или разработка единичного прибора.

В нашем ассортименте представлены ведущие мировые производители активных и пассивных электронных компонентов.

Нашей специализацией является поставка электронной компонентной базы двойного назначения, продукции таких производителей как XILINX, Intel (ex.ALTERA), Vicor, Microchip, Texas Instruments, Analog Devices, Mini-Circuits, Amphenol, Glenair.

Сотрудничество с глобальными дистрибьюторами электронных компонентов, предоставляет возможность заказывать и получать с международных складов практически любой перечень компонентов в оптимальные для Вас сроки.

На всех этапах разработки и производства наши партнеры могут получить квалифицированную поддержку опытных инженеров.

Система менеджмента качества компании отвечает требованиям в соответствии с ГОСТ Р ИСО 9001, ГОСТ РВ 0015-002 и ЭС РД 009

**Офис по работе с юридическими лицами:**

105318, г.Москва, ул.Щербаковская д.3, офис 1107, 1118, ДЦ «Щербаковский»

Телефон: +7 495 668-12-70 (многоканальный)

Факс: +7 495 668-12-70 (доб.304)

E-mail: info@moschip.ru

Skype отдела продаж:
moschip.ru
moschip.ru_4
moschip.ru_6
moschip.ru_9